AENK4L0B.book Page 1 Thursday, August 29, 2019 10:31 AM

Trục dẫn động/Cầu xe

Trước

Hướng dẫn sửa chữa

Các bộ phận của moay-ơ bánh trước và cam lái

AENK4L0B3116001

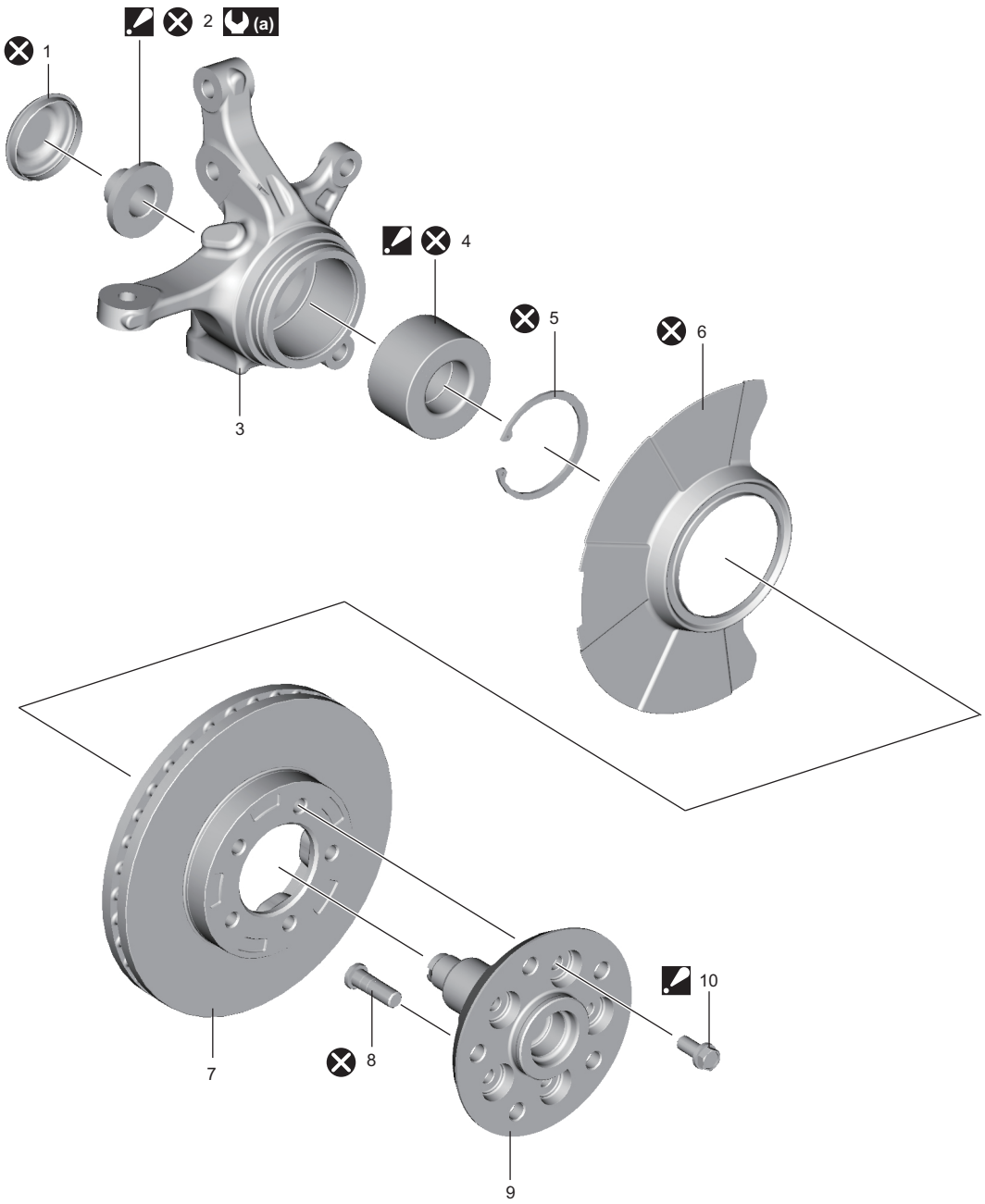

IK4L0B311001-01