AENK4L0B.book Page 2 Thursday, August 29, 2019 10:31 AM



| | | |
|---|---|---|
| 1. Nắp chụp | 5. Khoen chặn | 9. Moay-ơ bánh trước |
| 2. Đai ốc trục trước<br>: Sau khi siết đai ốc đến lực siết quy định, tán khóa đai ốc. Để biết chi tiết, tham khảo “Tháo và lắp moay-ơ bánh trước và cam lái”: Trước (Trang 3A-2). | 6. Chụp chắn bụi đĩa phanh trước | 10. Bu-lông đĩa phanh<br>: Để biết thông tin về lực siết, tham khảo “Các bộ phận của phanh trước” trong Phần 4B (Trang 4B-2). |
| 3. Cam lái | 7. Đĩa phanh trước | (a) : 250 N·m (26,0 kgf-m, 185 lbf-ft) |
| 4. Bạc đạn bánh xe trước<br>: Đối với model có trang bị hệ thống ABS và model có trang bị hệ thống EPS®, xác nhận hướng lắp của bạc đạn bánh xe trước. Để biết chi tiết, tham khảo “Tháo và lắp moay-ơ bánh trước và cam lái”: Trước (Trang 3A-2). | 8. Bu-lông moay-ơ bánh trước | ⊗ : Không tái sử dụng. |

## Kiểm tra bạc đạn bánh xe trước

AENK4L0B3116002

1) Nâng xe lên và tháo bánh trước. ☞(Trang 2D-3)
2) Kiểm tra độ rơ của bạc đạn bánh xe trước như sau. Nếu giá trị đo được vượt quá giới hạn, hãy thay bạc đạn bánh xe.
   a) Đặt đầu đo của đồng hồ so kế vào đầu của vấu lồi trên moay-ơ bánh trước.

**LƯU Ý**

**Đặt đầu đo của đồng hồ so kế vuông góc tối đa với đầu của vấu lồi trên moay-ơ bánh trước.**

   b) Đặt tay vào mặt trên và mặt dưới của đĩa phanh, tác dụng lực kéo đẩy vào đĩa.

**Độ rơ bạc đạn bánh xe trước**
**Giới hạn: 0,05 mm (0,002 in.)**

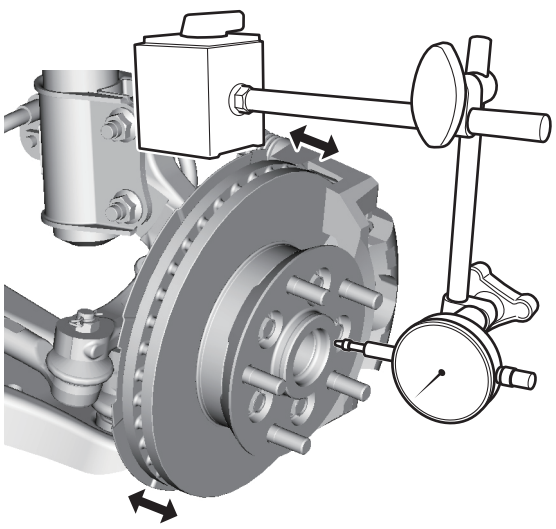

IK4L0B311003-01

3) Lắp bánh trước. ☞(Trang 2D-3)
4) Kiểm tra tiếng kêu phát ra từ bạc đạn bánh xe trước và độ êm của bánh xe khi quay bằng cách quay bánh xe.
   Thay bạc đạn bánh xe trước nếu bị hỏng.

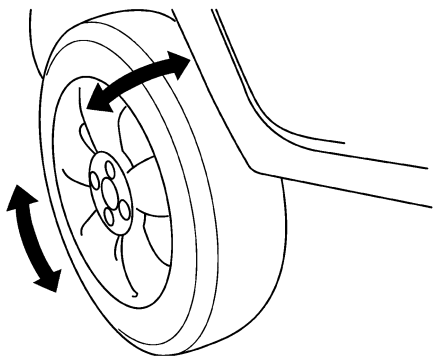

I3RM0A230050-01

## Tháo và lắp moay-ơ bánh trước và cam lái

AENK4L0B3116003

### Tháo

1) Nâng xe lên và tháo bánh trước.
2) Tháo rotuyl lái ngoài khỏi cam lái. ☞(Trang 6B-23)
3) Đối với model có trang bị hệ thống ABS và model có trang bị hệ thống ESP®, tháo cảm biến tốc độ bánh trước.
   - Model có trang bị hệ thống ABS: ☞(Trang 4E-41)
   - Model có trang bị hệ thống ESP®: ☞(Trang 4F-58)
4) Tháo bộ kẹp phanh trước với giá đỡ khỏi cam lái. ☞(Trang 4B-6)
5) Tháo đai ốc và bu-lông giá lắp phuộc. ☞(Trang 2B-5)
6) Tháo khớp chữ A, sau đó tháo cam lái khỏi chữ A. ☞(Trang 2B-8)
7) Tháo nắp chụp (1) như được minh họa (bằng cách gõ nhẹ búa tại 3 điểm xung quanh, cẩn thận để không làm biến dạng hoặc làm hỏng phần lắp nắp chụp).

AENK4L0B.book Page 3 Thursday, August 29, 2019 10:31 AM



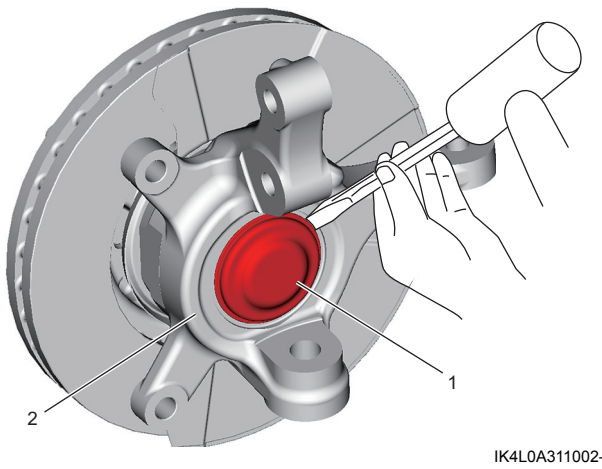


2. Cam lái

8) Tách chỗ tán khóa (1) khỏi đai ốc trục trước (2) và tháo đai ốc trục trước.

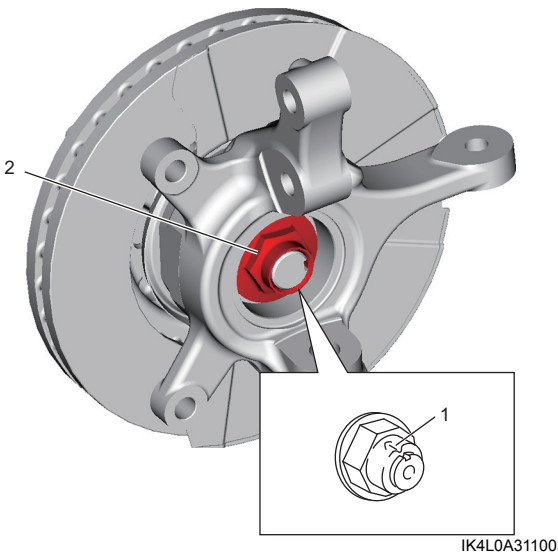


9) Tháo moay-ơ bánh trước (2) với đĩa phanh trước (1) khỏi cam lái bằng dụng cụ chuyên dụng.

**Dụng cụ chuyên dụng**
**(A): 09943-17912**
**(B): 09942-15511**

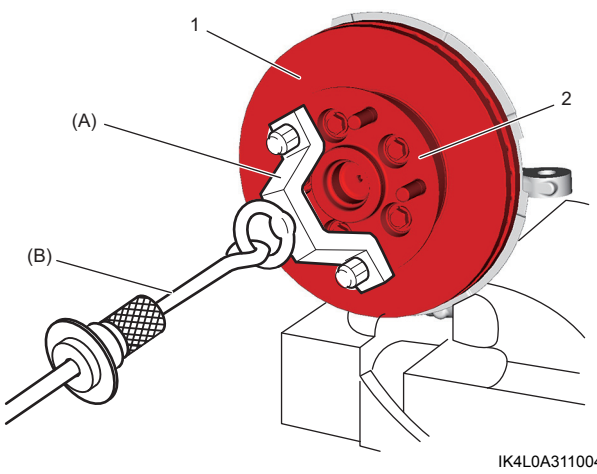


10) Tháo đĩa phanh trước khỏi moay-ơ bánh trước. ☞(Trang 4B-5)

11) Tháo vòng trong bạc đạn bánh xe trước (1) khỏi moay-ơ bánh trước (2) bằng máy ép thủy lực (3), dụng cụ tháo bạc đạn (4) và dụng cụ chuyên dụng.

**Dụng cụ chuyên dụng**
**(A): 09925-88210**

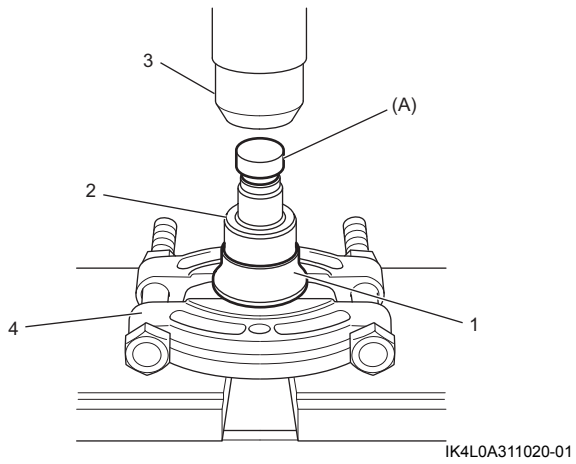


12) Tháo bu-lông moay-ơ bánh trước (1) khỏi moay-ơ bánh trước (3) bằng máy ép thủy lực (2) nếu cần.

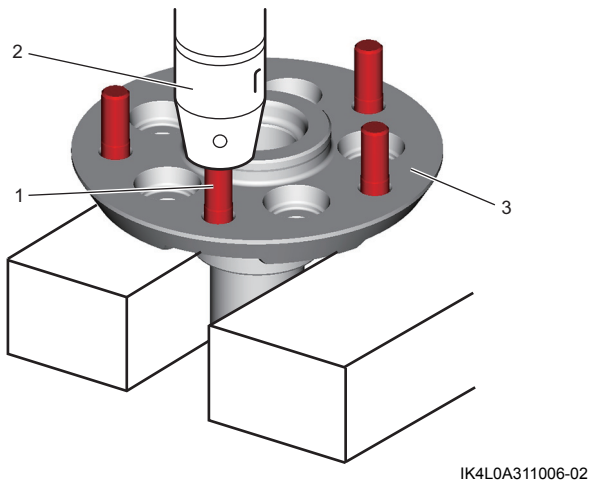

AENK4L0B.book Page 4 Thursday, August 29, 2019 10:31 AM



13) Tháo cao su chắn bụi phanh trước (2) khỏi cam lái (1) bằng thanh kim loại (5) và búa (4) sau khi tách chỗ tán khóa bằng đục (3) hoặc dụng cụ loại tương đương.

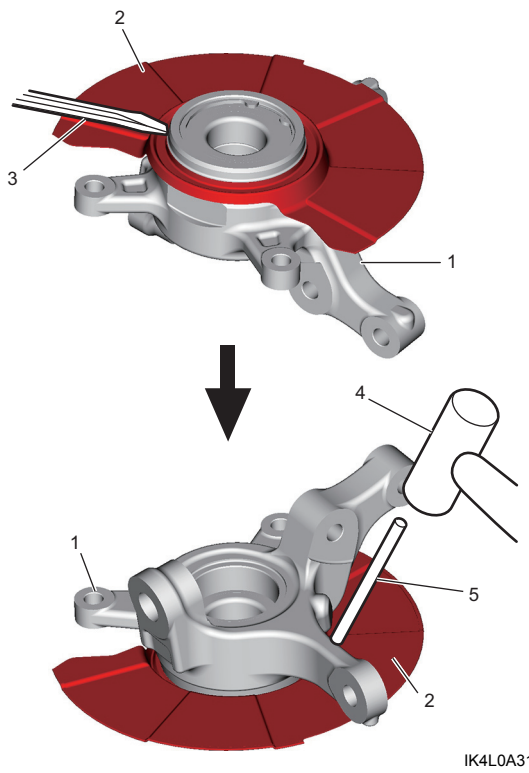

IK4L0A311007-01

14) Tháo khoen chặn (1).

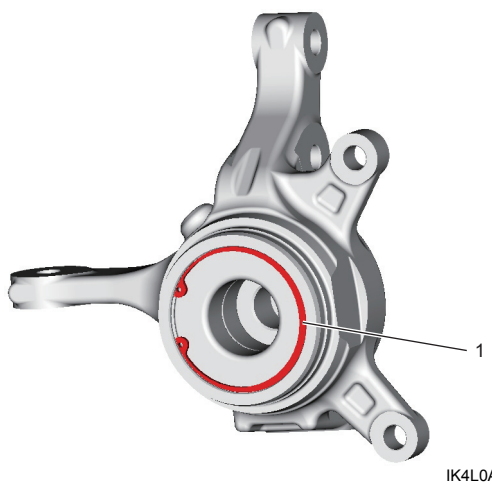

IK4L0A311008-02

15) Tháo bạc đạn bánh xe trước khỏi moay-ơ bánh trước (2) bằng máy ép thủy lực (1) và dụng cụ chuyên dụng.

**Dụng cụ chuyên dụng**
**(A): 09941-34513-004**
**(B): 09925-86110**

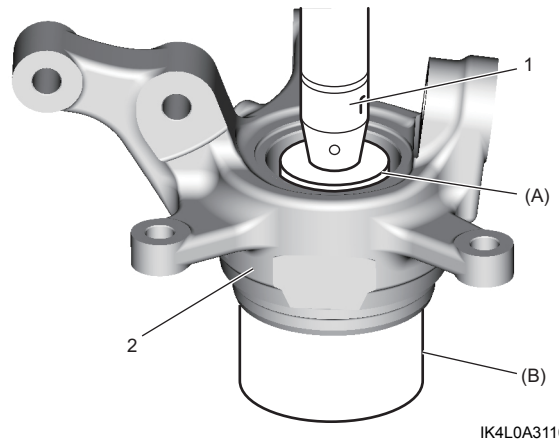

IK4L0A311009-02

**Lắp**

1) Đối với model không trang bị hệ thống ABS và model không trang bị hệ thống ESP®, đặt bạc đạn bánh xe mới lên cam lái.
2) Đối với model có trang bị hệ thống ABS và model có trang bị hệ thống ESP®, đặt bạc đạn bánh xe mới (1) lên cam lái (2) với phía vòng từ bộ đếm xung (3) hướng xuống dưới như được minh họa trong hình dưới đây.

***CHÚ Ý***

**Vòng từ bộ đếm xung phải hướng vào bên trong xe để cảm biến tốc độ bánh xe hoạt động chính xác. Lắp bạc đạn bánh xe không đúng sẽ làm hỏng chức năng cảm biến tốc độ bánh xe.**
**Lắp bạc đạn bánh xe theo hướng quy định.**

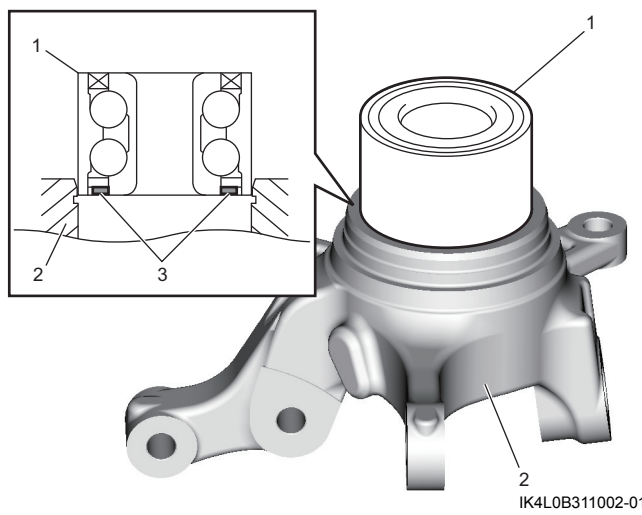

IK4L0B311002-01

AENK4L0B.book Page 5 Thursday, August 29, 2019 10:31 AM



3) Lắp bạc đạn bánh xe vào cam lái (2) bằng máy ép thủy lực (1) và dụng cụ chuyên dụng.

**Dụng cụ chuyên dụng**
**(A): 09944-66040**
**(B): 09925-16010**

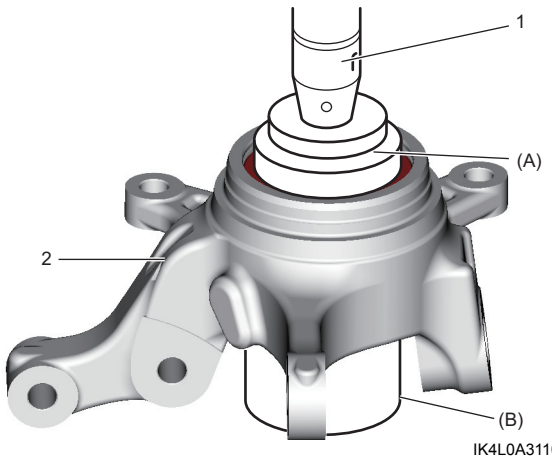

IK4L0A311021-01

4) Lắp khoen chặn mới (1).

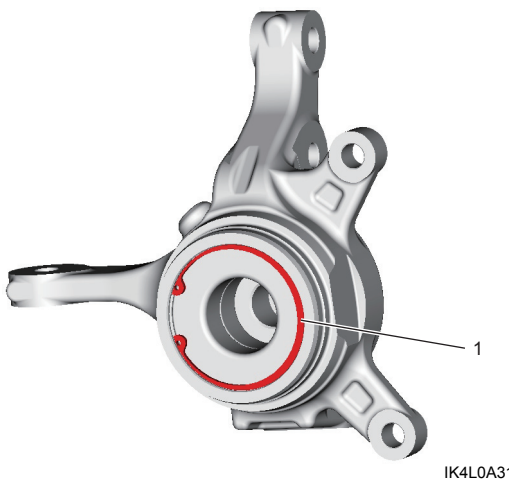

IK4L0A311008-02

5) Lắp cao su chắn bụi phanh trước (1) đều và từ từ vào cam lái bằng thanh kim loại (2) với búa (3) sao cho các kích thước “a” và “b” bằng nhau như được minh họa trong hình.

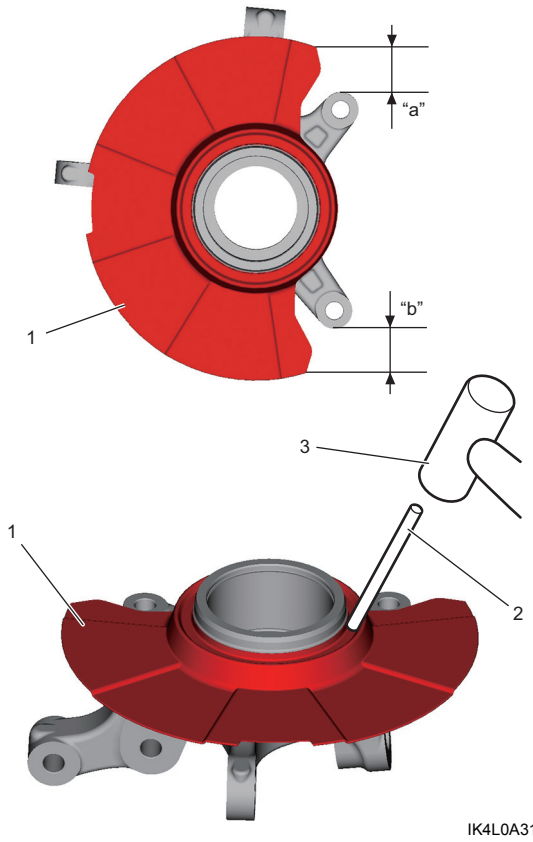

IK4L0A311011-03

6) Tán khóa hơn 4 điểm bằng đục nguội nhỏ.

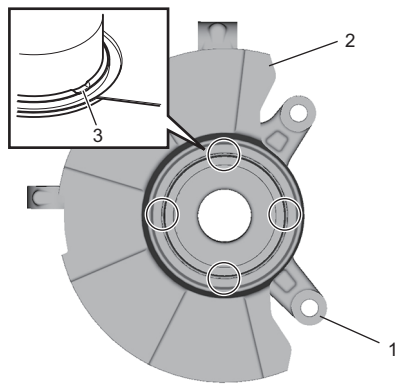

IK4L0A311013-01

| | |
|---|---|
| 1. Cam lái | 3. Tán khóa |
| 2. Cao su chắn bụi phanh trước | |

7) Lắp bu-lông moay-ơ bánh trước (1) vào moay-ơ bánh trước (3) bằng máy ép thủy lực (2) nếu đã tháo.

AENK4L0B.book Page 6 Thursday, August 29, 2019 10:31 AM



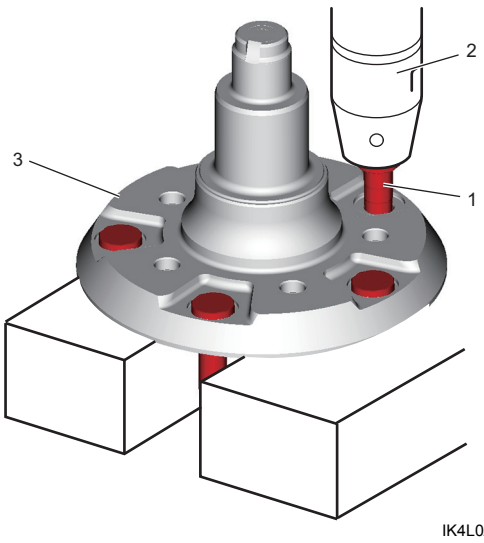


IK4L0A311010-02

8) Lắp đĩa phanh trước vào moay-ơ bánh trước. ☞(Trang 4B-5)
9) Lắp moay-ơ bánh trước (3) với đĩa phanh trước (2) vào cam lái (4) bằng dụng cụ chuyên dụng.

***CHÚ Ý***

**Nếu cam lái được đỡ trong khi lắp moay-ơ bánh trước, bạc đạn bánh xe có thể bị hỏng. Đỡ vòng trong bạc đạn bằng dụng cụ chuyên dụng trong khi lắp moay-ơ bánh trước.**

**Dụng cụ chuyên dụng**
**(A): 09941-34513-004**
**(B): 09945-55410**

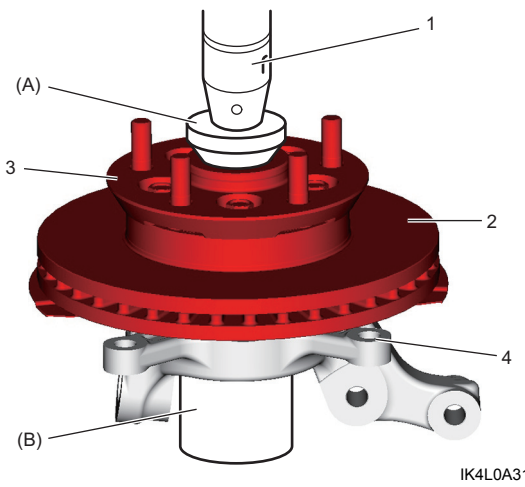


IK4L0A311015-02

10) Siết đai ốc trục trước mới (1) đến lực siết quy định.

**Lực siết**
**Đai ốc trục trước (a):**
**250 N·m (26,0 kgf-m, 185,0 lbf-ft)**

11) Tán khóa đai ốc trục trước như trong hình vẽ.

***CHÚ Ý***

**Nếu phần tán khóa (2) của đai ốc trục trước bị nứt, đai ốc trục trước có thể bị lỏng do giảm khả năng hãm.**
**Cẩn thận để không làm nứt phần tán khóa trong khi tán khóa. Thay đai ốc trục trước mới nếu bị nứt.**

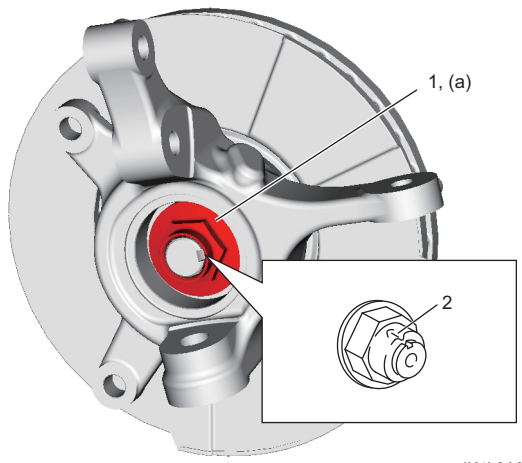


IK4L0A311016-01

12) Lắp nắp chụp mới (1) đều và từ từ vào cam lái (2) bằng thanh kim loại (3) với búa (4).

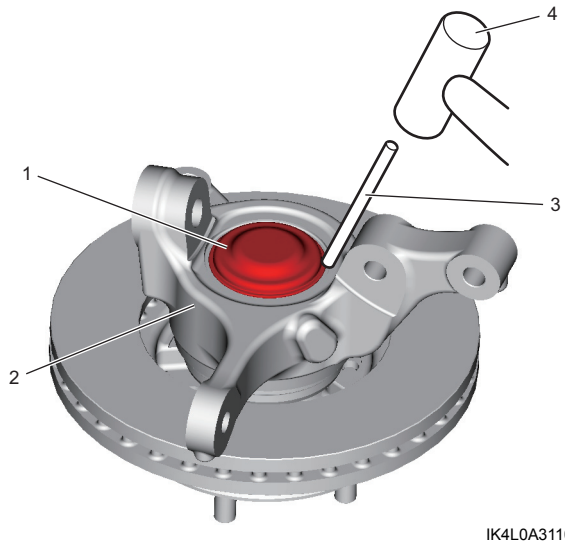


IK4L0A311017-02

13) Lắp khớp chữ A. ☞(Trang 2B-8)
14) Lắp đai ốc và bu-lông giá lắp phuộc. ☞(Trang 2B-5)
15) Tháo bộ kẹp phanh trước với giá đỡ vào cam lái. ☞(Trang 4B-6)
16) Đối với model có trang bị hệ thống ABS và model có trang bị hệ thống ESP®, lắp cảm biến tốc độ bánh trước.
    - Model có trang bị hệ thống ABS: ☞(Trang 4E-41)
    - Model có trang bị hệ thống ESP®: ☞(Trang 4F-58)
17) Lắp rotuyl lái ngoài vào cam lái. ☞(Trang 6B-23)
18) Lắp bánh trước vào và siết chặt đai ốc bánh xe đến lực siết quy định. ☞(Trang 2D-3)
19) Kiểm tra góc đặt bánh xe trước. ☞(Trang 2B-1)

AENK4L0B.book Page 7 Thursday, August 29, 2019 10:31 AM



# Thông số kỹ thuật

## Thông số lực siết

AENK4L0B3117001

| Bộ phận siết | Lực siết | | | Lưu ý |
|---|---|---|---|---|
| | N·m | kgf-m | lbf-ft | |
| Đai ốc trục trước | 250 | 26,0 | 185,0 | ☞(Trang 3A-6) |

**Tham khảo:**
Để biết thông tin về lực siết của các bản siết lực không được trình bày trong trang này, tham khảo:
“Các bộ phận của moay-ơ bánh trước và cam lái”: Trước (Trang 3A-1)
“Thông tin về bản siết lực” trong Phần 0A (Trang 0A-5)

# Dụng cụ và thiết bị chuyên dụng

## Dụng cụ chuyên dụng

AENK4L0B3118001

| | |
|---|---|
| 09925-16010<br>Dụng cụ lắp bạc đạn bánh răng dẫn động<br>☞(Trang 3A-5)<br> 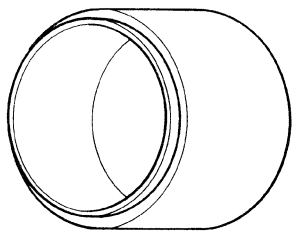 | 09925-86110<br>Đồ gá dụng cụ tháo bạc đạn<br>☞(Trang 3A-4)<br> 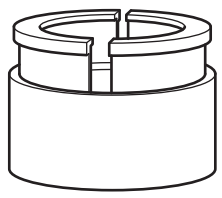 |
| 09925-88210<br>Đồ gá dụng cụ tháo bạc đạn<br>☞(Trang 3A-3)<br> 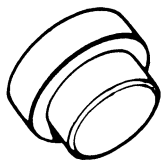 | 09941-34513-004<br>Đồ gá dụng cụ lắp bạc đạn<br>☞(Trang 3A-4) /<br>☞(Trang 3A-6)<br> 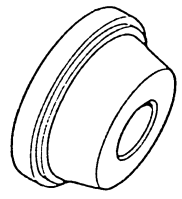 |
| 09942-15511<br>Búa trượt<br>☞(Trang 3A-3)<br> 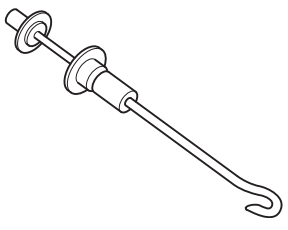 | 09943-17912<br>Dụng cụ tháo moay-ơ bánh xe<br>☞(Trang 3A-3)<br> 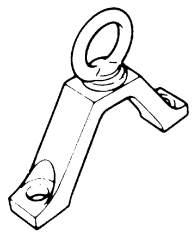 |
| 09944-66040<br>Dụng cụ lắp phốt dầu<br>☞(Trang 3A-5)<br> 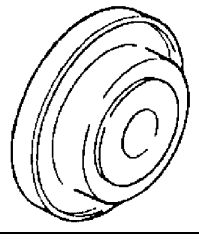 | 09945-55410<br>Dụng cụ lắp bạc lót<br>☞(Trang 3A-6)<br> 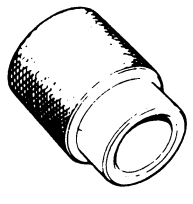 |