AENK4L0B.book Page 8 Thursday, August 29, 2019 10:31 AM

Sau

Thông tin và quy trình chẩn đoán

Chẩn đoán triệu chứng trục sau

AENK4L0B3124001

Tình trạng	Nguyên nhân có thể	Sửa chữa/Mục tham khảo
Tiếng kêu bất thường	Bạc đạn bánh xe bị mòn hoặc vỡ	*Thay thế.* ☞*(Trang 3A-11)*

Hướng dẫn sửa chữa

Các bộ phận của trục sau

AENK4L0B3126001

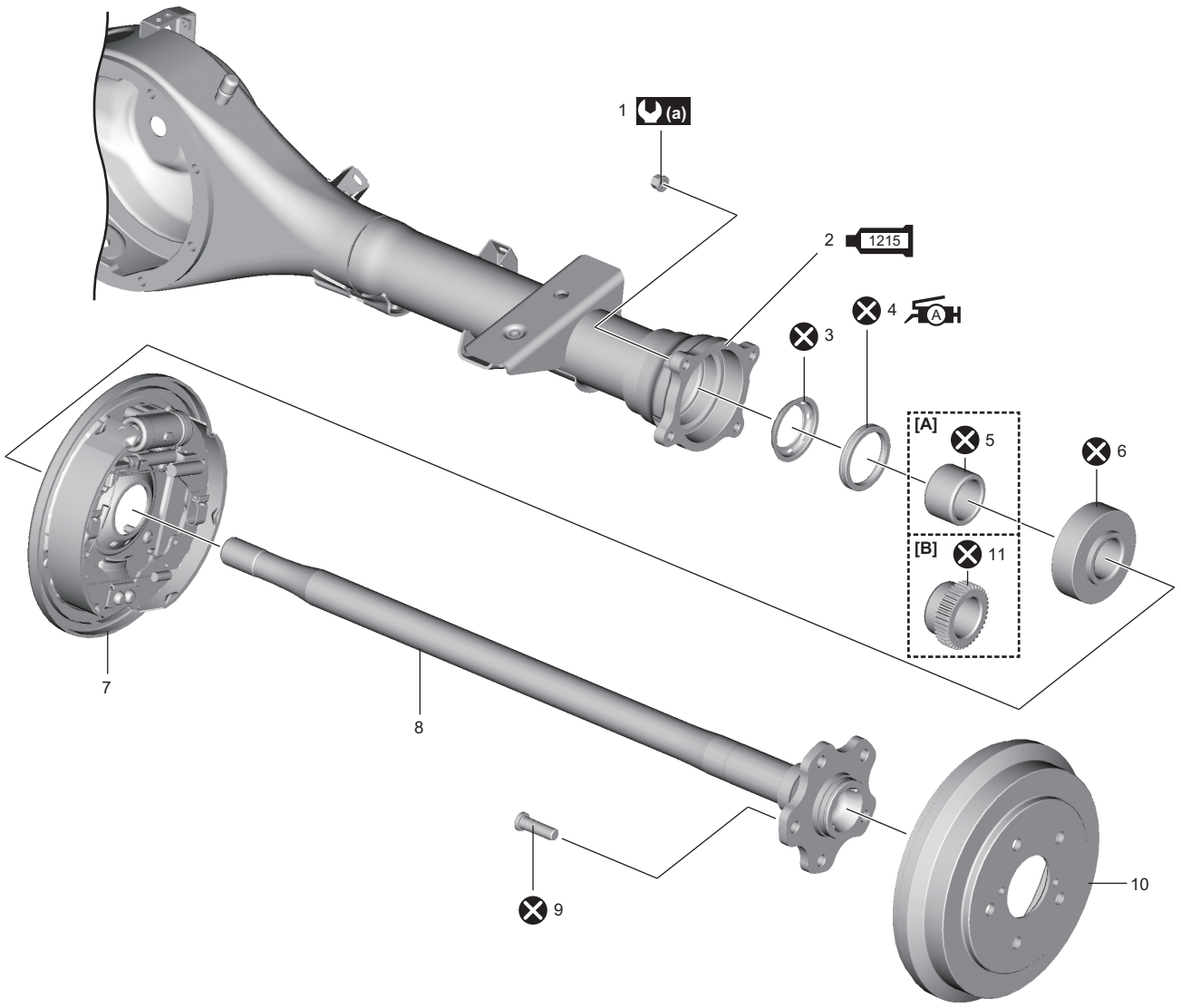

IK4L0B312001-01

[A]: Model không trang bị hệ thống ABS và model không trang bị hệ thống ESP®	A 4. Phốt dầu trục cầu sau : Bôi mỡ 99000-25011 vào mép phốt dầu.	9. Bu-lông moay-ơ bánh xe sau
[B]: Model có trang bị hệ thống ABS và model có trang bị hệ thống ESP®	5. Vòng chặn bạc đạn bánh xe sau	10. Tang trống phanh sau
1. Đai ốc phanh sau	6. Bạc đạn bánh xe sau	11. Vòng chặn bạc đạn bánh xe sau (với vòng cảm biến tốc độ bánh xe)
1215 2. Vỏ cầu sau : Bôi keo ron 99000-31110 vào bề mặt ăn khớp với vỏ sau trống phanh.	7. Vỏ sau trống phanh	(a) : 25 N·m (2,5 kgf-m, 18,5 lbf-ft)
3. Vòng đệm phốt dầu	8. Trục cầu sau	⊗ : Không tái sử dụng.

AENK4L0B.book Page 9 Thursday, August 29, 2019 10:31 AM

Tháo và lắp cụm trục cầu sau

AENK4L0B3126002

Tháo

1) Xả nhớt vi sai khỏi vỏ cầu sau. ☞(Trang 3B-3)
2) Tháo guốc phanh. ☞(Trang 4C-4)
3) Tháo cáp phanh tay. ☞(Trang 4D-4)
4) Tháo xi-lanh bánh xe. ☞(Trang 4C-5)
5) Đối với model có trang bị hệ thống ABS và model có trang bị hệ thống ESP®, tháo cảm biến tốc độ bánh sau.
   - Model có trang bị hệ thống ABS: ☞(Trang 4E-42)
   - Model có trang bị hệ thống ESP®: ☞(Trang 4F-58)
6) Tháo đai ốc phanh sau (1) khỏi vỏ sau trống phanh (2).

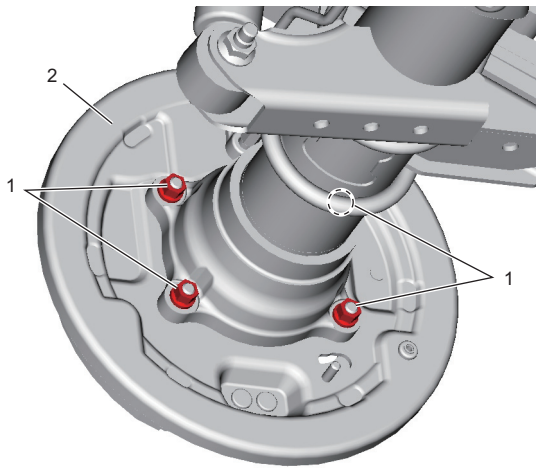

IK4L0A312002-02

7) Tháo trục cầu sau (1) với vỏ sau trống phanh (2) bằng dụng cụ chuyên dụng.

   Dụng cụ chuyên dụng
   (A): 09943-17912
   (B): 09942-15511

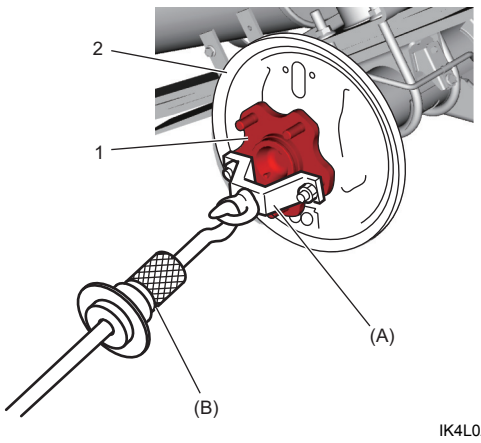

IK4L0A312017-01

8) Tháo phốt dầu trục cầu sau khỏi trục cầu sau (1) bằng dụng cụ chuyên dụng.

LƯU Ý

- **Sử dụng dụng cụ chuyên dụng (B) với dụng cụ chuyên dụng (C) lắp vào phần ren của nó.**
- **Móc chắc ngàm của dụng cụ chuyên dụng (B) vào phốt dầu.**
- **Nếu mép phốt dầu bị tách ra, hãy tháo phốt dầu bằng các dụng cụ chuyên dụng (A), (B) và (C).**

Dụng cụ chuyên dụng
(A): 09942-15511
(B): 09944-96011
(C): 09921-26010

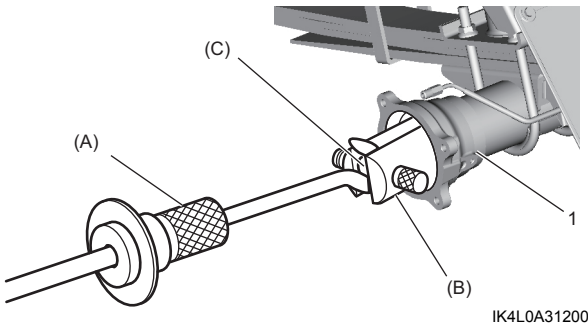

IK4L0A312004-02

9) Tháo vòng đệm phốt dầu (1) khỏi vỏ cầu sau (2).

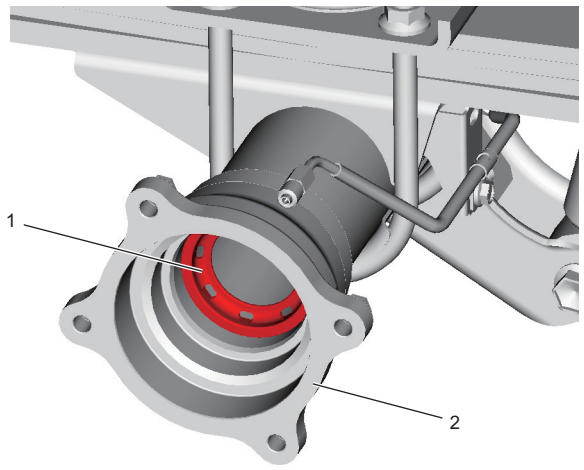

IK4L0A312015-02

Lắp

Thực hiện ngược lại quy trình tháo, lưu ý những điểm sau.

- Lắp vòng đệm phốt dầu mới (3) theo hướng chính xác như được minh họa trong hình.
- Dùng dụng cụ chuyên dụng và búa nhựa, lắp phốt dầu trục cầu sau mới (2) vào vỏ cầu sau (1).

  Dụng cụ chuyên dụng
  (A): 09913-85210

  <u>Khoảng cách giữa vỏ cầu sau và phốt dầu</u>
  "a": 43,9 – 44,9 mm (1,73 – 1,77 in.)