AENK4L0B.book Page 8 Thursday, August 29, 2019 10:31 AM

Sau

Thông tin và quy trình chẩn đoán

Chẩn đoán triệu chứng trục sau

AENK4L0B3124001

Tình trạng	Nguyên nhân có thể	Sửa chữa/Mục tham khảo
Tiếng kêu bất thường	Bạc đạn bánh xe bị mòn hoặc vỡ	*Thay thế.* ☞*(Trang 3A-11)*

Hướng dẫn sửa chữa

Các bộ phận của trục sau

AENK4L0B3126001

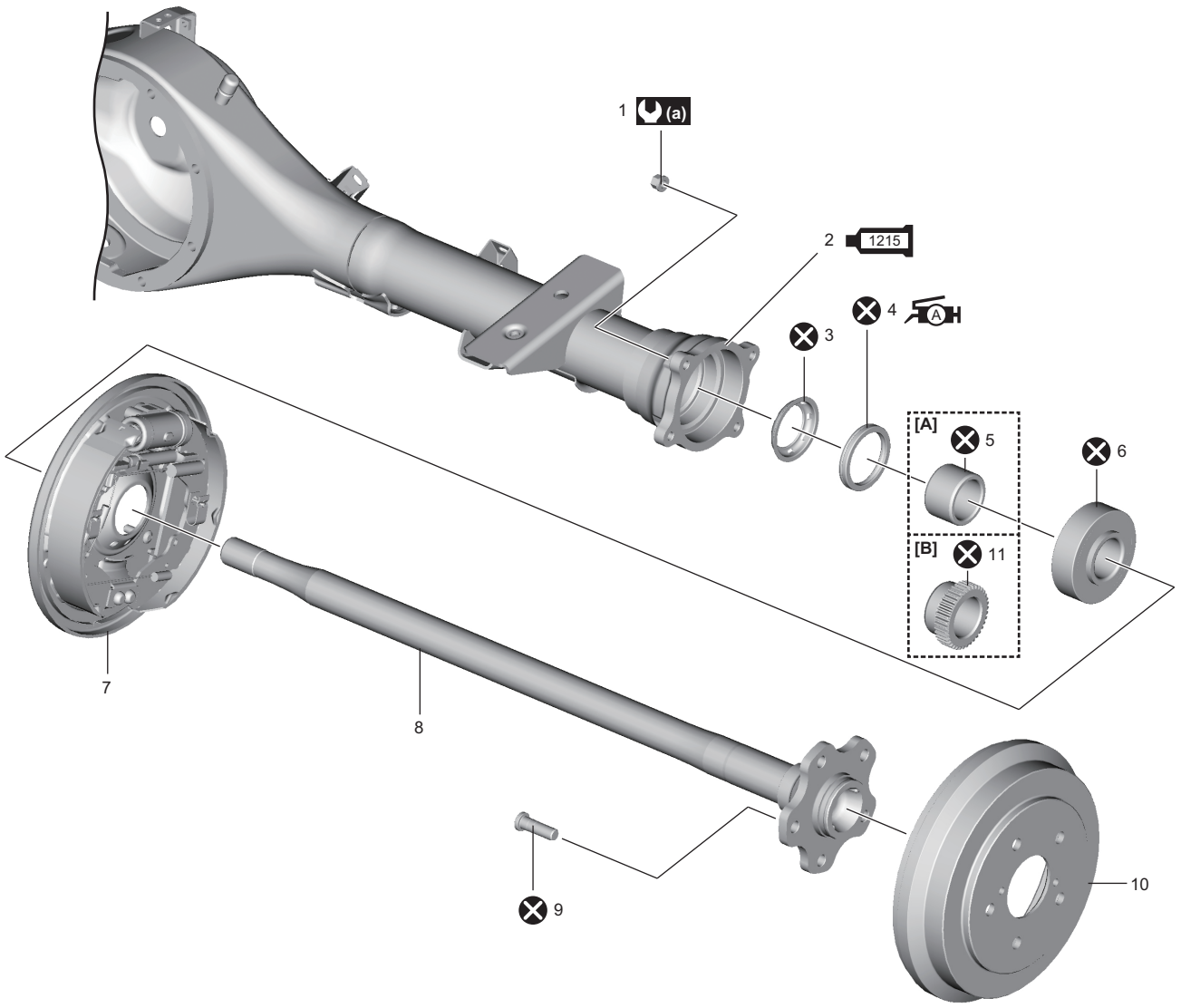

IK4L0B312001-01

[A]: Model không trang bị hệ thống ABS và model không trang bị hệ thống ESP®	A 4. Phốt dầu trục cầu sau : Bôi mỡ 99000-25011 vào mép phốt dầu.	9. Bu-lông moay-ơ bánh xe sau
[B]: Model có trang bị hệ thống ABS và model có trang bị hệ thống ESP®	5. Vòng chặn bạc đạn bánh xe sau	10. Tang trống phanh sau
1. Đai ốc phanh sau	6. Bạc đạn bánh xe sau	11. Vòng chặn bạc đạn bánh xe sau (với vòng cảm biến tốc độ bánh xe)
1215 2. Vỏ cầu sau : Bôi keo ron 99000-31110 vào bề mặt ăn khớp với vỏ sau trống phanh.	7. Vỏ sau trống phanh	(a) : 25 N·m (2,5 kgf-m, 18,5 lbf-ft)
3. Vòng đệm phốt dầu	8. Trục cầu sau	⊗ : Không tái sử dụng.