AENK4L0B.book Page 9 Thursday, August 29, 2019 10:31 AM

Tháo và lắp cụm trục cầu sau

AENK4L0B3126002

Tháo

1) Xả nhớt vi sai khỏi vỏ cầu sau. ☞(Trang 3B-3)
2) Tháo guốc phanh. ☞(Trang 4C-4)
3) Tháo cáp phanh tay. ☞(Trang 4D-4)
4) Tháo xi-lanh bánh xe. ☞(Trang 4C-5)
5) Đối với model có trang bị hệ thống ABS và model có trang bị hệ thống ESP®, tháo cảm biến tốc độ bánh sau.
   - Model có trang bị hệ thống ABS: ☞(Trang 4E-42)
   - Model có trang bị hệ thống ESP®: ☞(Trang 4F-58)
6) Tháo đai ốc phanh sau (1) khỏi vỏ sau trống phanh (2).

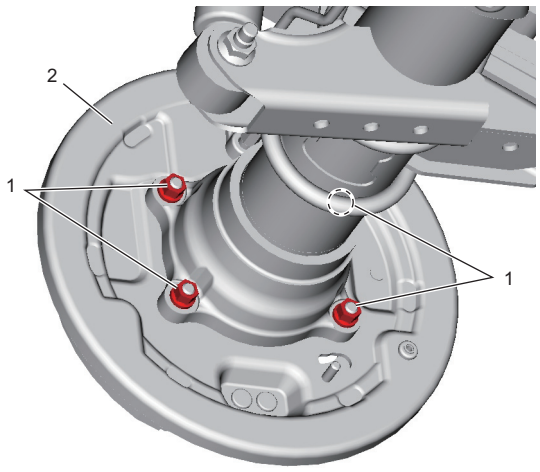

IK4L0A312002-02

7) Tháo trục cầu sau (1) với vỏ sau trống phanh (2) bằng dụng cụ chuyên dụng.

   Dụng cụ chuyên dụng
   (A): 09943-17912
   (B): 09942-15511

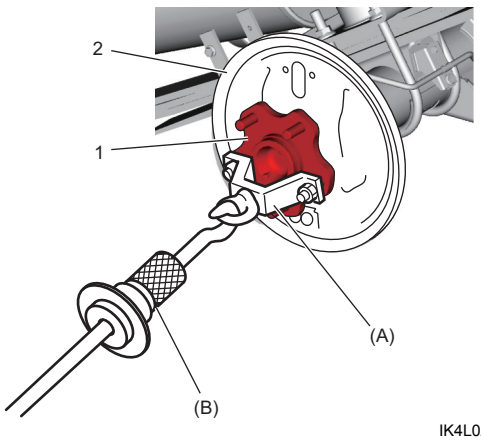

IK4L0A312017-01

8) Tháo phốt dầu trục cầu sau khỏi trục cầu sau (1) bằng dụng cụ chuyên dụng.

LƯU Ý

- **Sử dụng dụng cụ chuyên dụng (B) với dụng cụ chuyên dụng (C) lắp vào phần ren của nó.**
- **Móc chắc ngàm của dụng cụ chuyên dụng (B) vào phốt dầu.**
- **Nếu mép phốt dầu bị tách ra, hãy tháo phốt dầu bằng các dụng cụ chuyên dụng (A), (B) và (C).**

Dụng cụ chuyên dụng
(A): 09942-15511
(B): 09944-96011
(C): 09921-26010

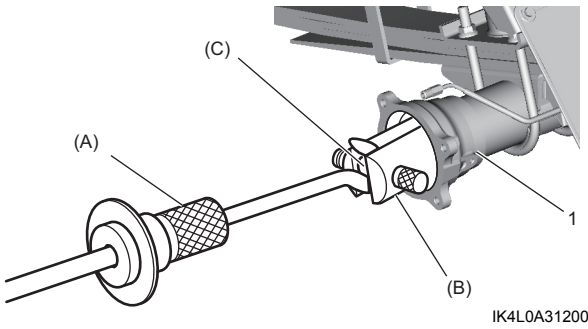

IK4L0A312004-02

9) Tháo vòng đệm phốt dầu (1) khỏi vỏ cầu sau (2).

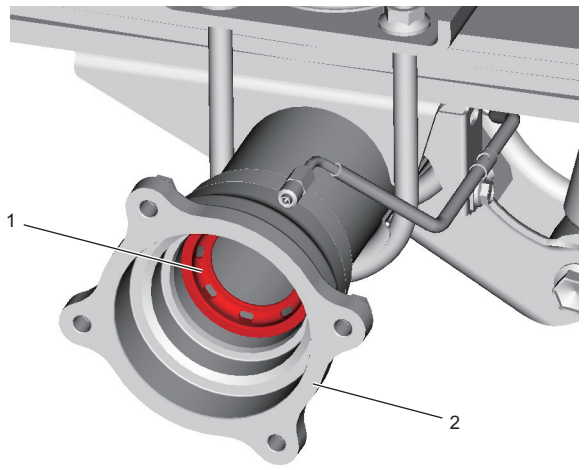

IK4L0A312015-02

Lắp

Thực hiện ngược lại quy trình tháo, lưu ý những điểm sau.

- Lắp vòng đệm phốt dầu mới (3) theo hướng chính xác như được minh họa trong hình.
- Dùng dụng cụ chuyên dụng và búa nhựa, lắp phốt dầu trục cầu sau mới (2) vào vỏ cầu sau (1).

  Dụng cụ chuyên dụng
  (A): 09913-85210

  <u>Khoảng cách giữa vỏ cầu sau và phốt dầu</u>
  "a": 43,9 – 44,9 mm (1,73 – 1,77 in.)

AENK4L0B.book Page 10 Thursday, August 29, 2019 10:31 AM

- Bôi mỡ vào bên trong mép phốt dầu.

  "A": Mỡ 99000-25011
  (Mỡ SUZUKI Super Grease A)

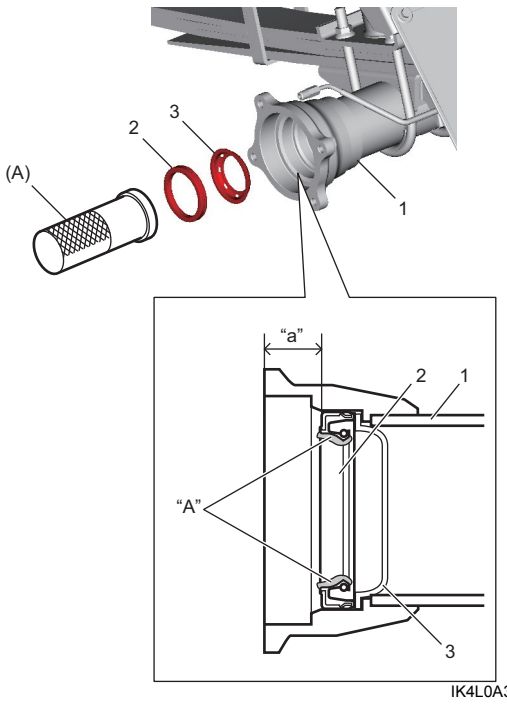

IK4L0A312005-01

- Sau khi làm sạch vỏ cầu sau (1) và vỏ sau trống phanh, bôi keo ron đều và đủ xung quanh bề mặt ăn khớp của vỏ cầu sau và vỏ sau trống phanh.

  "A": Keo ron 99000-31110
  (SUZUKI Bond No.1215)

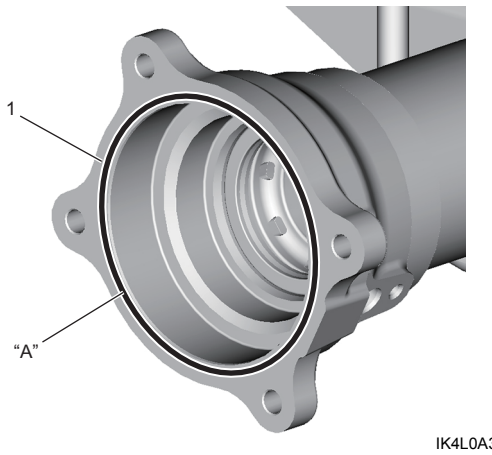

IK4L0A312006-01

- Dùng dụng cụ chuyên dụng và búa nhựa, lắp trục cầu sau (1) vào vỏ sau trống phanh (2).

  Dụng cụ chuyên dụng
  (A): 09913-85210

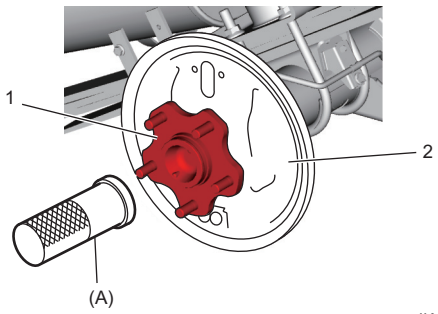

IK4L0A312008-02

- Siết chặt các đai ốc phanh sau (1) đến lực siết quy định.

  Lực siết
  Đai ốc phanh sau (a):
  25 N·m (2,5 kgf-m, 18,5 lbf-ft)

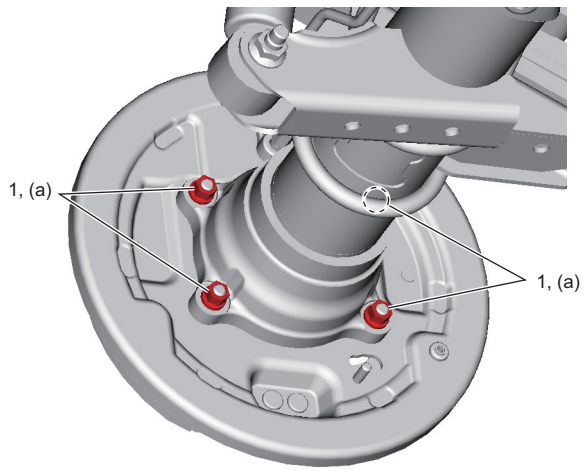

IK4L0A312007-02

- Đối với model có trang bị hệ thống ABS và model có trang bị hệ thống ESP®, lắp cảm biến tốc độ bánh sau.
  - Model có trang bị hệ thống ABS: ☞(Trang 4E-42)
  - Model có trang bị hệ thống ESP®: ☞(Trang 4F-58)
- Lắp xi-lanh bánh xe. ☞(Trang 4C-5)
- Lắp cáp phanh tay. ☞(Trang 4D-4)
- Lắp guốc phanh. ☞(Trang 4C-4)
- Bổ sung nhớt cầu sau. ☞(Trang 3B-3)
- Sau khi lắp các bộ phận phanh, xả khí hệ thống phanh. ☞(Trang 4A-8)

AENK4L0B.book Page 11 Thursday, August 29, 2019 10:31 AM

Tháo rời và lắp lại cụm trục cầu sau

AENK4L0B3126003

Tháo rời

CHÚ Ý

Nếu bề mặt của trục cầu sau khu vực lắp vòng chặn bạc đạn bánh xe sau (với vòng cảm biến tốc độ bánh xe) bị hư hỏng, vòng chặn bạc đạn bánh xe sau (với vòng cảm biến tốc độ bánh xe) có thể không được lắp lại chính xác và do đó cần phải tháo ra.
Khi tháo rời vòng chặn bạc đạn bánh xe sau (với vòng cảm biến tốc độ bánh xe), không được làm hỏng bề mặt của trục cầu sau khu vực lắp vòng chặn bạc đạn bánh xe sau (với vòng cảm biến tốc độ bánh xe).
Thay mới trục cầu sau nếu bị hỏng.

1) Mài phần “a” của vòng chặn bạc đạn bánh xe sau (với vòng cảm biến tốc độ bánh xe) (2) như được minh họa trong hình bằng máy mài (1).

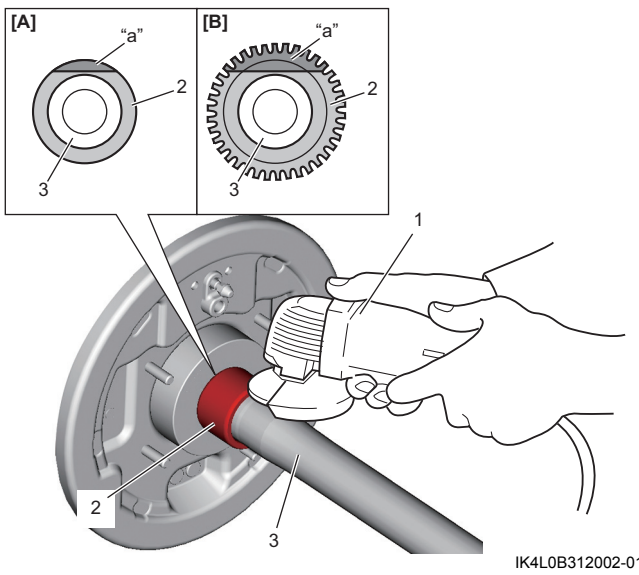

IK4L0B312002-01

[A]:	Model không trang bị hệ thống ABS và model không trang bị hệ thống ESP®
[B]:	Model có trang bị hệ thống ABS và model có trang bị hệ thống ESP®
3.	Trục cầu sau

2) Dùng đục (1) để đục vỡ phần mỏng của vòng chặn bạc đạn bánh xe sau (với vòng cảm biến tốc độ bánh xe) (2) để có thể tháo vòng chặn.

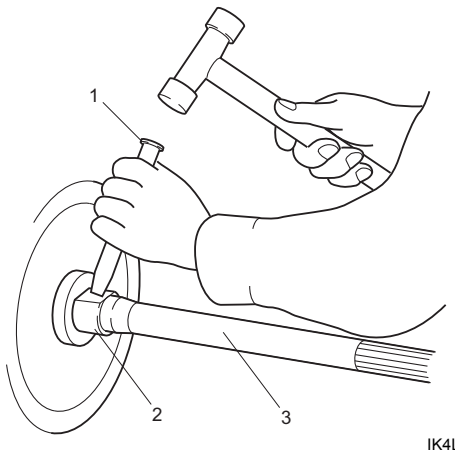

IK4L0A312011-01

3.	Trục cầu sau

3) Dùng dụng cụ chuyên dụng tháo bạc đạn bánh xe sau (1) khỏi trục cầu sau (2).

Dụng cụ chuyên dụng
(A): 09926-36710

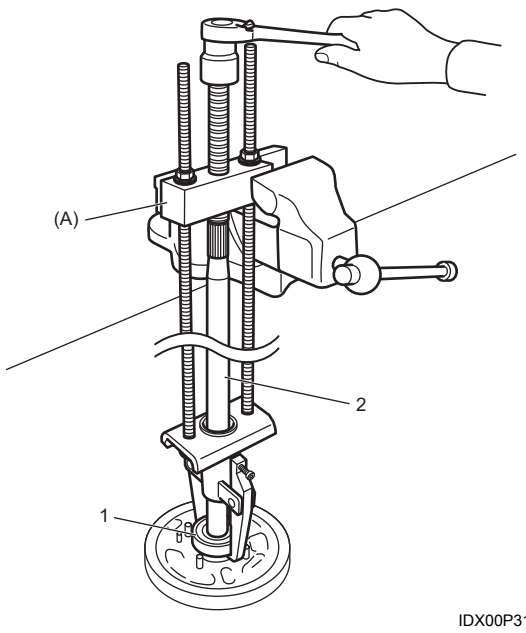

IDX00P312017-02

4) Tháo vỏ sau trống phanh khỏi trục cầu sau (3).
5) Dùng máy ép thủy lực (1), tháo bu-lông moay-ơ bánh xe sau (2) khỏi trục cầu sau nếu cần.

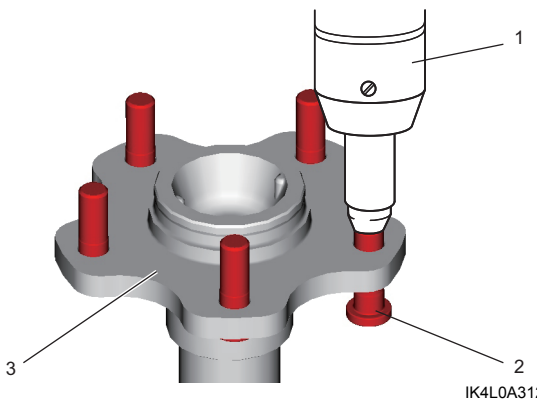

IK4L0A312012-02