AENK4L0B.book Page 1 Thursday, August 29, 2019 10:31 AM

Bộ vi sai

Mô tả chung

Cấu trúc bộ vi sai sau

AENK4L0B3201001

Cụm vi sai sử dụng trục bánh răng truyền lực chính và bánh răng vành chậu.
Cụm vi sai có ý nghĩa quyết định bởi vì công suất truyền động được tập trung tại đây. Do đó, bắt buộc phải sử dụng phụ tùng chính hãng và lực siết quy định. Ngoài ra, do răng trượt ăn khớp với trục bánh răng truyền lực chính và bánh răng vành chậu ở áp suất cao, nên buộc phải bôi trơn chúng bằng loại nhớt bánh răng truyền lực chính quy định.
Các bánh răng truyền lực chính có lợi thế là ngăn tiếng kêu phát ra từ bánh răng, đồng thời chúng cần điều chỉnh chính xác tiếp xúc răng và khe hở cạnh răng.

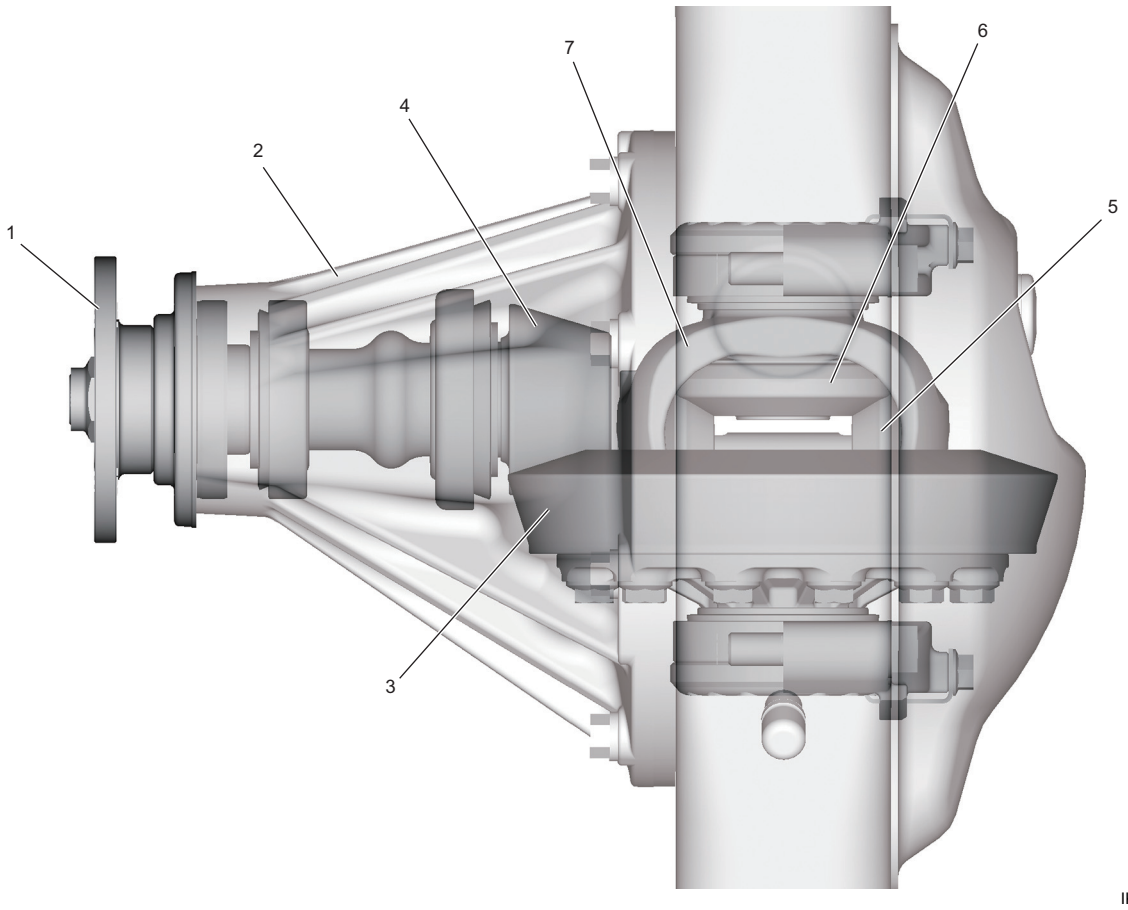

IK4L0A320001-02

1. Mặt bích vi sai	4. Trục bánh răng truyền lực chính/bánh răng truyền lực chính	7. Vỏ bộ vi sai
2. Giá đỡ bộ vi sai	5. Bánh răng hành tinh	
3. Bánh răng vành chậu/bánh răng truyền lực chính	6. Bánh răng bán trục	

AENK4L0B.book Page 2 Thursday, August 29, 2019 10:31 AM

Thông tin và quy trình chẩn đoán

Chẩn đoán triệu chứng bộ vi sai sau

AENK4L0B3204001

Tình trạng	Nguyên nhân có thể	Sửa chữa/Mục tham khảo
Tiếng kêu phát ra từ bánh răng	Chất bôi trơn bị xuống cấp hoặc lẫn nước	*Kiểm tra nhớt cầu sau tham khảo "Kiểm tra nhớt cầu sau" (Trang 3B-2).*
	Chất bôi trơn không đủ	*Kiểm tra nhớt cầu sau tham khảo "Thay nhớt cầu sau" (Trang 3B-3).*
	Khe hở giữa bánh răng truyền lực chính và bánh răng vành chậu được điều chỉnh không chính xác	*Điều chỉnh theo quy định trong "Lắp lại cụm vi sai sau" (Trang 3B-9).*
	Tiếp xúc răng không chính xác giữa bánh răng truyền lực chính và bánh răng vành chậu	*Điều chỉnh hoặc thay thế theo "Lắp lại cụm vi sai sau" (Trang 3B-9).*
	Bu-lông cố định bánh răng vành chậu bị lỏng	*Thay thế theo "Lắp lại cụm vi sai sau" (Trang 3B-9).*
	Các bánh răng bán trục hoặc các bánh răng hành tinh bị hư hỏng	*Thay thế theo "Kiểm tra bộ phận của bộ vi sai sau" (Trang 3B-8).*
Tiếng kêu phát ra từ bạc đạn	Tiếng kêu không dứt: Chất bôi trơn bị xuống cấp hoặc lẫn nước	*Kiểm tra nhớt cầu sau tham khảo "Thay nhớt cầu sau" (Trang 3B-3).*
	Tiếng kêu không dứt: Chất bôi trơn không đủ	*Kiểm tra nhớt cầu sau tham khảo "Thay nhớt cầu sau" (Trang 3B-3).*
	Tiếng kêu khi chạy theo quán tính: (Các) bạc đạn của trục bánh răng truyền lực chính bị hỏng	*Thay thế theo "Tháo rời cụm vi sai sau" (Trang 3B-6) và "Lắp lại cụm vi sai sau" (Trang 3B-9).*
	Tiếng kêu khi rẽ: (Các) bạc đạn vi sai hoặc (các) bạc đạn trục bị hỏng	*Thay thế theo "Tháo rời cụm vi sai sau" (Trang 3B-6) và "Lắp lại cụm vi sai sau" (Trang 3B-9).*
Rò rỉ nhớt	Nút chụp ống thông hơi bị nghẹt	*Làm sạch.*
	Phốt dầu bị mòn hoặc bị hỏng	*Thay thế.*
	Quá nhiều nhớt	*Điều chỉnh mức nhớt cầu sau tham khảo "Kiểm tra nhớt cầu sau" (Trang 3B-2).*
	Nới lỏng bu-lông giá đỡ bộ vi sai	*Thay thế hoặc siết lại theo "Lắp lại cụm vi sai sau" (Trang 3B-9).*

Hướng dẫn sửa chữa

Kiểm tra nhớt cầu sau

AENK4L0B3206001

1) Dừng động cơ và nâng xe theo chiều ngang.
2) Kiểm tra bộ vi sai xem có rò rỉ nhớt không. Nếu có rò rỉ, hãy khắc phục hoặc sửa chữa điểm rò rỉ.
3) Tháo nút châm nhớt/thăm mực nhớt (1).
4) Kiểm tra tình trạng nhiễm bẩn nhớt và đảm bảo mực nhớt (2) nằm ngay bên dưới lỗ nút châm nhớt/thăm mức nhớt vi sai bằng dụng cụ chuyên dụng.
   Nếu nhớt bị bẩn hoặc thiếu quá mức, hãy thay nhớt hoặc bổ sung thêm nhớt quy định đến miệng nút châm. ☞(Trang 3B-3)

   Dụng cụ chuyên dụng
   (A): 09922-36310

5) Lắp vòng đệm mới vào nút châm nhớt/thăm mực nhớt và siết chặt nút châm nhớt/thăm mực nhớt đến lực siết quy định.

Lực siết
Nút thăm mực nhớt/châm nhớt cầu sau (a):
50 N·m (5,1 kgf-m, 37,0 lbf-ft)

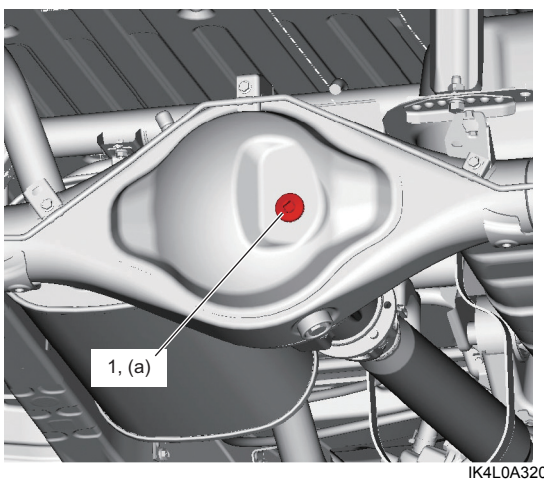

IK4L0A320002-01