AENK4L0B.book Page 1 Thursday, August 29, 2019 10:31 AM

Bộ vi sai

Mô tả chung

Cấu trúc bộ vi sai sau

AENK4L0B3201001

Cụm vi sai sử dụng trục bánh răng truyền lực chính và bánh răng vành chậu.
Cụm vi sai có ý nghĩa quyết định bởi vì công suất truyền động được tập trung tại đây. Do đó, bắt buộc phải sử dụng phụ tùng chính hãng và lực siết quy định. Ngoài ra, do răng trượt ăn khớp với trục bánh răng truyền lực chính và bánh răng vành chậu ở áp suất cao, nên buộc phải bôi trơn chúng bằng loại nhớt bánh răng truyền lực chính quy định.
Các bánh răng truyền lực chính có lợi thế là ngăn tiếng kêu phát ra từ bánh răng, đồng thời chúng cần điều chỉnh chính xác tiếp xúc răng và khe hở cạnh răng.

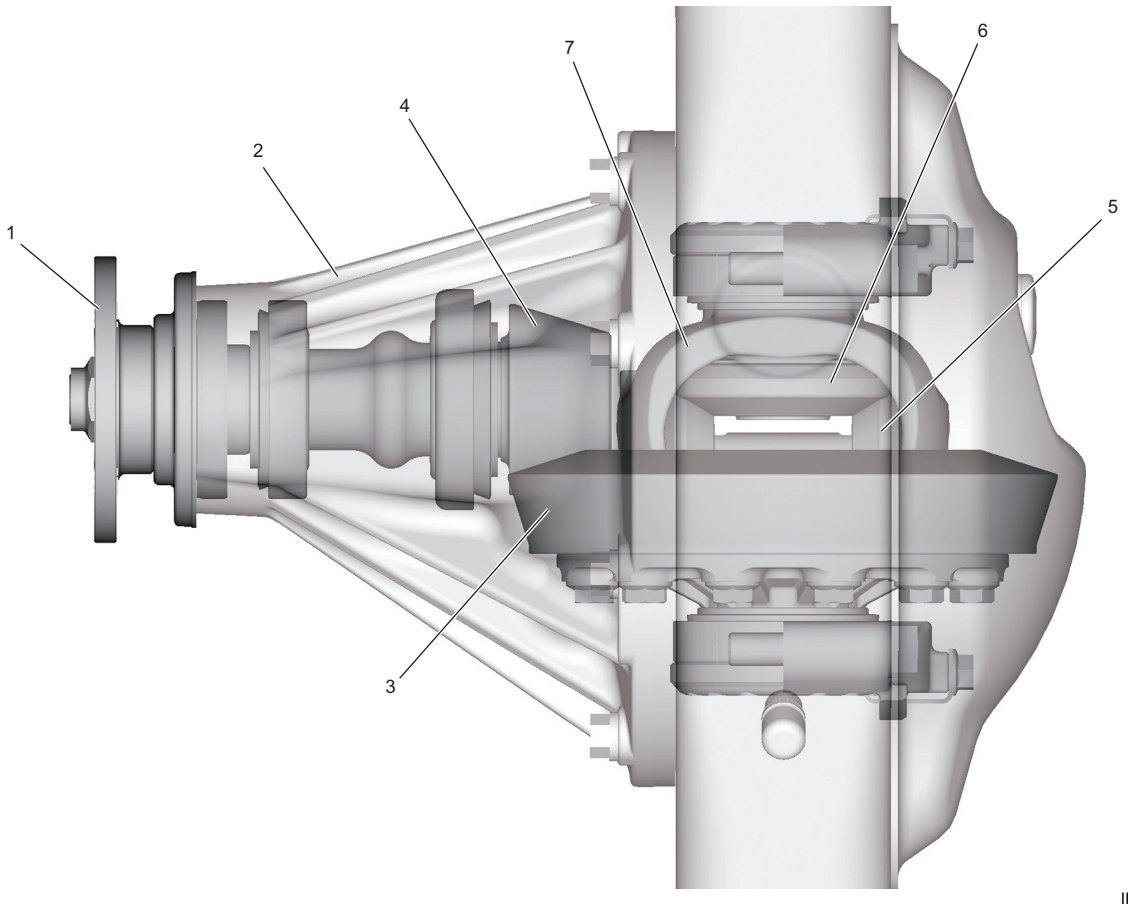

IK4L0A320001-02

1. Mặt bích vi sai	4. Trục bánh răng truyền lực chính/bánh răng truyền lực chính	7. Vỏ bộ vi sai
2. Giá đỡ bộ vi sai	5. Bánh răng hành tinh	
3. Bánh răng vành chậu/bánh răng truyền lực chính	6. Bánh răng bán trục	