AENK4L0B.book Page 3 Thursday, August 29, 2019 10:31 AM

1. Vòi xịt nước rửa kính	4. Bình nước rửa kính	7. Công tắc cần gạt mưa và rửa kính
2. Ống nước rửa kính	5. Cụm mô-tơ cần gạt mưa kính chắn gió	8. Dấu : Màu cam (bên phải) hoặc màu trắng (bên trái)
3. Giắc cắm	6. Thanh nối cần gạt mưa kính chắn gió	

Thông tin và quy trình chẩn đoán

Chẩn đoán triệu chứng cần gạt mưa và rửa kính

AENK4L0B9404001

Tình trạng	Nguyên nhân có thể	Sửa chữa / Mục tham khảo
Các sự cố cần gạt mưa	Mô-tơ cần gạt mưa kính chắn gió bị lỗi	*"Kiểm tra hoạt động của mô-tơ cần gạt mưa kính chắn gió" (Trang 9D-6)*
	Công tắc cần gạt mưa và rửa kính bị lỗi (công tắc cần gạt mưa)	*"Kiểm tra công tắc cần gạt mưa và rửa kính" (Trang 9D-8)*
	Đường dây hoặc dây nối đất bị lỗi	*Sửa đường dây điện.*
Các sự cố rửa kính	Ống nước rửa kính (bao gồm van một chiều và giắc cắm) hoặc vòi xịt nước rửa kính bị hỏng	*Kiểm tra xem ống nước rửa kính hoặc vòi xịt nước rửa kính có bị tắc và bị cong không. ☞(Trang 9D-1)*
	Bơm rửa kính bị hỏng	*"Kiểm tra bơm rửa kính" (Trang 9D-4)*
	Công tắc cần gạt mưa và rửa kính bị lỗi (công tắc rửa kính)	*"Kiểm tra công tắc cần gạt mưa và rửa kính" (Trang 9D-8)*
	Đường dây hoặc dây nối đất bị lỗi	*Sửa đường dây điện.*

Hướng dẫn sửa chữa

Tháo và lắp bình nước rửa kính và bơm nước rửa kính

AENK4L0B9406001

Tháo

1) Gập ghế hành khách.
2) Xả nước rửa kính như sau.
   a) Rút ống nước rửa kính (1) khỏi bơm rửa kính chắn gió (2).
   b) Gắn ống xả (3) vào bơm rửa kính chắn gió, sau đó xả nước rửa kính.

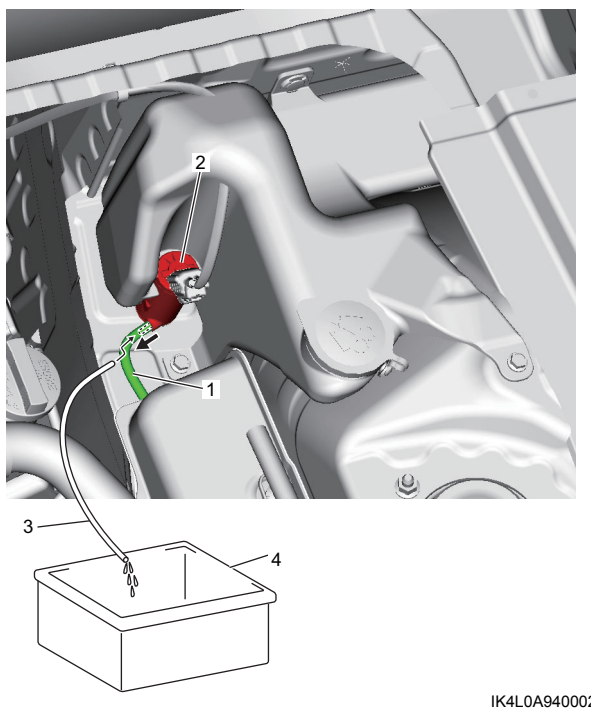

IK4L0A940002-01

4. Hộp chứa

   c) Tháo ống xả khỏi bơm rửa kính chắn gió sau khi xả nước rửa kính.
3) Rút giắc cắm bơm rửa kính (1).
4) Tháo các bu-lông (2) và kẹp (A), sau đó tháo bình nước rửa kính (3).

AENK4L0B.book Page 4 Thursday, August 29, 2019 10:31 AM

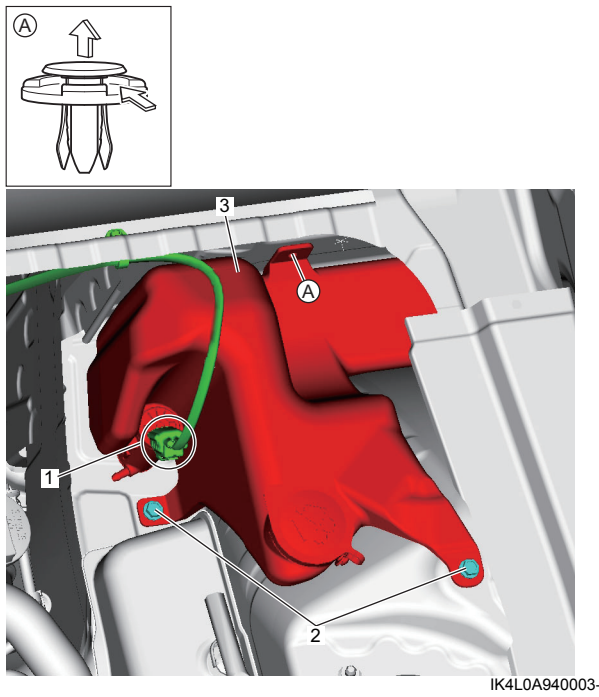

IK4L0A940003-03

5) Tháo bơm rửa kính chắn gió (1) khỏi bình nước rửa kính.

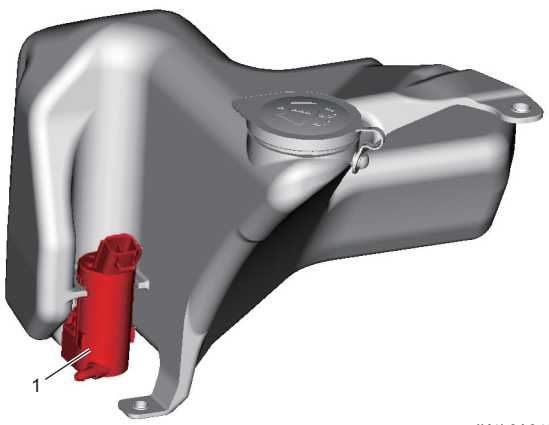

IK4L0A940004-01

Lắp

Thực hiện ngược lại quy trình tháo, lưu ý điểm sau.

- Siết kẹp (A), sau đó siết các bu-lông bình nước rửa kính (1) theo thứ tự (“1” - “2”) đến lực siết quy định.

  Lực siết
  Bu-lông bình nước rửa kính (a):
  3,9 N·m (0,40 kgf-m, 3,0 lbf-ft)

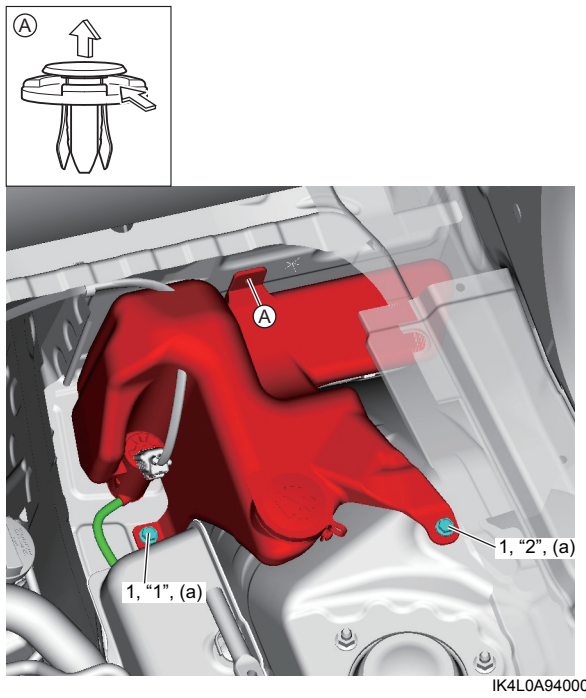

IK4L0A940005-04

Kiểm tra bơm rửa kính

AENK4L0B9406002

Nối cực dương (+) và cực âm (–) của bình điện với bơm rửa kính (1) như hình minh họa. Nếu bơm rửa kính không hoạt động, hãy thay bơm rửa kính.

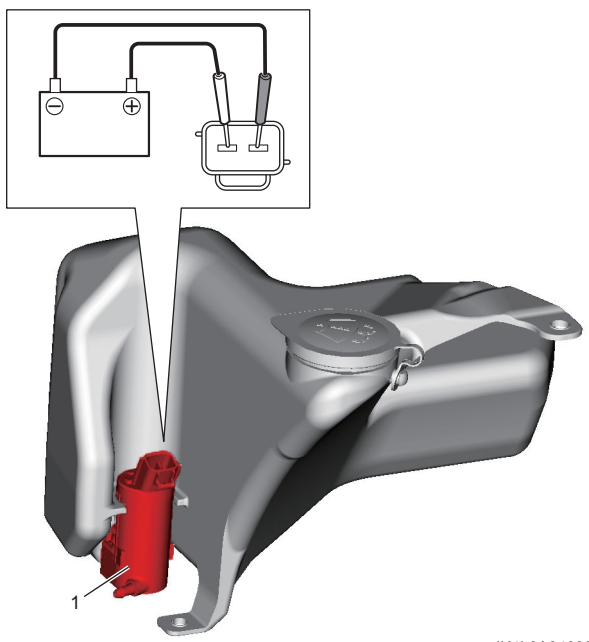

IK4L0A940006-01