AENK4L0B.book Page 4 Thursday, August 29, 2019 10:31 AM

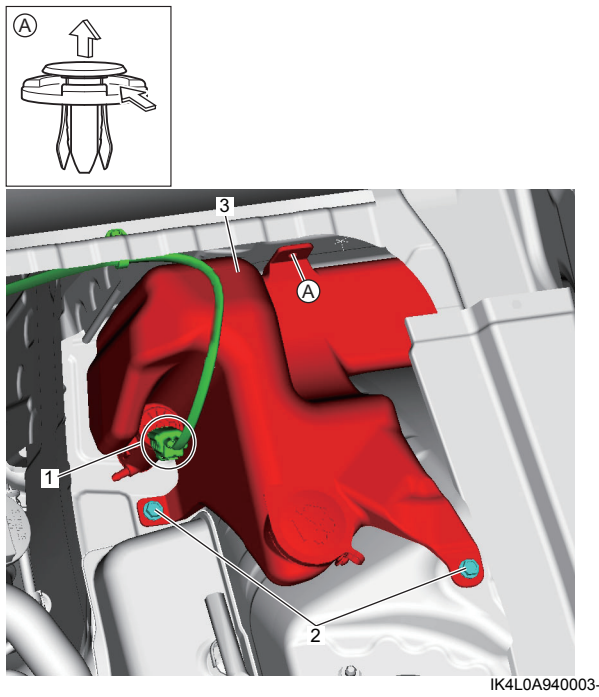

IK4L0A940003-03

5) Tháo bơm rửa kính chắn gió (1) khỏi bình nước rửa kính.

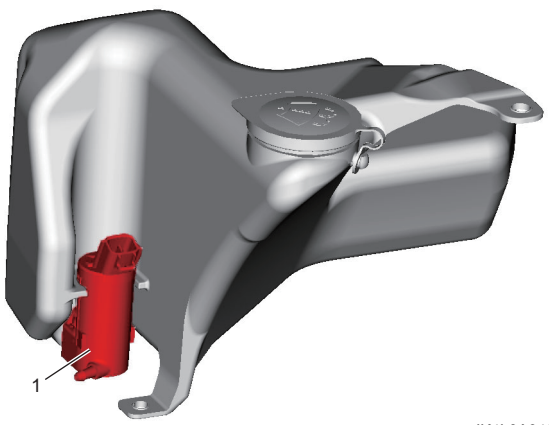

IK4L0A940004-01

Lắp

Thực hiện ngược lại quy trình tháo, lưu ý điểm sau.

- Siết kẹp (A), sau đó siết các bu-lông bình nước rửa kính (1) theo thứ tự (“1” - “2”) đến lực siết quy định.

  Lực siết
  Bu-lông bình nước rửa kính (a):
  3,9 N·m (0,40 kgf-m, 3,0 lbf-ft)

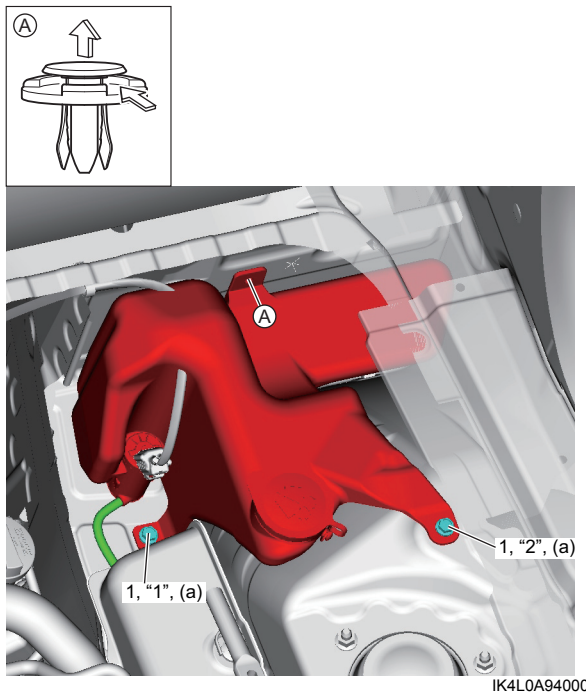

IK4L0A940005-04

Kiểm tra bơm rửa kính

AENK4L0B9406002

Nối cực dương (+) và cực âm (–) của bình điện với bơm rửa kính (1) như hình minh họa. Nếu bơm rửa kính không hoạt động, hãy thay bơm rửa kính.

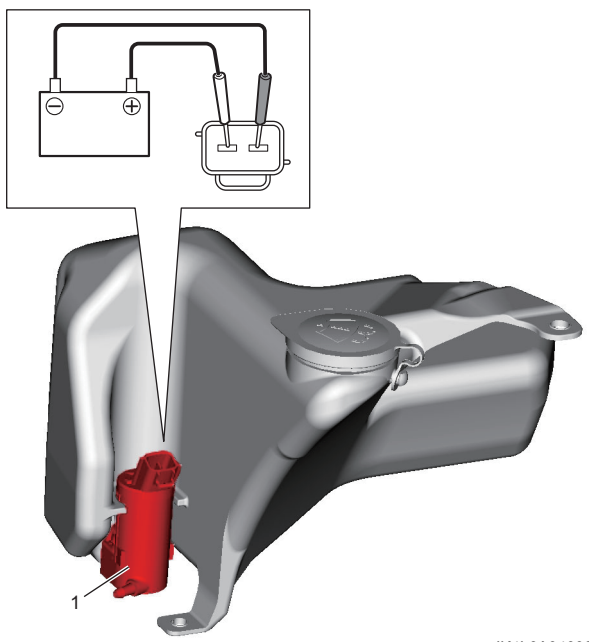

IK4L0A940006-01

Tháo và lắp mô-tơ cần gạt mưa kính chắn gió

AENK4L0B9406003

Tháo

1) Tháo nắp chốt quay cần gạt mưa (1) và đai ốc thanh nối cần gạt mưa (2), và tháo thanh nối cần gạt mưa kính chắn gió (3).

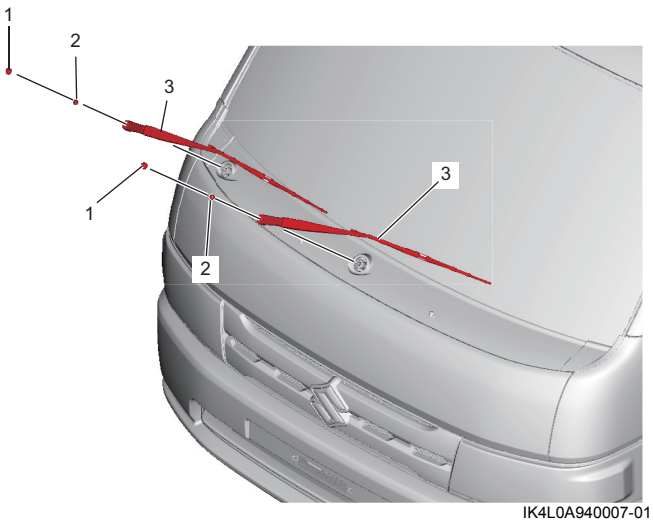

IK4L0A940007-01

2) Tháo tấm ốp phần khung trước đầu xe. ☞(Trang 9J-1)
3) Rút giắc cắm mô-tơ cần gạt mưa kính chắn gió (1).
4) Tháo bu-lông mô-tơ cần gạt mưa (2) và tháo mô-tơ cần gạt mưa kính chắn gió (3).

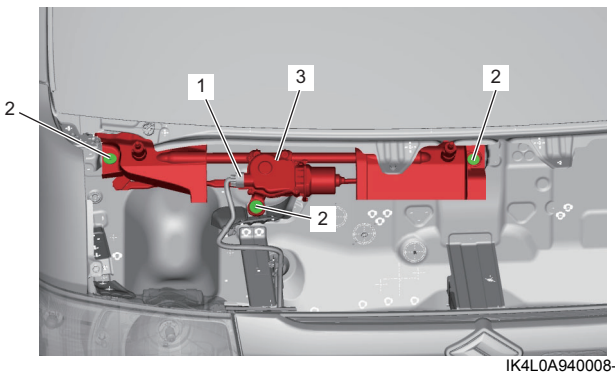

IK4L0A940008-02

Lắp

Thực hiện ngược lại quy trình tháo, lưu ý những điểm sau.

- Siết chặt bu-lông mô-tơ cần gạt mưa (1) theo thứ tự (“1” - “3”) đến lực siết quy định.

  Lực siết
  Bu-lông mô-tơ cần gạt mưa (a):
  8,3 N·m (0,85 kgf-m, 6,5 lbf-ft)

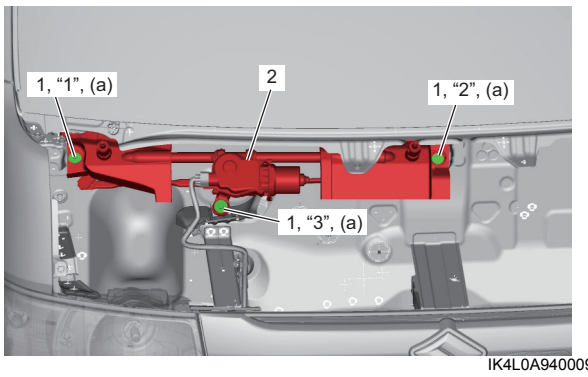

IK4L0A940009-02

2.	Mô-tơ cần gạt mưa kính chắn gió

- Lắp thanh nối cần gạt mưa kính chắn gió (1) vào các vị trí như được minh họa trong hình.
- Siết chặt đai ốc thanh nối cần gạt mưa đến lực siết quy định.

  Lực siết
  Đai ốc thanh nối cần gạt mưa (a):
  16 N·m (1,6 kgf-m, 12,0 lbf-ft)

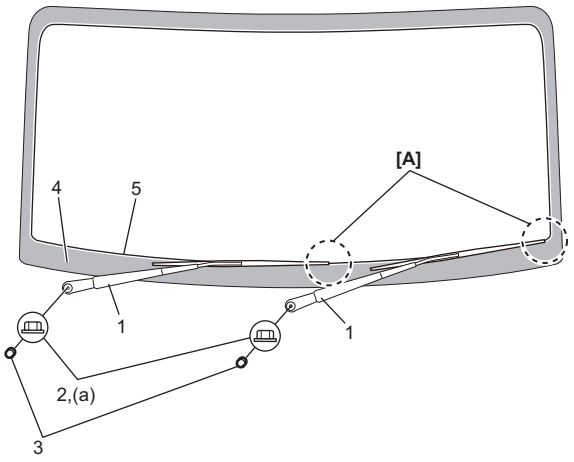

IEV70Q940007-01

[A]:	Căn chỉnh đầu lưỡi gạt mưa kính chắn gió thẳng hàng với viền lớp phủ ceramic (5).
2.	Đai ốc thanh nối cần gạt mưa
3.	Nắp chốt quay cần gạt mưa
4.	Lớp phủ ceramic