Tháo và lắp mô-tơ cần gạt mưa kính chắn gió

AENK4L0B9406003

Tháo

1) Tháo nắp chốt quay cần gạt mưa (1) và đai ốc thanh nối cần gạt mưa (2), và tháo thanh nối cần gạt mưa kính chắn gió (3).

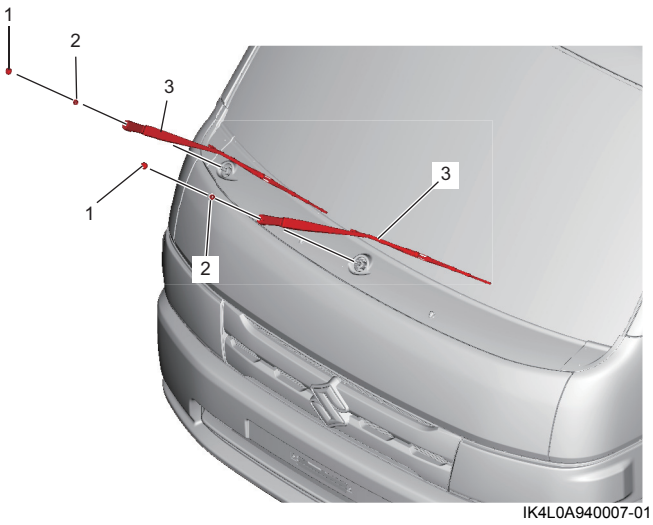

IK4L0A940007-01

2) Tháo tấm ốp phần khung trước đầu xe. ☞(Trang 9J-1)
3) Rút giắc cắm mô-tơ cần gạt mưa kính chắn gió (1).
4) Tháo bu-lông mô-tơ cần gạt mưa (2) và tháo mô-tơ cần gạt mưa kính chắn gió (3).

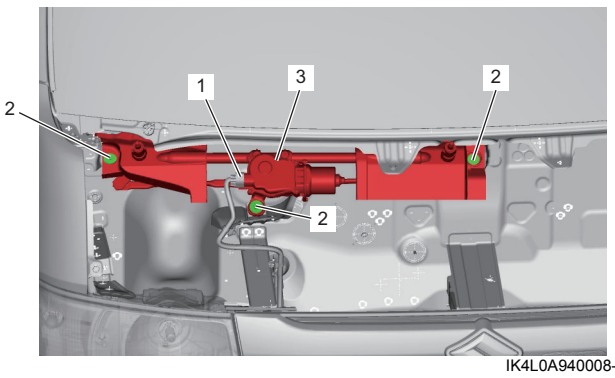

IK4L0A940008-02

Lắp

Thực hiện ngược lại quy trình tháo, lưu ý những điểm sau.

- Siết chặt bu-lông mô-tơ cần gạt mưa (1) theo thứ tự (“1” - “3”) đến lực siết quy định.

  Lực siết
  Bu-lông mô-tơ cần gạt mưa (a):
  8,3 N·m (0,85 kgf-m, 6,5 lbf-ft)

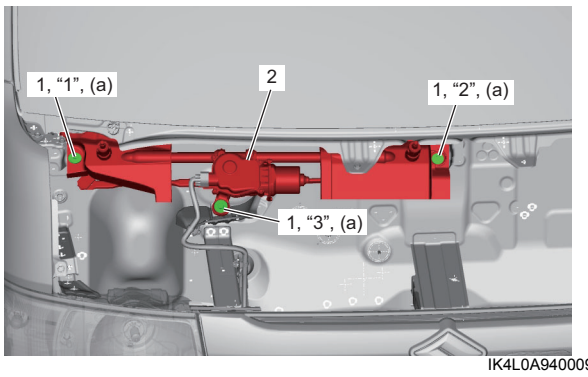

IK4L0A940009-02

2.	Mô-tơ cần gạt mưa kính chắn gió

- Lắp thanh nối cần gạt mưa kính chắn gió (1) vào các vị trí như được minh họa trong hình.
- Siết chặt đai ốc thanh nối cần gạt mưa đến lực siết quy định.

  Lực siết
  Đai ốc thanh nối cần gạt mưa (a):
  16 N·m (1,6 kgf-m, 12,0 lbf-ft)

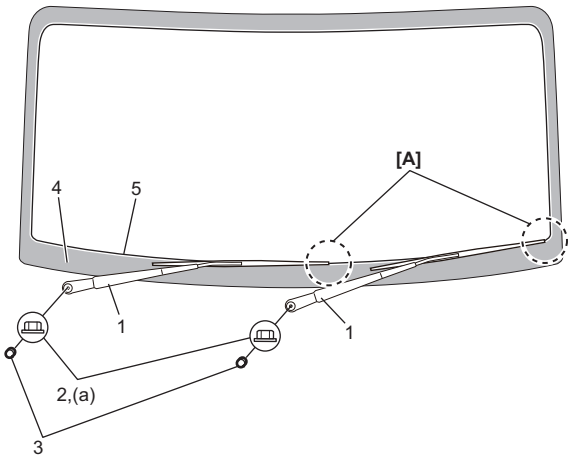

IEV70Q940007-01

[A]:	Căn chỉnh đầu lưỡi gạt mưa kính chắn gió thẳng hàng với viền lớp phủ ceramic (5).
2.	Đai ốc thanh nối cần gạt mưa
3.	Nắp chốt quay cần gạt mưa
4.	Lớp phủ ceramic

AENK4L0B.book Page 6 Thursday, August 29, 2019 10:31 AM

Kiểm tra hoạt động của mô-tơ cần gạt mưa kính chắn gió

AENK4L0B9406004

1) Đánh dấu (1) như được minh họa trong hình khi mô-tơ cần gạt mưa kính chắn gió đã dừng.

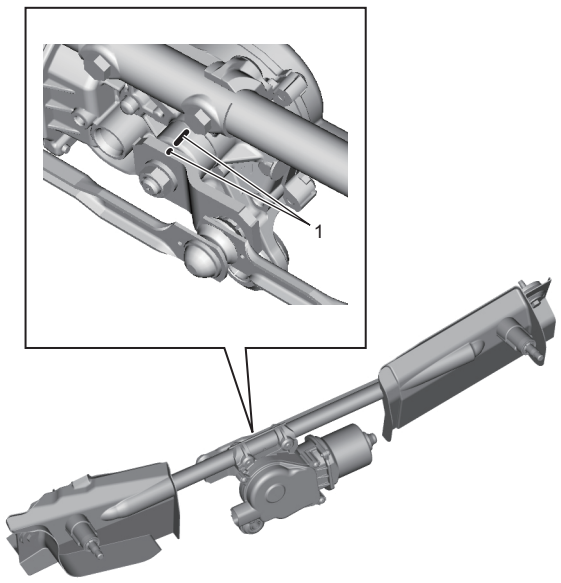

IK4L0A940010-02

2) Nối cực dương (+) và cực âm (–) của bình điện với các cực giắc cắm mô-tơ cần gạt mưa kính chắn gió như hình minh họa để vận hành mô-tơ kính chắn gió ở tốc độ thấp. Nếu mô-tơ cần gạt mưa kính chắn gió không hoạt động, hãy thay mô-tơ cần gạt mưa kính chắn gió.

RHD

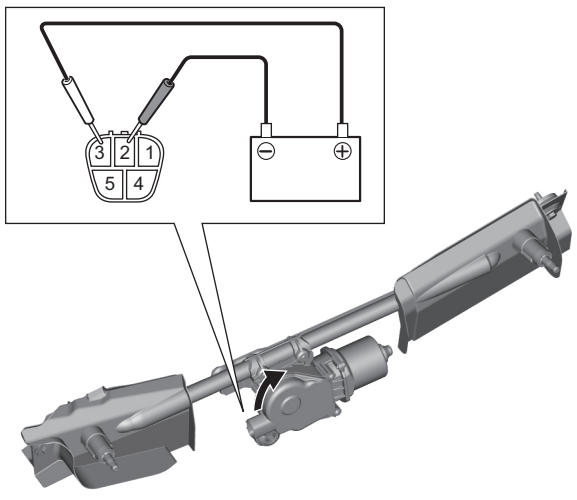

IK4L0A940011-06

LHD

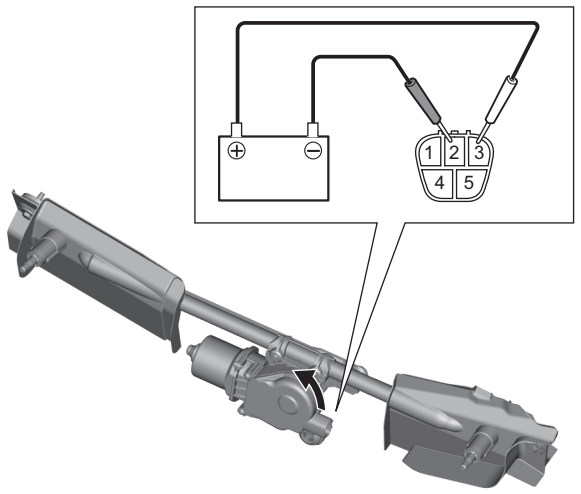

IK4L0B940002-01

3) Nối cực dương (+) và cực âm (–) của bình điện với các cực giắc cắm mô-tơ cần gạt mưa kính chắn gió như hình minh họa để vận hành mô-tơ kính chắn gió ở tốc độ cao. Nếu mô-tơ cần gạt mưa kính chắn gió không hoạt động, hãy thay mô-tơ cần gạt mưa kính chắn gió.

RHD

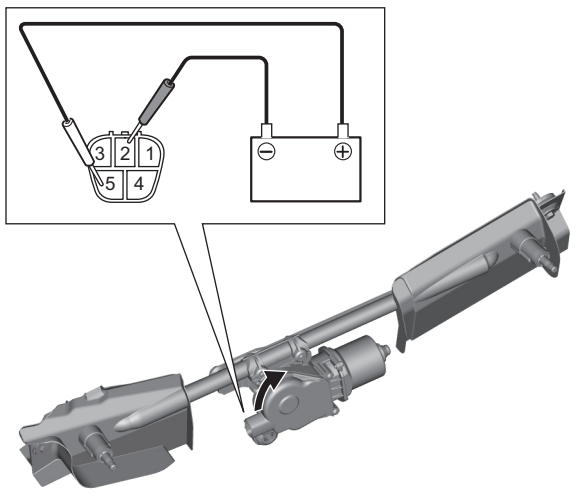

IK4L0A940012-03