AENK4L0B.book Page 6 Thursday, August 29, 2019 10:31 AM

Kiểm tra hoạt động của mô-tơ cần gạt mưa kính chắn gió

AENK4L0B9406004

1) Đánh dấu (1) như được minh họa trong hình khi mô-tơ cần gạt mưa kính chắn gió đã dừng.

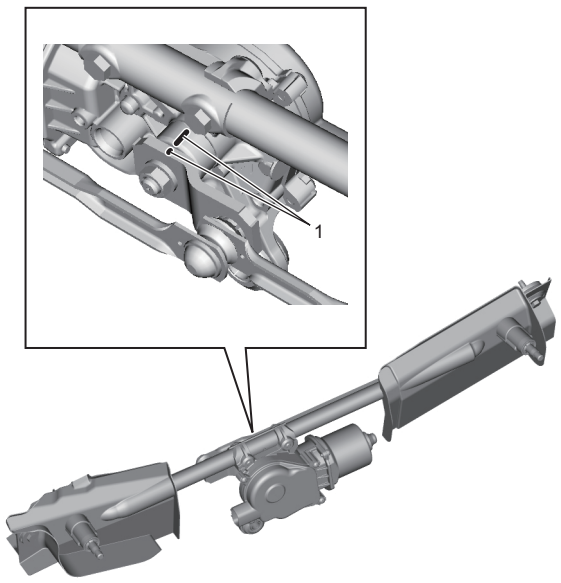

IK4L0A940010-02

2) Nối cực dương (+) và cực âm (–) của bình điện với các cực giắc cắm mô-tơ cần gạt mưa kính chắn gió như hình minh họa để vận hành mô-tơ kính chắn gió ở tốc độ thấp. Nếu mô-tơ cần gạt mưa kính chắn gió không hoạt động, hãy thay mô-tơ cần gạt mưa kính chắn gió.

RHD

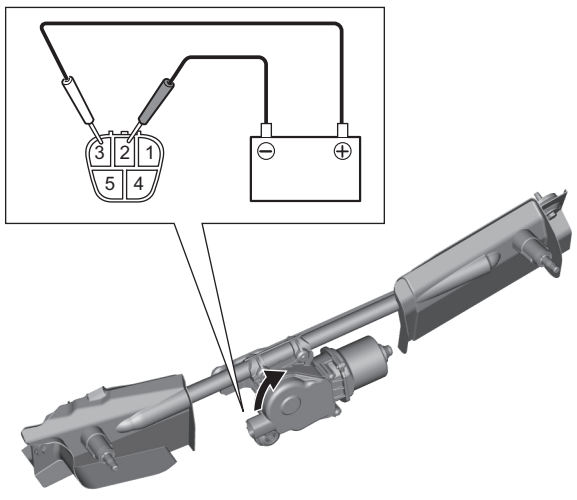

IK4L0A940011-06

LHD

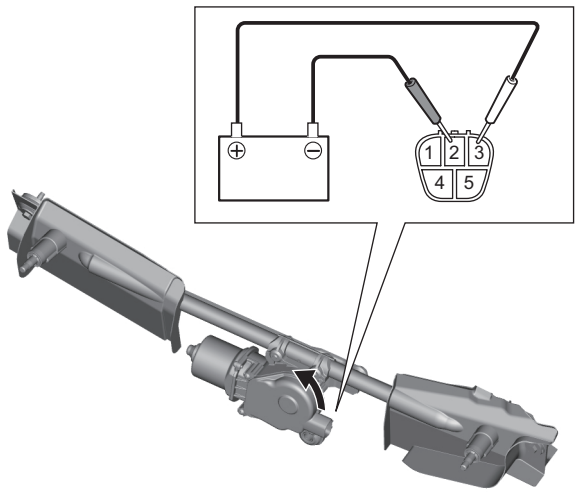

IK4L0B940002-01

3) Nối cực dương (+) và cực âm (–) của bình điện với các cực giắc cắm mô-tơ cần gạt mưa kính chắn gió như hình minh họa để vận hành mô-tơ kính chắn gió ở tốc độ cao. Nếu mô-tơ cần gạt mưa kính chắn gió không hoạt động, hãy thay mô-tơ cần gạt mưa kính chắn gió.

RHD

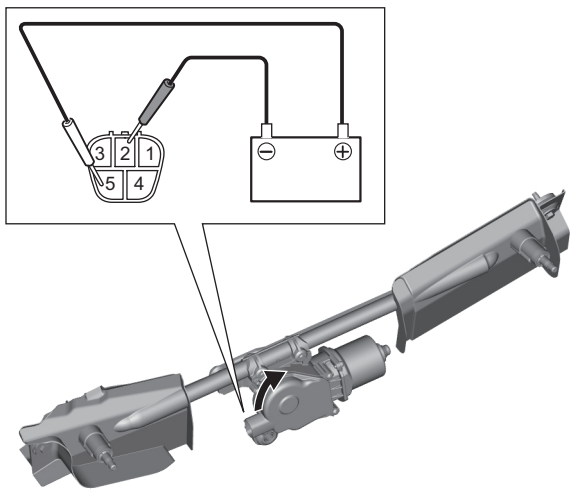

IK4L0A940012-03

AENK4L0B.book Page 7 Thursday, August 29, 2019 10:31 AM

LHD

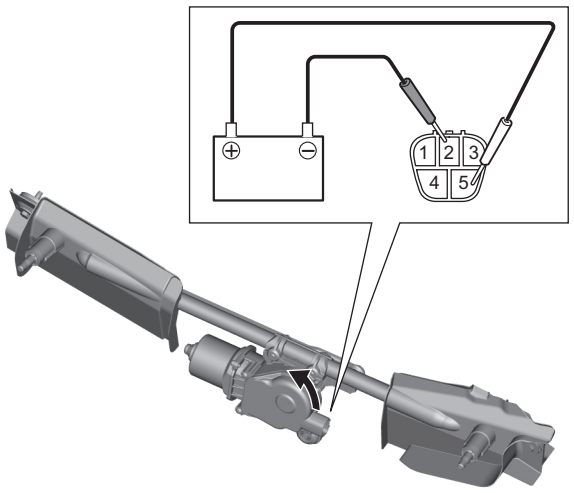

IK4L0B940003-01

4) Tiến hành những bước sau đây để kiểm ra xem mô-tơ cần gạt mưa kính chắn gió có dừng ở vị trí dừng cần gạt mưa không.
   a) Nối dây dẫn từ cực dương (+) bình điện tới cực “3” của giắc cắm mô-tơ cần gạt mưa kính chắn gió. Nối dây dẫn từ cực âm (–) bình điện tới cực “2” của giắc cắm mô-tơ cần gạt mưa kính chắn gió. Mô-tơ cần gạt mưa kính chắn gió sẽ bắt đầu quay.

RHD

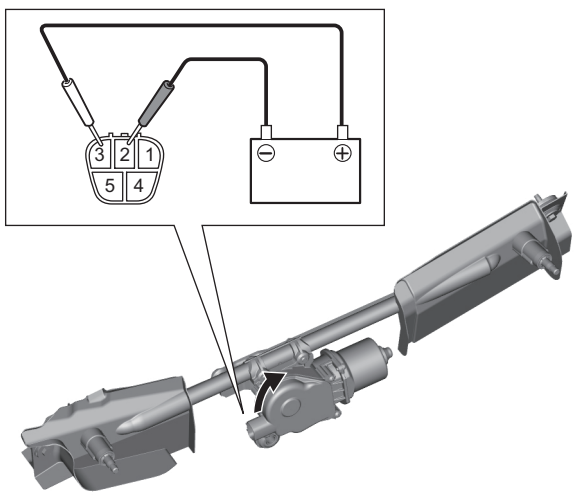

IK4L0A940011-06

LHD

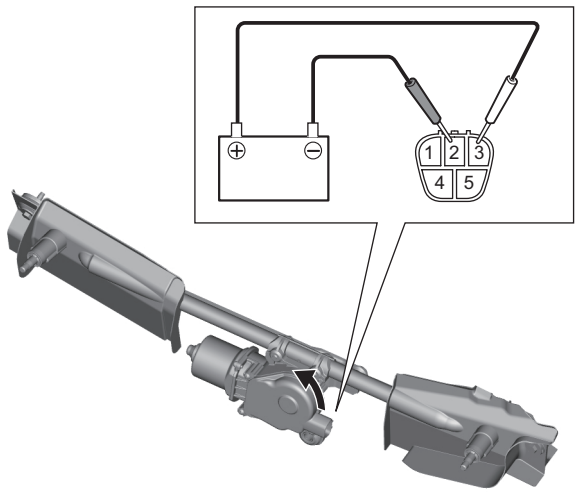

IK4L0B940002-01

   b) Ngắt dây dẫn từ cực “3” của giắc cắm mô-tơ cần gạt mưa kính chắn gió để dừng mô-tơ cần gạt mưa kính chắn gió khi các dấu (1) không thẳng hàng.
   c) Nối đoạn dây giữa cực “4” và cực “3” của giắc cắm mô-tơ cần gạt mưa kính chắn gió. Sau đó nối dây dẫn từ cực dương (+) của bình điện với cực “1” của giắc cắm mô-tơ cần gạt mưa kính chắn gió và nối dây dẫn từ cực âm (–) bình điện với cực “2” của giắc cắm mô-tơ cần gạt mưa kính chắn gió. Kiểm tra để đảm bảo mô-tơ cần gạt mưa kính chắn gió bắt đầu quay trở lại rồi dừng khi các dấu (1) thẳng hàng.

RHD

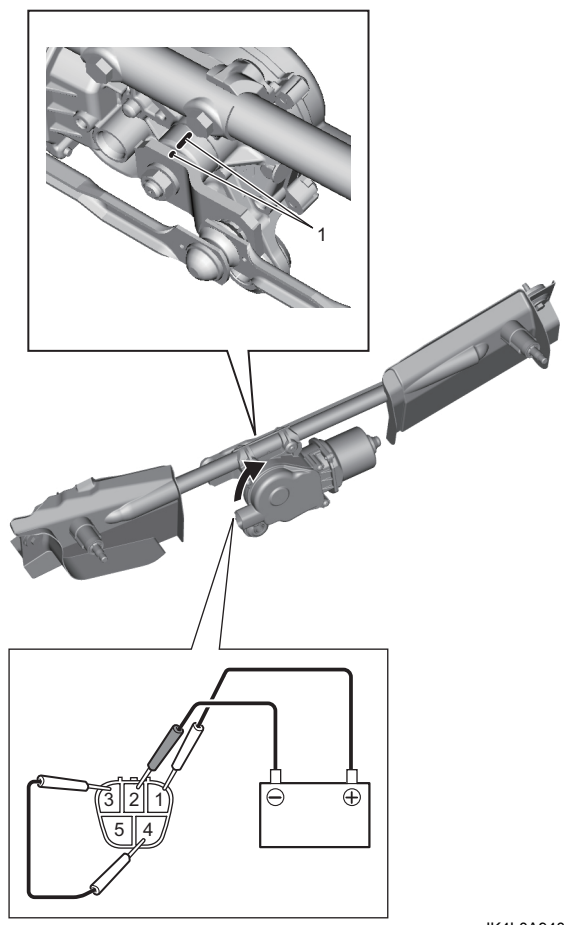

IK4L0A940013-03

AENK4L0B.book Page 8 Thursday, August 29, 2019 10:31 AM

LHD

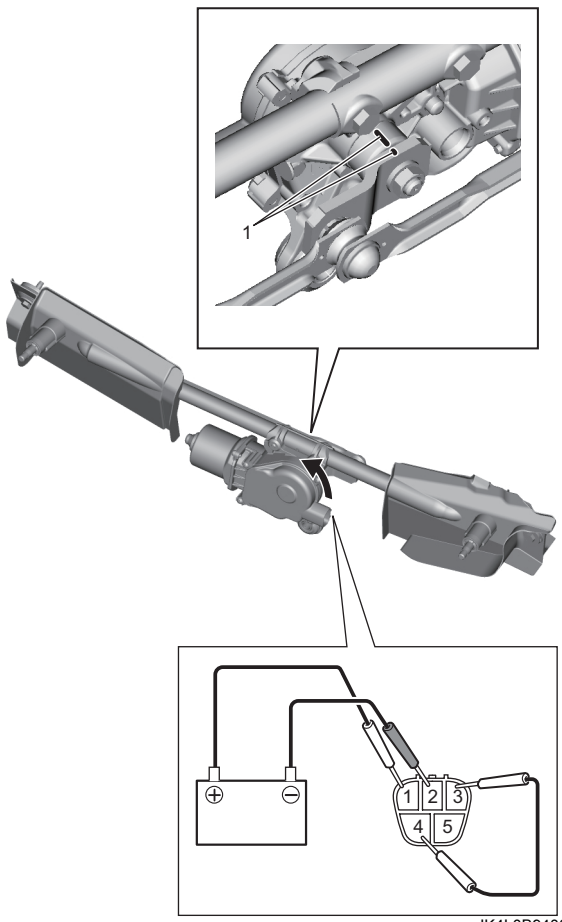

IK4L0B940004-02

d) Lặp lại Bước a) - c) vài lần để kiểm tra xem mô-tơ kính chắn gió có dừng mỗi khi các dấu thẳng hàng không.
Nếu kết quả kiểm tra không như quy định, hãy thay mô-tơ cần gạt mưa kính chắn gió.

Tháo và lắp công tắc cần gạt mưa và rửa kính

AENK4L0B9406005

Tháo

1) Tháo ốp che trụ lái.
   - Model có trang bị hệ thống túi khí: ☞(Trang 6B-5)
   - Model không trang bị hệ thống túi khí: ☞(Trang 6B-7)
2) Rút giắc cắm công tắc cần gạt mưa và rửa kính (1).
3) Tháo công tắc cần gạt mưa và rửa kính (2) khỏi công tắc đèn và công tắc xi nhan trong khi đẩy ngàm (3) theo hướng mũi tên.

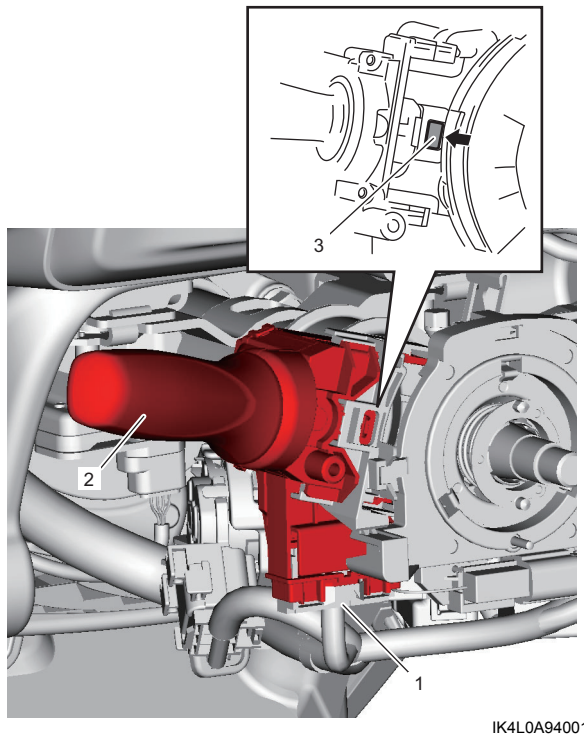

IK4L0A940014-01

Lắp

Thực hiện ngược lại quy trình tháo.

Kiểm tra công tắc cần gạt mưa và rửa kính

AENK4L0B9406006

Kiểm tra sự thông mạch của mạch công tắc cần gạt mưa và rửa kính

Kiểm tra sự thông mạch giữa các cực ở từng vị trí công tắc. Nếu kết quả kiểm tra không như quy định, hãy thay công tắc cần gạt mưa và rửa kính.