AENK4L0B.book Page 8 Thursday, August 29, 2019 10:31 AM

LHD

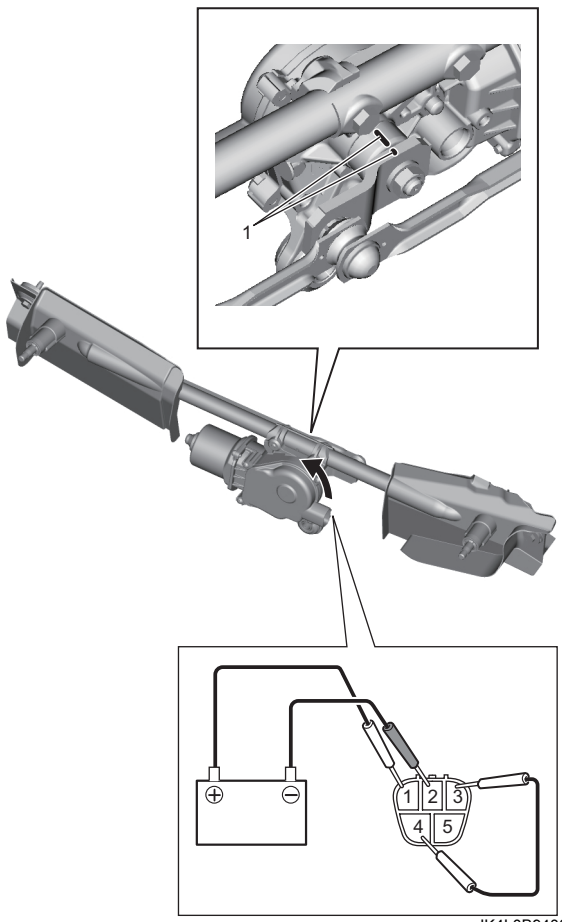

IK4L0B940004-02

d) Lặp lại Bước a) - c) vài lần để kiểm tra xem mô-tơ kính chắn gió có dừng mỗi khi các dấu thẳng hàng không.
Nếu kết quả kiểm tra không như quy định, hãy thay mô-tơ cần gạt mưa kính chắn gió.

Tháo và lắp công tắc cần gạt mưa và rửa kính

AENK4L0B9406005

Tháo

1) Tháo ốp che trụ lái.
   - Model có trang bị hệ thống túi khí: ☞(Trang 6B-5)
   - Model không trang bị hệ thống túi khí: ☞(Trang 6B-7)
2) Rút giắc cắm công tắc cần gạt mưa và rửa kính (1).
3) Tháo công tắc cần gạt mưa và rửa kính (2) khỏi công tắc đèn và công tắc xi nhan trong khi đẩy ngàm (3) theo hướng mũi tên.

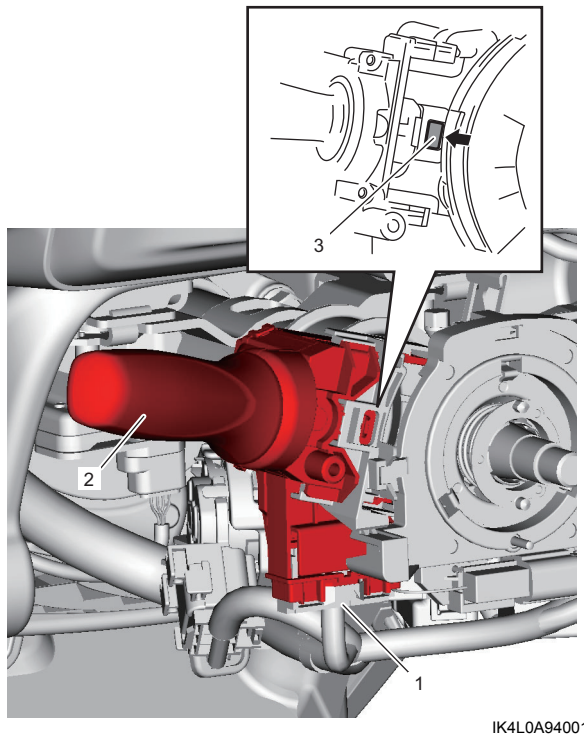

IK4L0A940014-01

Lắp

Thực hiện ngược lại quy trình tháo.

Kiểm tra công tắc cần gạt mưa và rửa kính

AENK4L0B9406006

Kiểm tra sự thông mạch của mạch công tắc cần gạt mưa và rửa kính

Kiểm tra sự thông mạch giữa các cực ở từng vị trí công tắc. Nếu kết quả kiểm tra không như quy định, hãy thay công tắc cần gạt mưa và rửa kính.

AENK4L0B.book Page 9 Thursday, August 29, 2019 10:31 AM

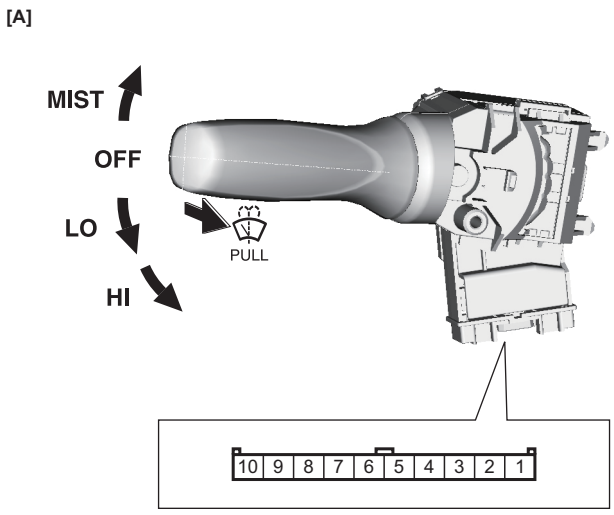

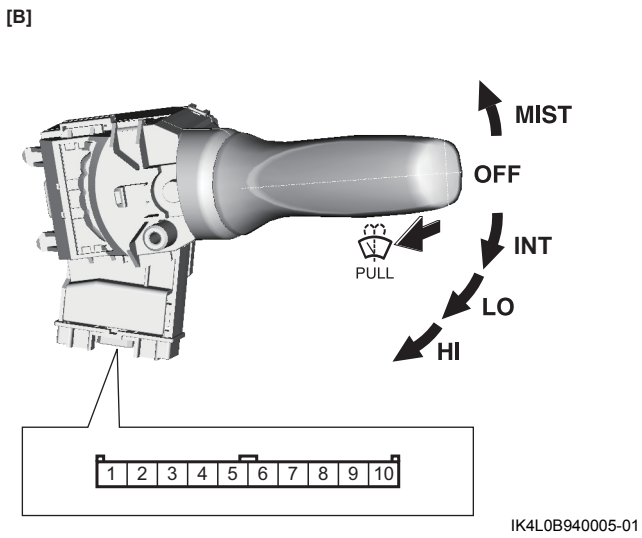

IK4L0B940005-01

[A]: Kiểu được lắp bên trái	[B]: Kiểu được lắp bên phải

[B] \ [A]	2	3	4	5	6	7
MIST		○	○			
OFF		○		○		
INT		○		○		
LO		○	○			
HI	○		○			
PULL					○	○

IE3J0P940022-01

[A]: Cực	[B]: Vị trí công tắc

Mạch rơ-le cần gạt mưa bị gián đoạn (model LHD (Tay lái thuận))

1) Xoay công tắc cần gạt mưa kính chắn gió sang vị trí “INT”.
2) Nối cực dương (+) bình điện với cực “4” và cực âm (–) bình điện với cực “6”.
3) Nối dây dẫn dương của đồng hồ đo điện áp với cực “3” và dây dẫn âm với cực “6”.
4) Kiểm tra để đảm bảo đồng hồ đo điện áp có hiển thị điện áp bình điện (10 – 14 V).
5) Nối cực “5” và cực “4” bằng một dây nối.

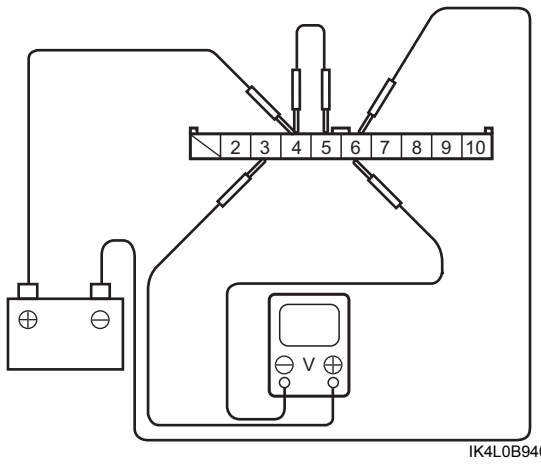

IK4L0B940006-01

6) Rút đầu dây nối khỏi cực “4”.
7) Nối đầu dây nối vừa được rút ra với cực “6”, rồi kiểm tra để đảm bảo điện áp giữa cực “3” và cực “6” thay đổi như hình minh họa. Nếu kết quả kiểm tra không như quy định, hãy thay công tắc cần gạt mưa và rửa kính.

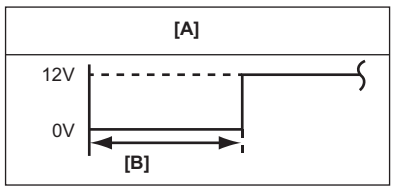

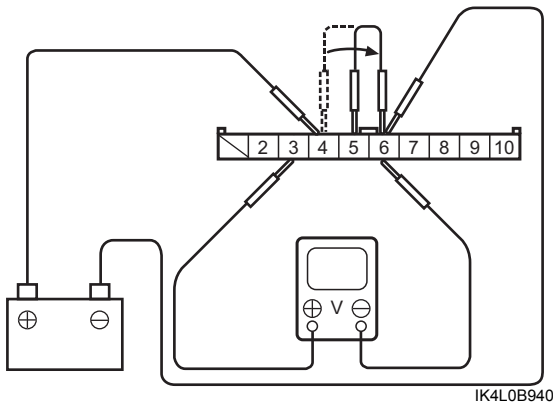

IK4L0B940007-01

[A]: Điện áp	[B]: 3,3 ± 1 giây

AENK4L0B.book Page 10 Thursday, August 29, 2019 10:31 AM

Mạch cần gạt mưa được nối với rửa kính

1) Kiểm tra đảm bảo công tắc cần gạt mưa kính chắn gió ở vị trí “OFF”.
2) Nối cực dương (+) bình điện với cực “4” và cực âm (–) bình điện với cực “6”.
3) Nối dây dẫn dương (+) của đồng hồ đo điện áp với cực “3” và dây dẫn âm (-) với cực “6”.
4) Nối cực âm (–) của bình điện với cực “5”.
5) Khi công tắc rửa kính chắn gió ở vị trí ON, kiểm tra xem điện áp có thay đổi như trong hình không. Nếu kết quả kiểm tra không như quy định, hãy thay công tắc cần gạt mưa và rửa kính.

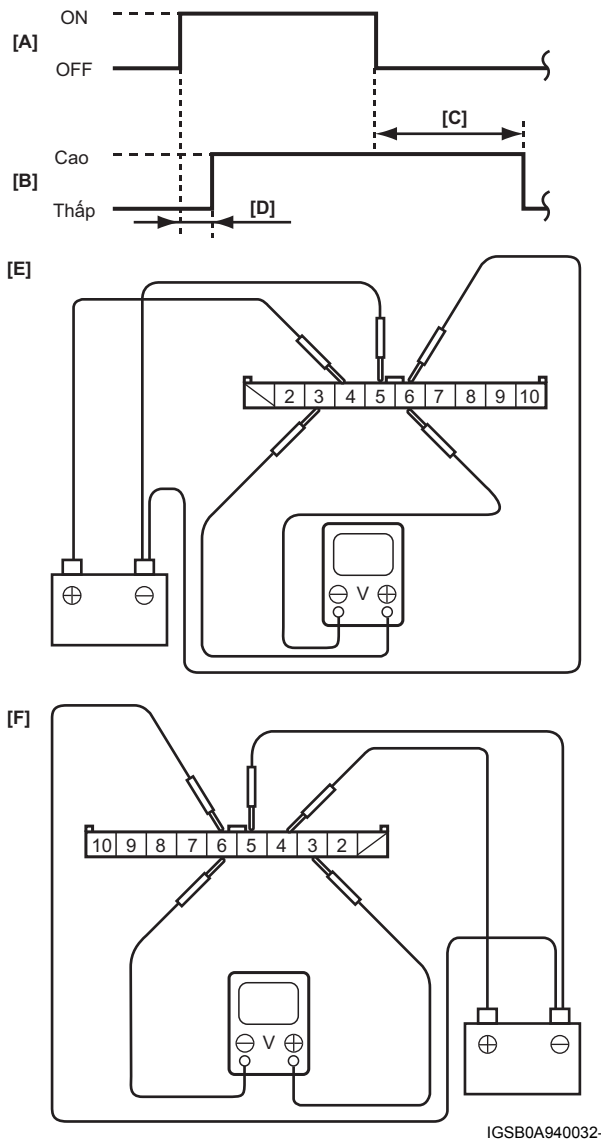

IGSB0A940032-01

[A]: Điện áp của cực “3”	[D]: Xấp xỉ 2 giây
[B]: Công tắc cần gạt mưa kính chắn gió	[E]: Kiểu được lắp bên phải
[C]: Xấp xỉ 0,3 giây	[F]: Kiểu được lắp bên trái

Thông số kỹ thuật

Thông số lực siết

AENK4L0B9407001

Bộ phận siết	Lực siết			Lưu ý
	N·m	kgf-m	lbf-ft	
Bu-lông bình nước rửa kính	3,9	0,40	3,0	☞(Trang 9D-4)
Bu-lông mô-tơ cần gạt mưa	8,3	0,85	6,5	☞(Trang 9D-5)
Đai ốc thanh nối cần gạt mưa	16	1,6	12,0	☞(Trang 9D-5)

Tham khảo:
Để biết thông tin về lực siết của các bản siết lực không được trình bày trong trang này, tham khảo:
“Thông tin về bản siết lực” trong Phần 0A (Trang 0A-5)