AENK4L0B.book Page 8 Thursday, August 29, 2019 10:31 AM

LHD

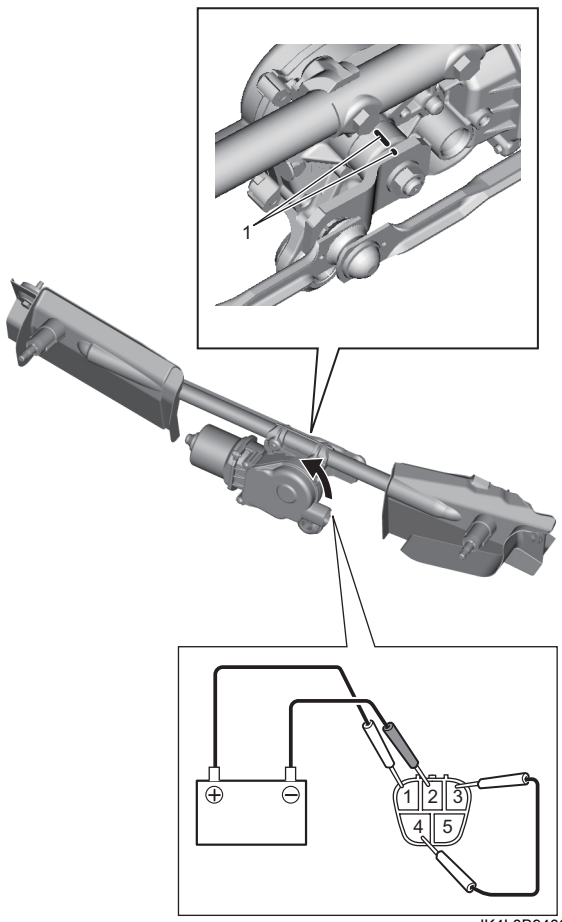

IK4L0B940004-02

d) Lặp lại Bước a) - c) vài lần để kiểm tra xem mô-tơ kính chắn gió có dừng mỗi khi các dấu thẳng hàng không.
Nếu kết quả kiểm tra không như quy định, hãy thay mô-tơ cần gạt mưa kính chắn gió.

Tháo và lắp công tắc cần gạt mưa và rửa kính

AENK4L0B9406005

Tháo

1) Tháo ốp che trụ lái.
   - Model có trang bị hệ thống túi khí: ☞(Trang 6B-5)
   - Model không trang bị hệ thống túi khí: ☞(Trang 6B-7)
2) Rút giắc cắm công tắc cần gạt mưa và rửa kính (1).
3) Tháo công tắc cần gạt mưa và rửa kính (2) khỏi công tắc đèn và công tắc xi nhan trong khi đẩy ngàm (3) theo hướng mũi tên.

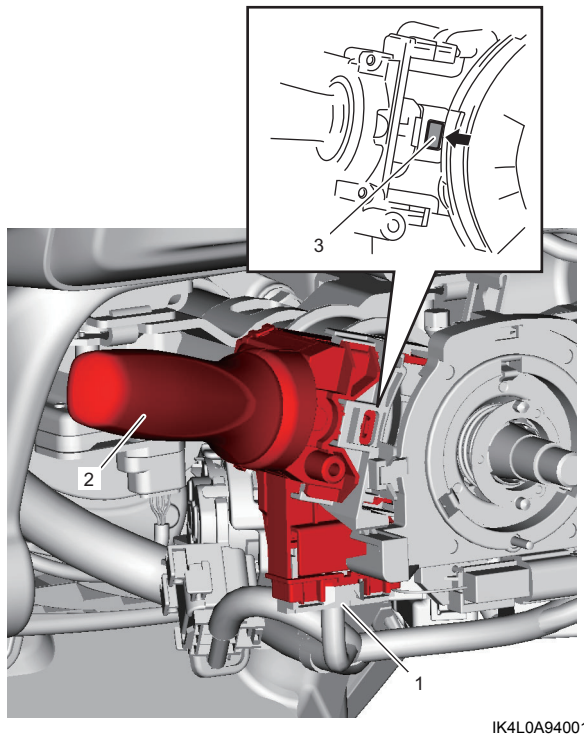

IK4L0A940014-01

Lắp

Thực hiện ngược lại quy trình tháo.

Kiểm tra công tắc cần gạt mưa và rửa kính

AENK4L0B9406006

Kiểm tra sự thông mạch của mạch công tắc cần gạt mưa và rửa kính

Kiểm tra sự thông mạch giữa các cực ở từng vị trí công tắc. Nếu kết quả kiểm tra không như quy định, hãy thay công tắc cần gạt mưa và rửa kính.