AENK4L0B.book Page 10 Thursday, August 29, 2019 10:31 AM

Tháo và lắp gương chiếu hậu trong xe

AENK4L0B9506005

Tháo

1) Tháo kính đèn trần phía trước (1).
2) Tháo bu-lông và sau đó tháo gương chiếu hậu (2).

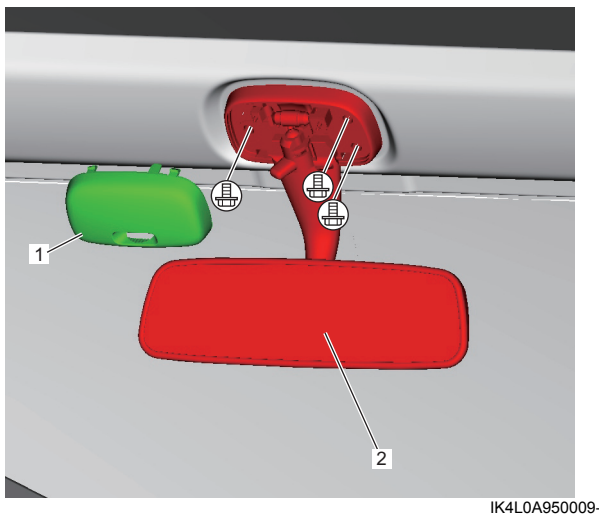

IK4L0A950009-01

3) Rút giắc cắm đèn trần phía trước.

Lắp

Thực hiện ngược lại quy trình tháo, lưu ý điểm sau.

- Siết chặt các bu-lông của gương chiếu hậu trong xe (1) đến lực siết quy định.

  Lực siết
  Bu-lông gương chiếu hậu trong xe (a):
  5,5 N·m (0,56 kgf-m, 4,0 lbf-ft)

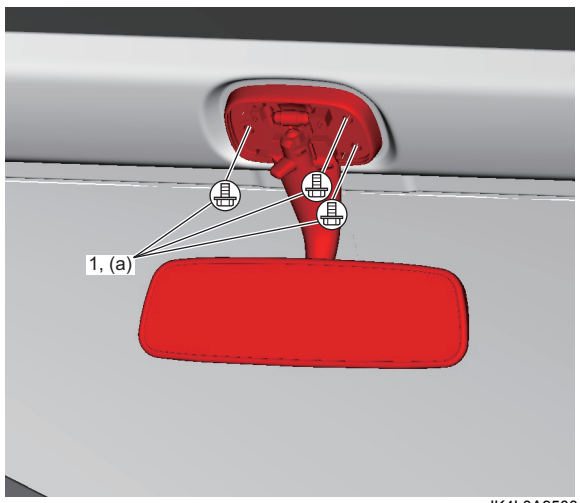

IK4L0A950010-01

Các bộ phận kính cửa trước

AENK4L0B9506006

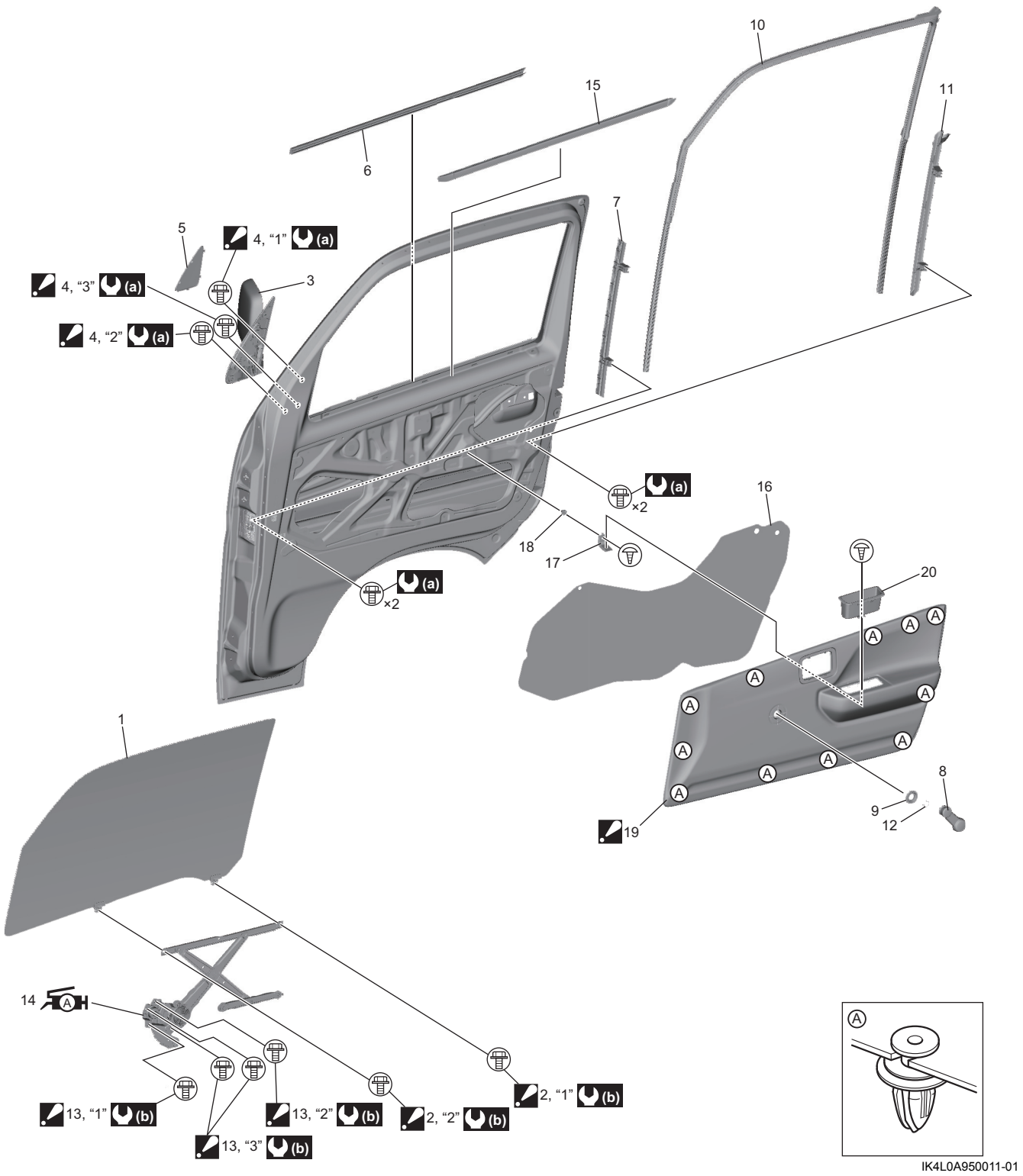

IK4L0A950011-01