Các bộ phận kính cửa trước

AENK4L0B9506006

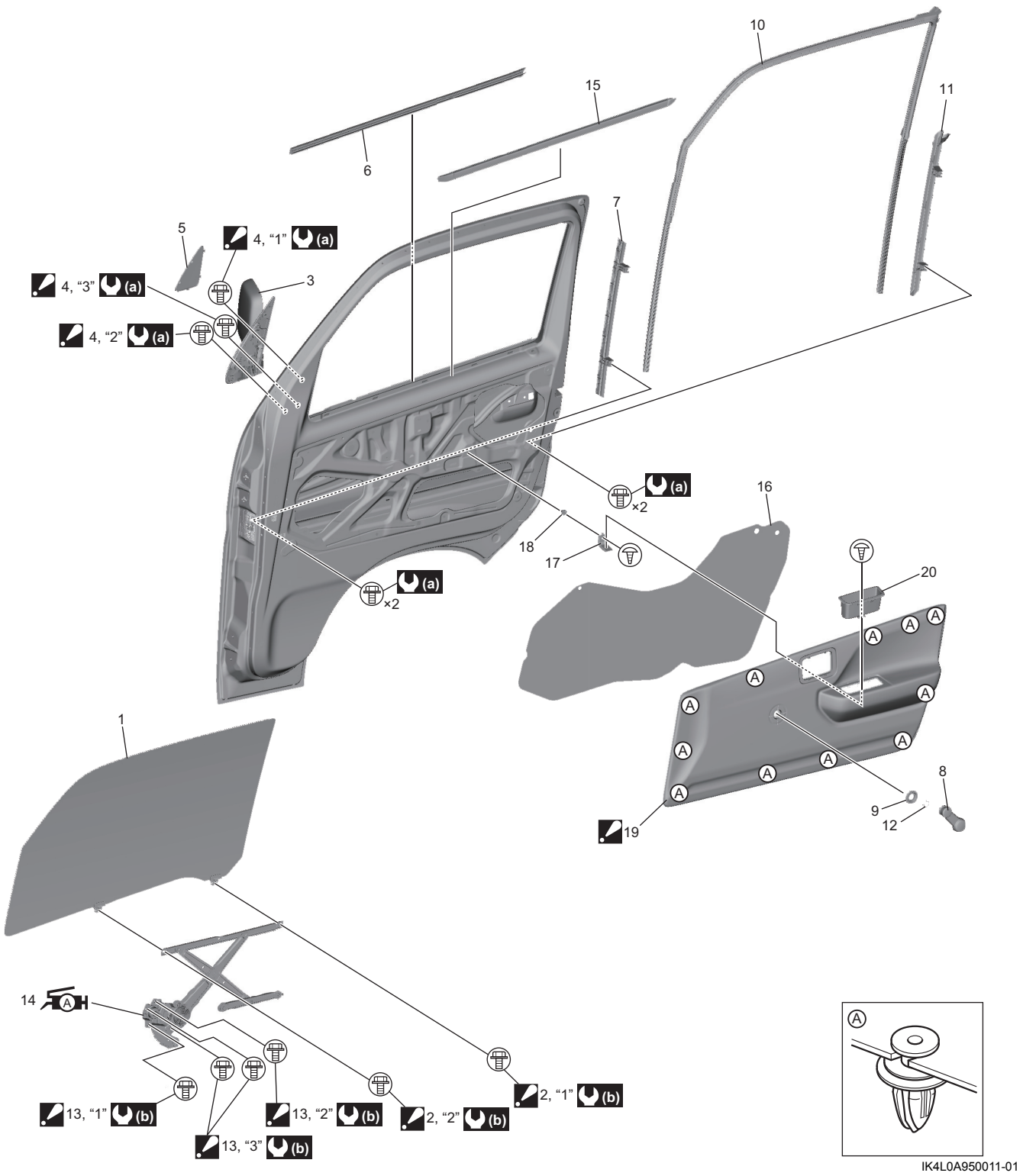

IK4L0A950011-01

AENK4L0B.book Page 12 Thursday, August 29, 2019 10:31 AM

1. Kính cửa trước	12. Khoen chặn
2. Bu-lông kính cửa trước :Siết chặt các bu-lông kính cửa trước theo thứ tự (“1” - “2”).	13. Bu-lông bộ nâng hạ kính trước :Siết chặt bu-lông và đai ốc bộ nâng hạ kính trước theo thứ tự (“1” - “3”).
3. Gương chiếu hậu ngoài xe	14. Bộ nâng hạ kính trước :Bôi mỡ 99000-25011 lên các bộ phận trượt.
4. Bu-lông gương chiếu hậu ngoài xe :Siết chặt các bu-lông gương chiếu hậu theo thứ tự (“1” - “3”).	15. Gioăng chân kính bên trong
5. Ốp gương chiếu hậu ngoài xe	16. Lớp lót làm kín cửa xe
6. Gioăng chân kính bên ngoài	17. Giá đỡ ốp cửa bên
7. Khung kính trượt cửa trước vị trí phía trước	18. Đai ốc giá đỡ ốp cửa bên
8. Tay quay cửa kính	19. Tấm ốp cửa : Để biết thông tin về cách lắp đặt, tham khảo “Tháo và lắp kính cửa trước” (Trang 9E-12).
9. Nắp lỗ khóa tay quay cửa kính	20. Nắp tay nắm cửa kéo bên trong
10. Gioăng nẹp kính	(a) : 5,5 N·m (0,56 kgf-m, 4,0 lbf-ft)
11. Khung kính trượt cửa trước vị trí phía sau	(b) : 8,4 N·m (0,86 kgf-m, 6,5 lbf-ft)

Tháo và lắp kính cửa trước

AENK4L0B9506007

Tháo

1) Hạ hoàn toàn kính cửa trước.
2) Tháo gioăng chân kính bên ngoài (1) bằng cách di chuyển theo hướng mũi tên theo thứ tự (từ “1” - “2”) như được minh họa trong hình.

CHÚ Ý

Tháo gioăng với lực quá mạnh có thể làm hỏng các ngàm (2). Tháo gioăng cẩn thận.

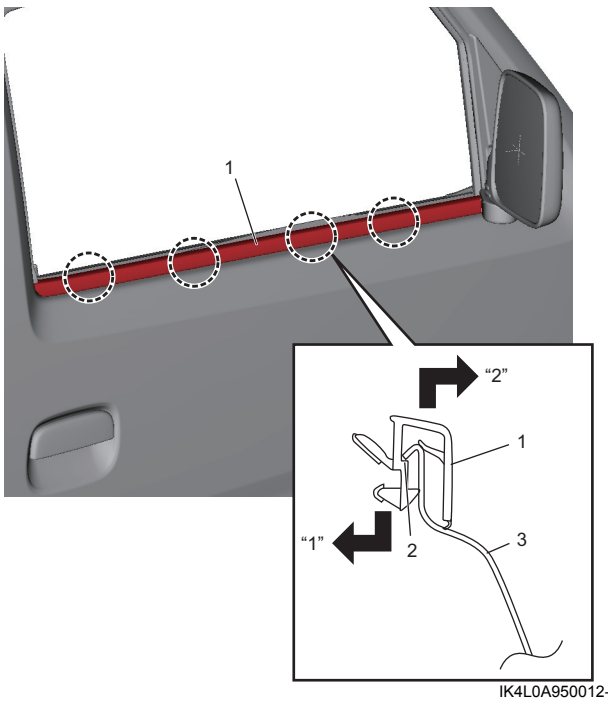

IK4L0A950012-02

3. Tấm ốp bên ngoài cửa trước

3) Tháo gioăng chân kính bên trong (1) bằng cách di chuyển theo hướng mũi tên theo thứ tự (từ “1” - “2”) như được minh họa trong hình.

CHÚ Ý

Tháo gioăng với lực quá mạnh có thể làm hỏng các ngàm (2). Tháo gioăng cẩn thận.

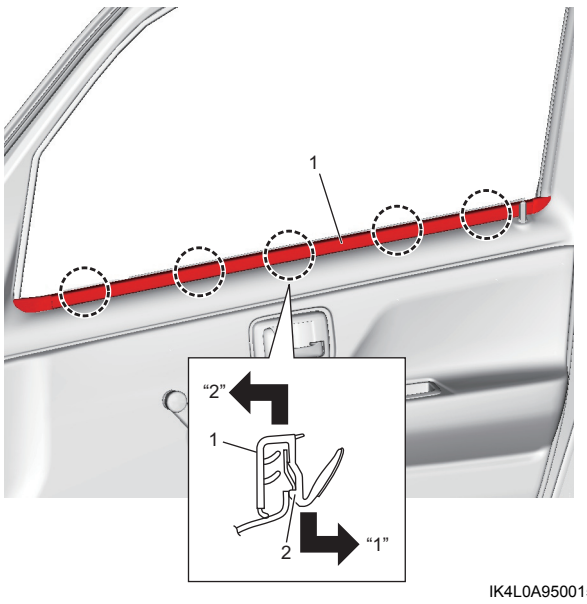

IK4L0A950015-02

4) Nâng kính cửa trước lên cao khoảng 120 mm (4,72 in) so với cạnh dưới của cửa sổ.

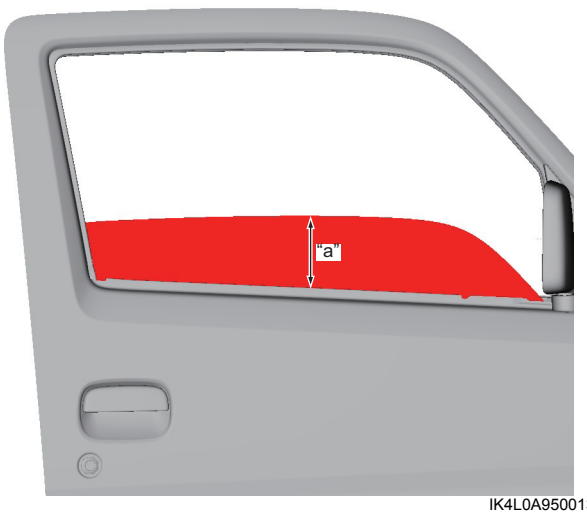

IK4L0A950013-01

[a]: Khoảng 120 mm (4,72 in)