AENK4L0B.book Page 14 Thursday, August 29, 2019 10:31 AM

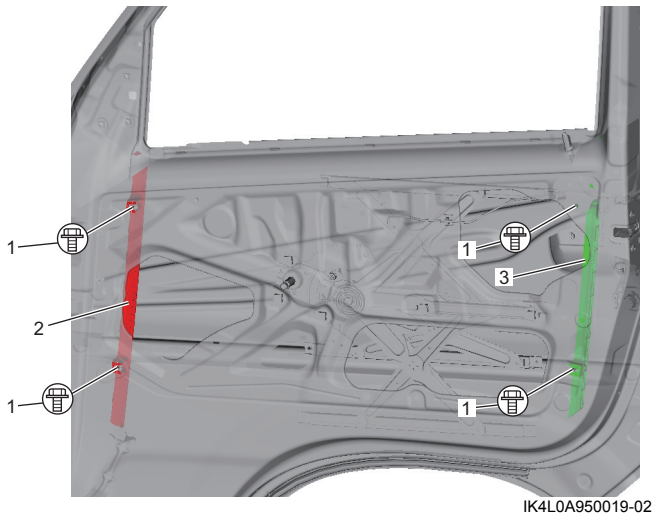

IK4L0A950019-02

Lắp

Thực hiện ngược lại quy trình tháo, lưu ý những điểm sau.

- Siết chặt từng bu-lông đến lực siết quy định, tham khảo “Các bộ phận kính cửa trước” (Trang 9E-11).
- Nếu gioăng nẹp kính bị biến dạng, hãy thay mới.
- Cố định lớp lót làm kín cửa xe (1) bằng băng butyl (2).

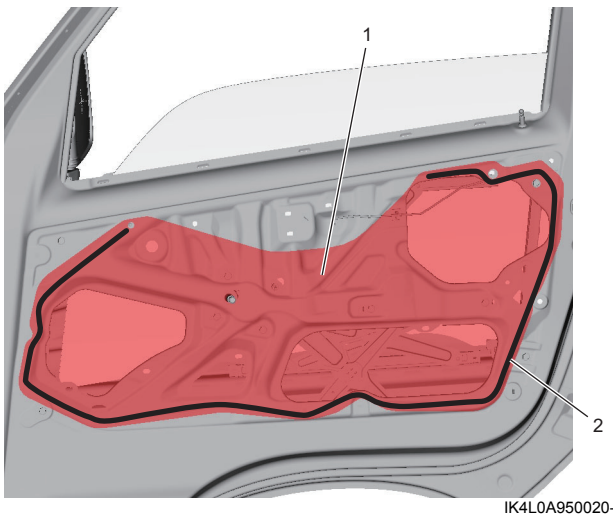

IK4L0A950020-01

- Lắp tấm ốp cửa (1) bằng cách nhấn các kẹp theo thứ tự (“1”- “4”) như được minh họa trong hình.

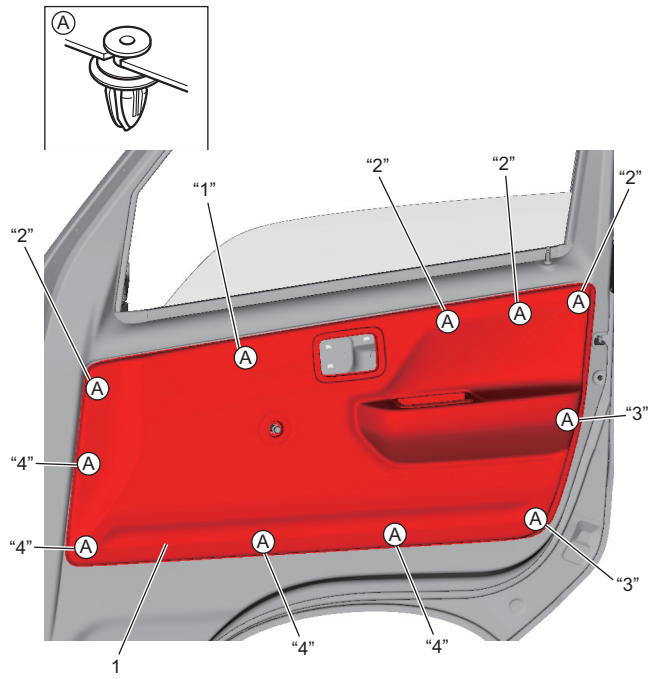

IK4L0A950021-01

Tháo và lắp bộ nâng hạ kính trước

AENK4L0B9506008

Tháo

1) Tháo kính cửa trước. ☞(Trang 9E-12)
2) Tháo các bu-lông bộ nâng hạ kính trước (1) và tháo bộ nâng hạ kính trước (2).

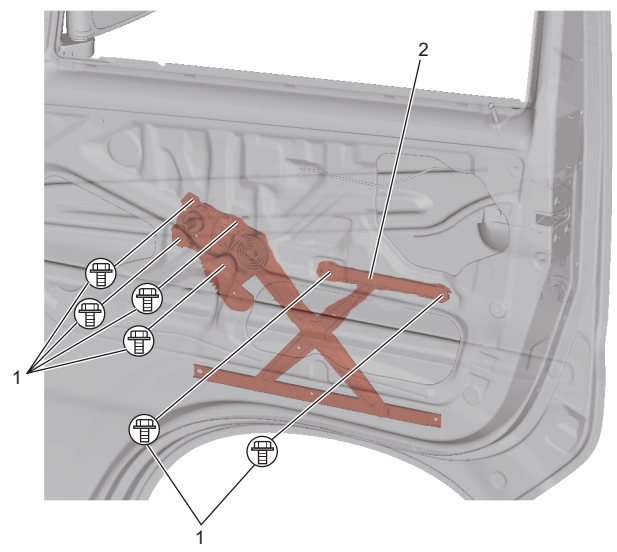

IK4L0A950022-01

Lắp

Thực hiện ngược lại quy trình tháo, lưu ý những điểm sau.

- Bôi mỡ lên các bộ phận trượt của bộ nâng hạ kính trước.

  : Mỡ 99000-25011 (Mỡ SUZUKI Super Grease A)

- Siết chặt từng bu-lông đến lực siết quy định, tham khảo “Các bộ phận kính cửa trước” (Trang 9E-11).

AENK4L0B.book Page 15 Thursday, August 29, 2019 10:31 AM

Kiểm tra bộ nâng hạ kính trước

AENK4L0B9506009

Kiểm tra bộ nâng hạ kính trước xem có mài mòn, hư hỏng, vận hành trơn tru và được bôi trơn đúng cách hay không.
Nếu vận hành không được trơn tru, kiểm tra gioăng nẹp kính, gioăng chân kính bên trong, gioăng chân kính bên ngoà và mỡ ở những chỗ nối. Nếu những bộ phận đó trong tình trạng tốt, hãy thay bộ nâng hạ kính trước.

Tháo và lắp gương chiếu hậu ngoài xe

AENK4L0B9506010

Tháo

1) Tháo ốp gương chiếu hậu ngoài xe (1) bằng cách kéo theo hướng mũi tên.

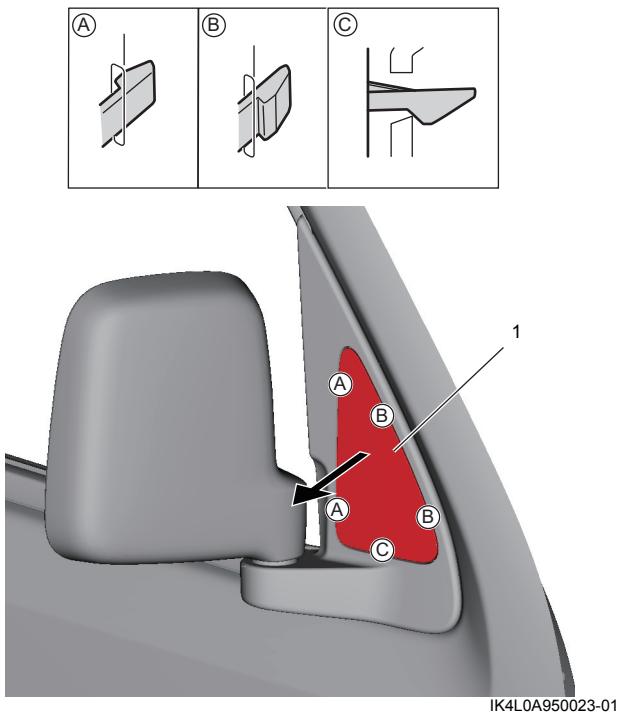

IK4L0A950023-01

2) Tháo các bu-lông gương chiếu hậu ngoài xe (1) và tháo bộ gương chiếu hậu ngoài xe (2).

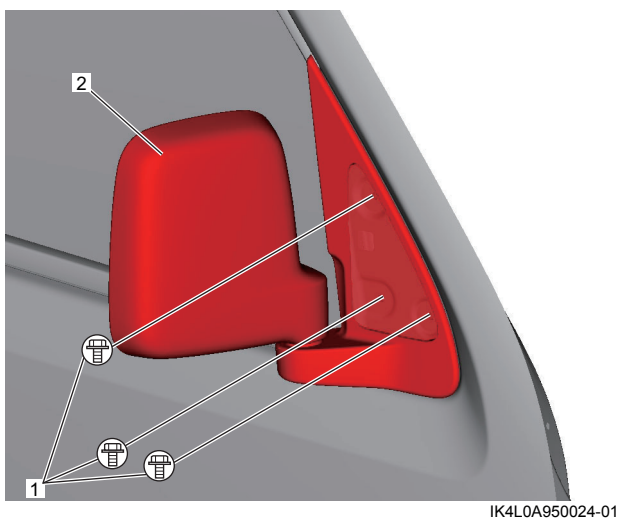

IK4L0A950024-01

Lắp

Thực hiện ngược lại quy trình tháo, lưu ý những điểm sau.

- Siết chặt các bu-lông gương chiếu hậu ngoài xe (1) đến lực siết quy định theo thứ tự (“1” – “3”).

  Lực siết
  Bu-lông gương chiếu hậu (a):
  5,5 N·m (0,56 kgf-m, 4,0 lbf-ft)

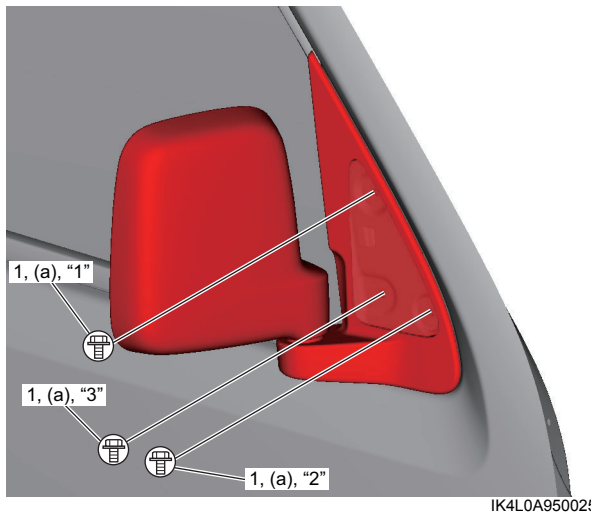

IK4L0A950025-01

- Kiểm tra hoạt động của gương chiếu hậu ngoài xe sau khi lắp.