AENK4L0B.book Page 16 Thursday, August 29, 2019 10:31 AM

Thông số kỹ thuật

Thông số lực siết

AENK4L0B9507001

Bộ phận siết	Lực siết			Lưu ý
	N·m	kgf-m	lbf-ft	
Bu-lông gương chiếu hậu trong xe	5,5	0,56	4,0	☞(Trang 9E-10)
Bu-lông gương chiếu hậu ngoài xe	5,5	0,56	4,0	☞(Trang 9E-15)

Tham khảo:
Để biết thông tin về lực siết của các bản siết lực không được trình bày trong trang này, tham khảo:
“Các bộ phận kính cửa trước” (Trang 9E-11)
“Thông tin về bản siết lực” trong Phần 0A (Trang 0A-5)

Dụng cụ và thiết bị chuyên dụng

Vật liệu bảo dưỡng khuyên dùng

AENK4L0B9508001

Vật liệu	Sản phẩm hoặc thông số kỹ thuật khuyên dùng của SUZUKI		Lưu ý
Mỡ	SUZUKI Super Grease A	Mã phụ tùng: 99000-25011	☞(Trang 9E-14)

LƯU Ý

(Các) vật liệu bảo dưỡng cần thiết cũng được mô tả trong:
“Các bộ phận kính cửa trước” (Trang 9E-11)

AENK4L0B.book Page 1 Thursday, August 29, 2019 10:31 AM

Hệ thống an ninh và khóa cửa

Hướng dẫn sửa chữa

Các bộ phận của bộ khóa cửa trước

AENK4L0B9606001

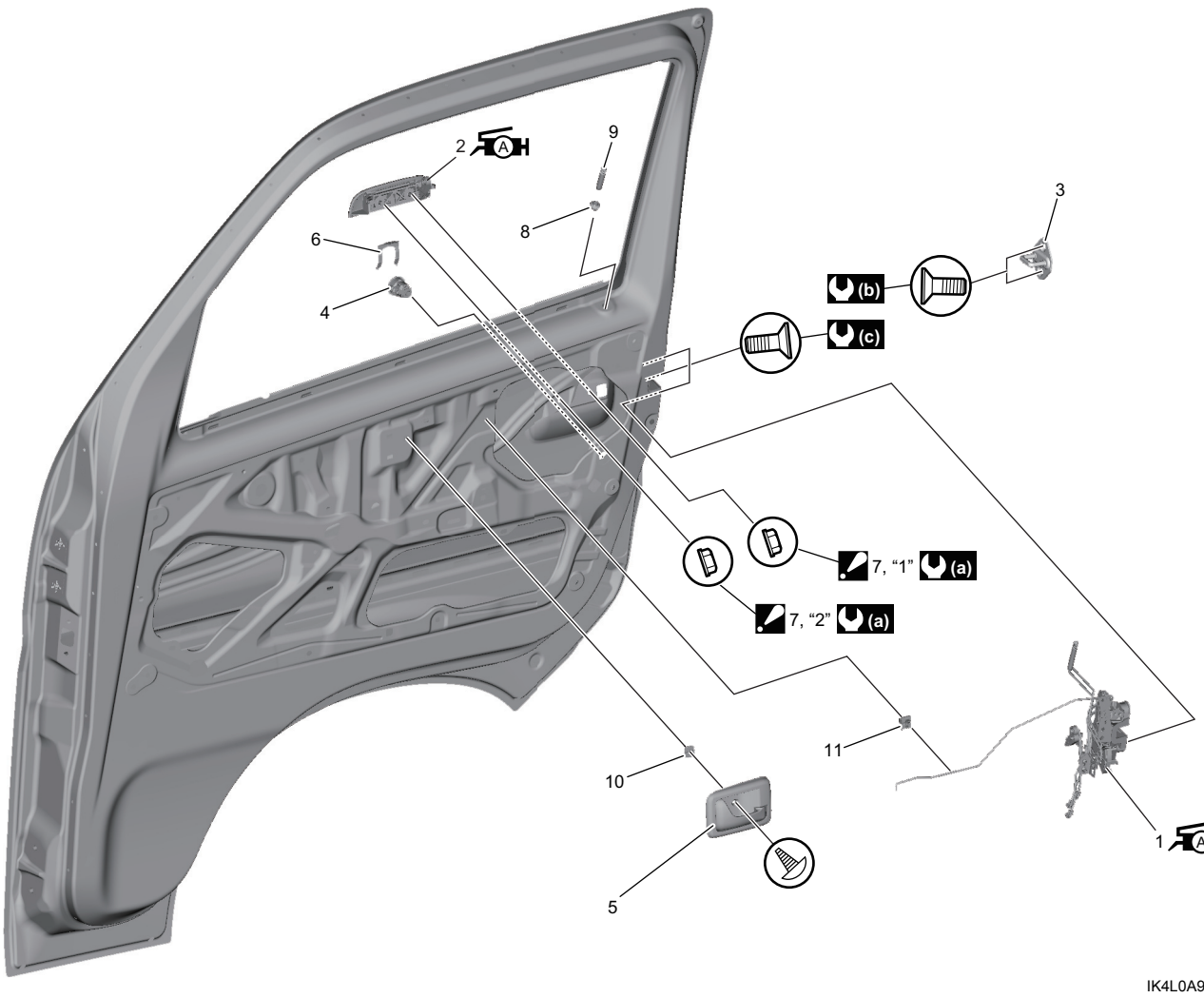

IK4L0A960001-01

A H 1. Bộ khóa cửa trước : Bôi mỡ lithium 99000-25011 vào các bộ phận trượt và quay và lò xo nếu có.	6. Chốt hãm ổ khóa	11. Kẹp cần tay nắm cửa bên trong
A H 2. Cụm tay nắm bên ngoài : Bôi mỡ lithium 99000-25011 vào các bộ phận trượt và lò xo.	7. Đai ốc tay nắm bên ngoài : Siết chặt đai ốc theo thứ tự (“1” - “2”) như được minh họa trong hình.	(a) : 5,5 N·m (0,56 kgf-m, 4,0 lbf-ft)
3. Chốt khóa cửa	8. Nắp chụp tay nắm khóa cửa bên trong	(b) : 10 N·m (1,0 kgf-m, 7,5 lbf-ft)
4. Ổ khóa	9. Tay nắm khóa cửa bên trong	(c) : 4,5 N·m (0,46 kgf-m, 3,5 lbf-ft)
5. Tay nắm cửa bên trong	10. Đai ốc tay nắm cửa bên trong	