AENK4L0B.book Page 1 Thursday, August 29, 2019 10:31 AM

Kính / Cửa sổ / Gương

Phòng ngừa

Phòng ngừa khi thao tác với kính

AENK4L0B9500001

Phòng ngừa khi phủ lớp sơn lót

- Sơn lót có vai trò quan trọng để tăng hiệu quả bám dính của keo làm kín. Sơn lót sử dụng cho keo làm kín thân xe và sơn lót sử dụng cho keo làm kín kính là hai loại khác nhau. Hãy sử dụng loại thích hợp. (Không sử dụng lẫn lộn bông thấm hoặc vòi phun của loại này dùng cho loại kia.)
- Dán băng dính bảo vệ bề mặt lên táp lô và các bộ phận khác để bảo vệ chúng khỏi sơn lót.
- Lắc mạnh bình chứa sơn lót trước khi mở bình và phun đều sơn.
- Không phun sơn lót lên bề mặt thân xe ở những nơi vẫn còn keo làm kín.
- Nếu sơn lót bám vào các bộ phận bằng nhựa hay bất kỳ chỗ nào ngoài khu vực mong muốn do sai sót, lau sạch ngay bằng xăng trắng.
- Tham khảo hướng dẫn của nhà sản xuất sơn lót về thời gian xử lý và để khô chính xác.

Phòng ngừa khi bơm keo làm kín

- Lắp kính trong 5 phút sau khi bơm keo làm kín.
- Điều chỉnh ống bơm keo làm kín để bạn có thể bơm keo theo “Hình dạng keo làm kín” quy định trong mục dành cho việc lắp kính.
- Nếu vô tình để keo làm kín bám vào các bộ phận bằng nhựa hay bất kỳ khu vực nào không mong muốn, hãy lau sạch ngay bằng xăng trắng.
- Sau khi bơm keo làm kín lên kính chắn gió, hãy để cửa sổ mở khi mở và đóng cửa xe và không có bất kỳ một tác động nào lên kính chắn gió cho đến khi keo làm kín khô hoàn toàn.
- Không lái xe cho đến khi keo làm kín đã cứng hoàn toàn.
- Không cố làm khô keo bằng ánh sáng hồng ngoại hoặc biện pháp tương tự.

Thời gian tối thiểu còn lại sau khi bơm keo (trong trường hợp sản phẩm được khuyên dùng)

Mùa đông	Mùa xuân, mùa thu	Mùa hè
3 ngày	1 ngày	12 giờ

AENK4L0B.book Page 2 Thursday, August 29, 2019 10:31 AM

Hướng dẫn sửa chữa

Các bộ phận của kính chắn gió

AENK4L0B9506001

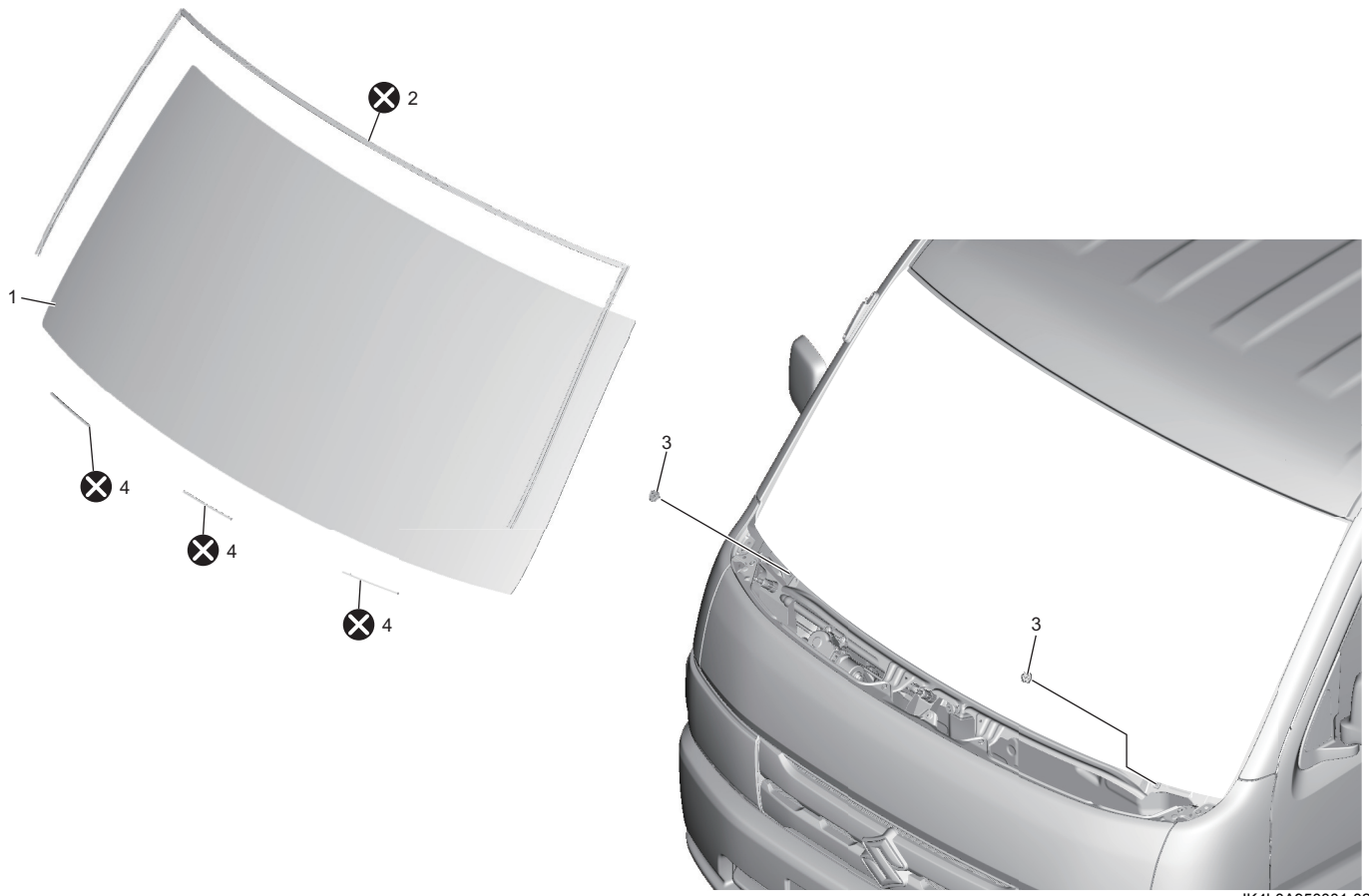

IK4L0A950001-02

1. Kính chắn gió	3. Miếng chặn kính chắn gió	⊗ : Không tái sử dụng.
2. Nẹp kính chắn gió	4. Miếng đệm	

Tháo và lắp kính chắn gió

AENK4L0B9506002

Chuẩn bị

Mục cần chuẩn bị	Cách sử dụng
Dùi	Để khoan lỗ trong keo làm kín
Dây đàn piano và que gỗ (hoặc dao tháo kính chắn gió)	Để cắt keo làm kín
Lưỡi dao	Để cắt keo làm kín khi hoàn thành
Xăng trắng và gạc thấm	Để loại bỏ mỡ và làm sạch bề mặt keo làm kín
Súng bơm keo	Để bơm keo làm kín
Kẹp định vị cao su	Để giữ kính
Keo làm kín (Cao su YOKOHAMA WS-95K, 202 hoặc loại tương đương)	Để gắn kính
Sơn lót cho kính (Cao su Yokohama MS-90S hoặc loại tương đương)	Để xử lý trước cho bề mặt keo làm kín
Sơn lót cho bề mặt keo làm kín (Cao su Yokohama RC-50E hoặc loại tương đương)	Để xử lý trước cho bề mặt keo làm kín
Băng dính bảo vệ bề mặt	Để bảo vệ chống xước
Cồn	Để loại bỏ mỡ cho lưỡi dao
Cuộn keo làm kín	Để giữ nẹp kính chắn gió