AENK4L0B.book Page 2 Thursday, August 29, 2019 10:31 AM

Hướng dẫn sửa chữa

Các bộ phận của kính chắn gió

AENK4L0B9506001

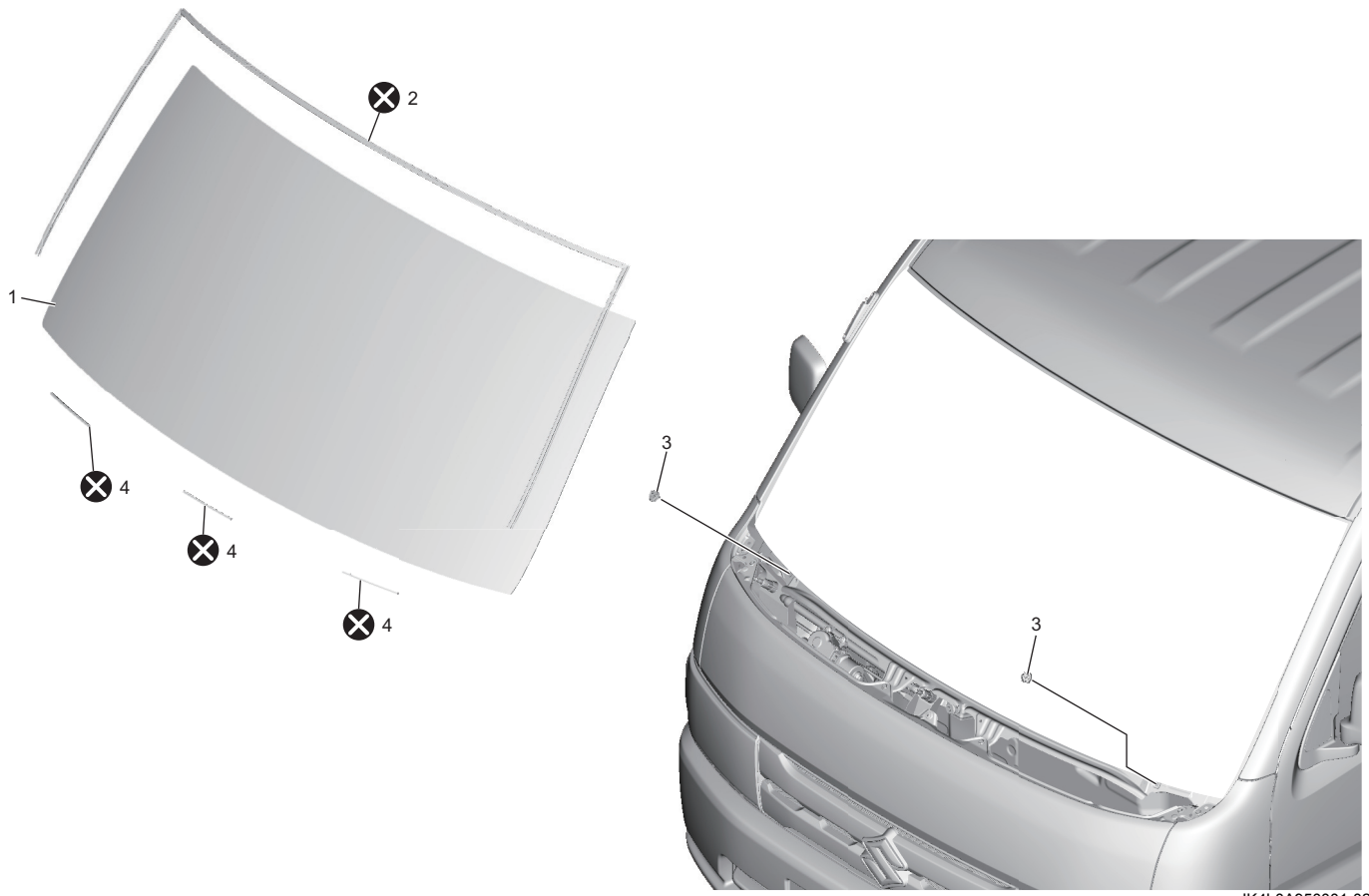

IK4L0A950001-02

1. Kính chắn gió	3. Miếng chặn kính chắn gió	⊗ : Không tái sử dụng.
2. Nẹp kính chắn gió	4. Miếng đệm	

Tháo và lắp kính chắn gió

AENK4L0B9506002

Chuẩn bị

Mục cần chuẩn bị	Cách sử dụng
Dùi	Để khoan lỗ trong keo làm kín
Dây đàn piano và que gỗ (hoặc dao tháo kính chắn gió)	Để cắt keo làm kín
Lưỡi dao	Để cắt keo làm kín khi hoàn thành
Xăng trắng và gạc thấm	Để loại bỏ mỡ và làm sạch bề mặt keo làm kín
Súng bơm keo	Để bơm keo làm kín
Kẹp định vị cao su	Để giữ kính
Keo làm kín (Cao su YOKOHAMA WS-95K, 202 hoặc loại tương đương)	Để gắn kính
Sơn lót cho kính (Cao su Yokohama MS-90S hoặc loại tương đương)	Để xử lý trước cho bề mặt keo làm kín
Sơn lót cho bề mặt keo làm kín (Cao su Yokohama RC-50E hoặc loại tương đương)	Để xử lý trước cho bề mặt keo làm kín
Băng dính bảo vệ bề mặt	Để bảo vệ chống xước
Cồn	Để loại bỏ mỡ cho lưỡi dao
Cuộn keo làm kín	Để giữ nẹp kính chắn gió