AENK4L0B.book Page 2 Thursday, August 29, 2019 10:31 AM

Hướng dẫn sửa chữa

Các bộ phận của kính chắn gió

AENK4L0B9506001

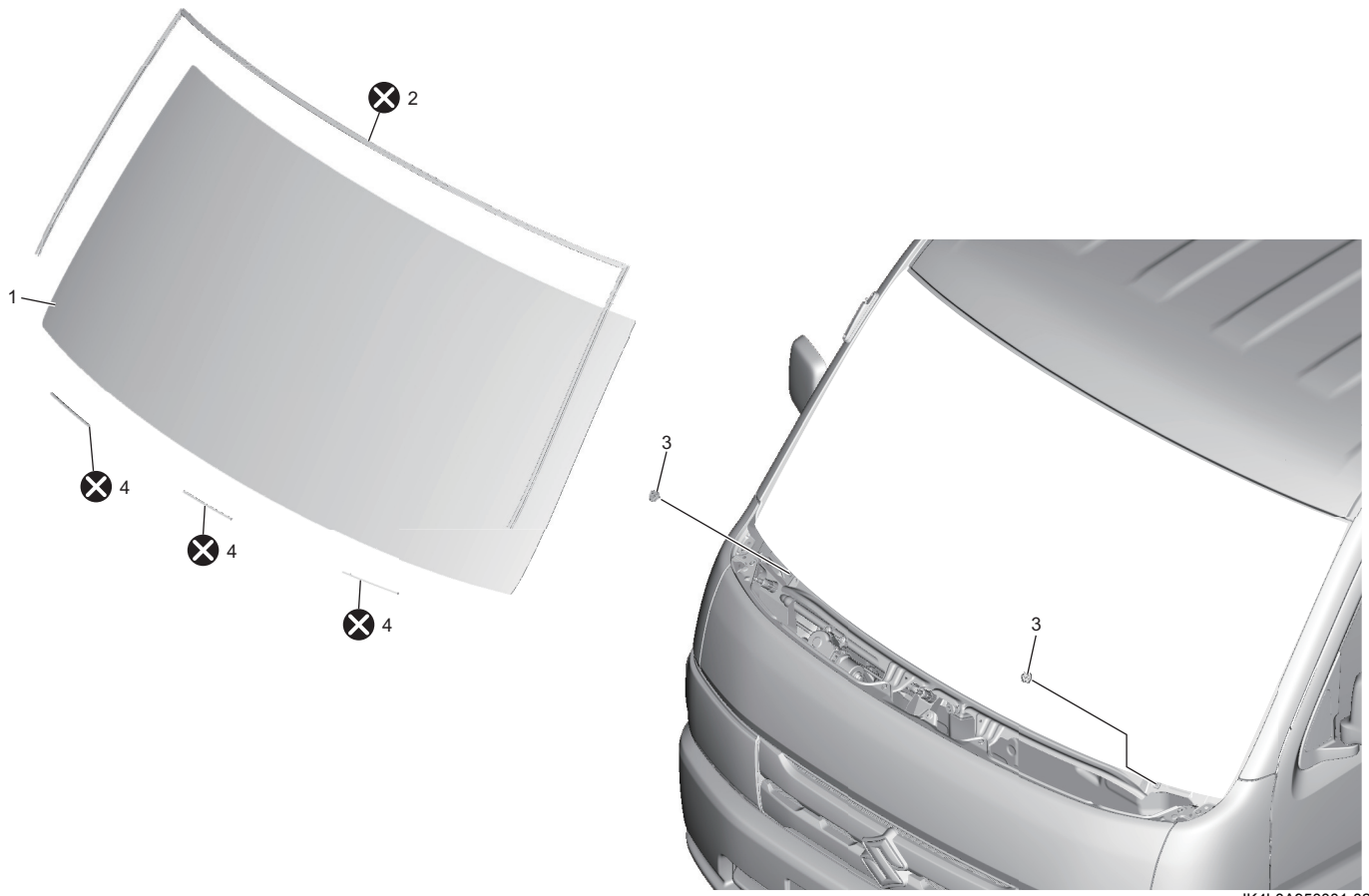

IK4L0A950001-02

1. Kính chắn gió	3. Miếng chặn kính chắn gió	⊗ : Không tái sử dụng.
2. Nẹp kính chắn gió	4. Miếng đệm	

Tháo và lắp kính chắn gió

AENK4L0B9506002

Chuẩn bị

Mục cần chuẩn bị	Cách sử dụng
Dùi	Để khoan lỗ trong keo làm kín
Dây đàn piano và que gỗ (hoặc dao tháo kính chắn gió)	Để cắt keo làm kín
Lưỡi dao	Để cắt keo làm kín khi hoàn thành
Xăng trắng và gạc thấm	Để loại bỏ mỡ và làm sạch bề mặt keo làm kín
Súng bơm keo	Để bơm keo làm kín
Kẹp định vị cao su	Để giữ kính
Keo làm kín (Cao su YOKOHAMA WS-95K, 202 hoặc loại tương đương)	Để gắn kính
Sơn lót cho kính (Cao su Yokohama MS-90S hoặc loại tương đương)	Để xử lý trước cho bề mặt keo làm kín
Sơn lót cho bề mặt keo làm kín (Cao su Yokohama RC-50E hoặc loại tương đương)	Để xử lý trước cho bề mặt keo làm kín
Băng dính bảo vệ bề mặt	Để bảo vệ chống xước
Cồn	Để loại bỏ mỡ cho lưỡi dao
Cuộn keo làm kín	Để giữ nẹp kính chắn gió

AENK4L0B.book Page 3 Thursday, August 29, 2019 10:31 AM

Tháo

1) Lau sạch bên trong, bên ngoài và xung quanh kính.
2) Tháo cần gạt mưa. ☞(Trang 9D-5)
3) Tháo ốp trang trí bên hông nắp ca-pô và ốp trang trí giữa nắp ca-pô. ☞(Trang 9H-8)
4) Sử dụng băng dính bảo vệ bề mặt để che phủ bề mặt thân xe xung quanh kính nhằm ngăn chặn bất cứ hư hại nào khi cắt keo làm kín.
5) Tháo táp lô, nếu cần. ☞(Trang 9C-10)
6) Tháo ốp trần, nếu cần. ☞(Trang 9H-53)
7) Tháo hoặc cắt nẹp kính chắn gió.
8) Dùng dùi (1) tạo lỗ trong keo làm kín và luồn dây đàn piano qua đó.

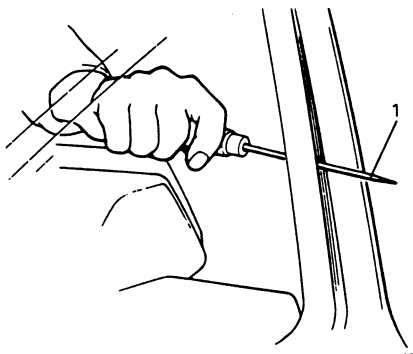

I2RH01950040-01

9) Cắt toàn bộ keo làm kín trên kính chắn gió (1) bằng dây đàn piano (2).

CHÚ Ý

Sử dụng dây đàn piano tách rời kính chắn gió trước có thể gây hư hại cho thân xe hoặc táp lô.
Sử dụng dây đàn piano càng gần kính chắn gió trước càng tốt.

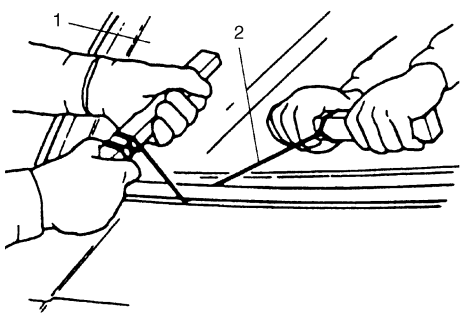

IBW101950001-01

10) Sử dụng lưỡi dao (1), làm phẳng keo làm kín còn lại (2) trên thân xe (3) và độ dày keo làm kín nên bằng 1 đến 2 mm (0,04 đến 0,08 in).

LƯU Ý

Trước khi sử dụng lưỡi dao, loại bỏ mỡ trên dao bằng cồn hoặc chất tương tự.

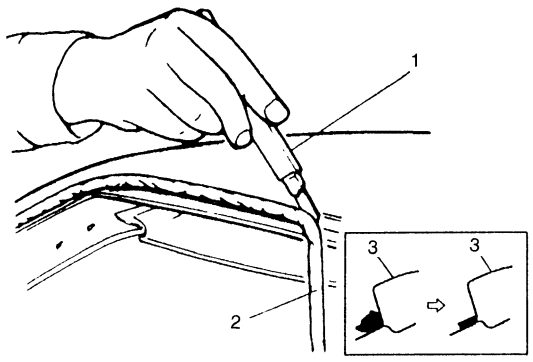

I2RH01950042-01

Lắp

LƯU Ý

- **Nếu muốn tái sử dụng kính chắn gió, hãy loại bỏ keo làm kín (1) một cách cẩn thận, tránh gây hư hỏng cho bề mặt phun sơn lót (2).**

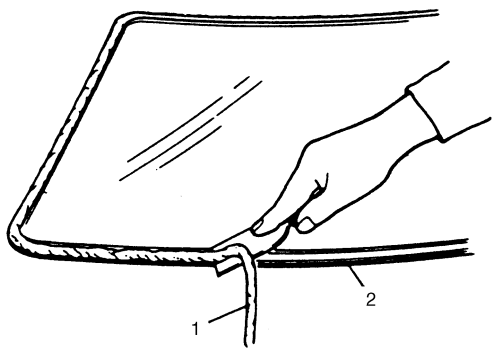

I2RH01950043-01

- **Để biết thông tin về thời gian xử lý và làm khô sơn lót và keo làm kín đúng cách, hãy tham khảo hướng dẫn của nhà sản xuất.**

1) Lắp tạm kính chắn gió (1) và miếng chặn kính chắn gió (2) mới vào tấm ốp thân xe.
2) Để xác định vị trí lắp kính chắn gió vào thân xe, hãy đặt kính lên thân xe sao cho khe hở giữa đầu trên kính chắn gió và các khe hở giữa hai đầu ở mỗi bên (phải & trái) của kính chắn gió và thân xe đều nhau. Sau đó, đánh dấu căn chỉnh (3) lên kính chắn gió và thân xe.

AENK4L0B.book Page 4 Thursday, August 29, 2019 10:31 AM

LƯU Ý

Khi đã lắp miếng chặn kính chắn gió, quay phần nhô (4) hướng lên trên.

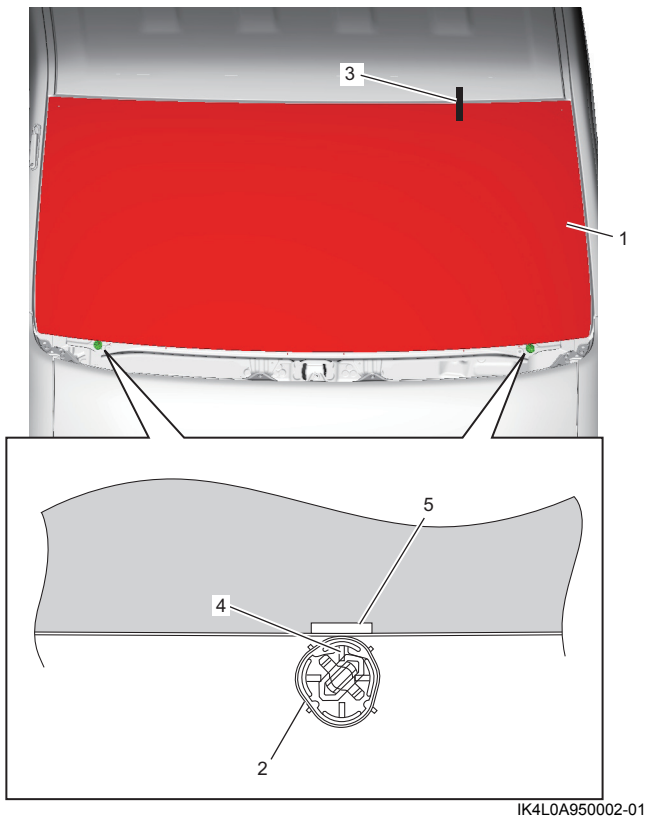

5. Rãnh trên viền lớp phủ ceramic	

3) Làm sạch các bề mặt tiếp xúc của keo làm kín cũ (4) còn lại trên thân xe. Phun sơn lót (2) ở chỗ sơn hoặc kim loại trần lộ ra (3).

CHÚ Ý

Phun sơn lót lên trên keo làm kín cũ còn lại có thể làm giảm hiệu quả bám dính của keo làm kín.
Không phun sơn lót lên keo làm kín cũ còn lại.

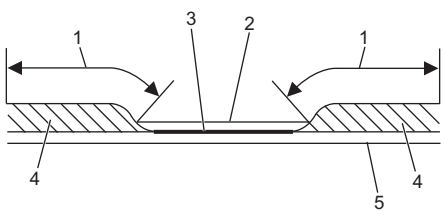

1. Không phun sơn lót.	5. Tấm ốp thân xe

4) Lau sạch khu vực cách cạnh kính chắn gió khoảng 30 đến 50 mm (1,19 đến 1,96 in.) bằng bông thấm và xăng trắng. Làm khô xăng trắng trong vòng 10 phút trở lên.

5) Phun sơn lót (1) vào vùng lắp nẹp kính chắn gió trên kính chắn gió (2) như hình minh họa, sau đó lắp nẹp kính chắn gió (3) mới vào kính chắn gió.

6) Lắp các đệm (4) mới vào các vị trí như được minh họa trong hình.

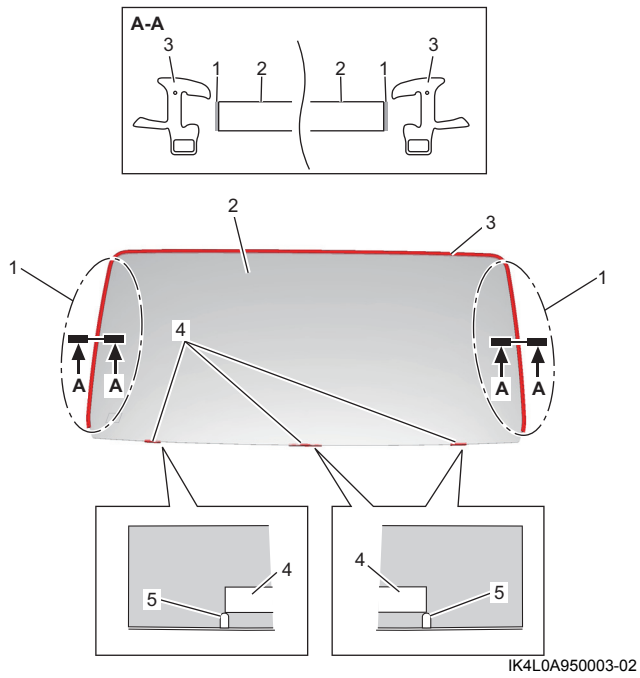

5. Rãnh trên viền lớp phủ ceramic

7) Phun sơn lót lên vùng bơm keo làm kín trên kính chắn gió.

CHÚ Ý

Dầu hoặc vật lạ bám trên lớp sơn lót có thể làm giảm hiệu quả của keo làm kín.
Không để dầu hoặc vật lạ dính vào lớp sơn lót.

<u>Lượng sơn lót và vùng bơm trên kính chắn gió</u>
Chiều rộng keo làm kín “a”: 17,1 mm (0,67 in) trở xuống, “b”: 17,0 mm (0,66 in) trở xuống
“c”: 26,0 mm (1,02 in) trở xuống

AENK4L0B.book Page 5 Thursday, August 29, 2019 10:31 AM

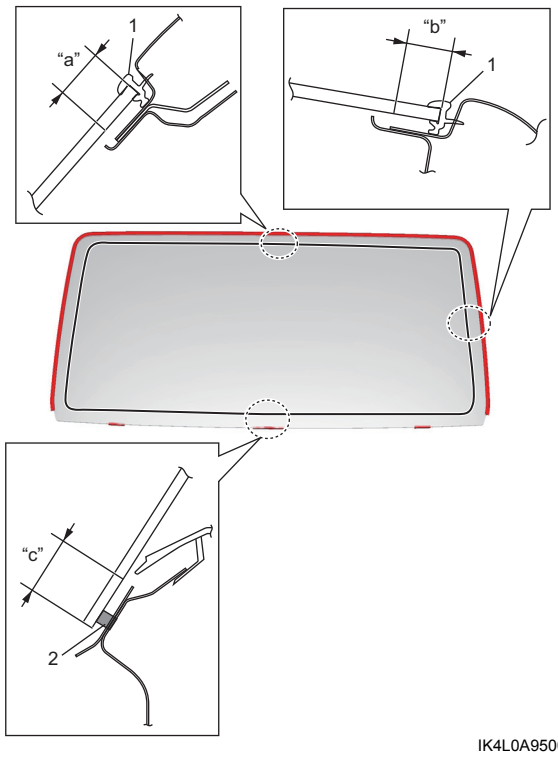

IK4L0A950004-01

1. Nẹp kính chắn gió	2. Miếng đệm

8) Bơm keo làm kín (1) như được minh họa trong hình.

CHÚ Ý

Nếu hơn 5 phút trôi qua sau khi bơm keo làm kín lên kính chắn gió trước (2), keo làm kín có thể cứng lại, khiến kính chắn gió trước không dính chắc được.
Gắn kính chắn gió trước lên thân xe trong vòng 5 phút kể từ lúc bơm keo làm kín.

LƯU Ý

Sử dụng kẹp định vị cao su để giữ kính sau khi đã bơm keo làm kín.

Thông số kỹ thuật về lượng keo làm kín và vị trí kính chắn gió
Chiều rộng keo làm kín "a": Khoảng 7,0 mm (0,28 in)
Độ dày keo làm kín "b": Khoảng 15,0 mm (0,59 in)
Vị trí bơm keo làm kín "c": Khoảng 9,5 mm (0,37 in), "d": Khoảng 18,5 mm (0,73 in)
Chiều cao bản siết lực "e": Khoảng 11,0 mm (0,43 in), "f": Khoảng 13,0 mm (0,51 in), "g": Khoảng 12,0 mm (0,47 in), "h": Khoảng 10,0 mm (0,39 in)

AENK4L0B.book Page 6 Thursday, August 29, 2019 10:31 AM

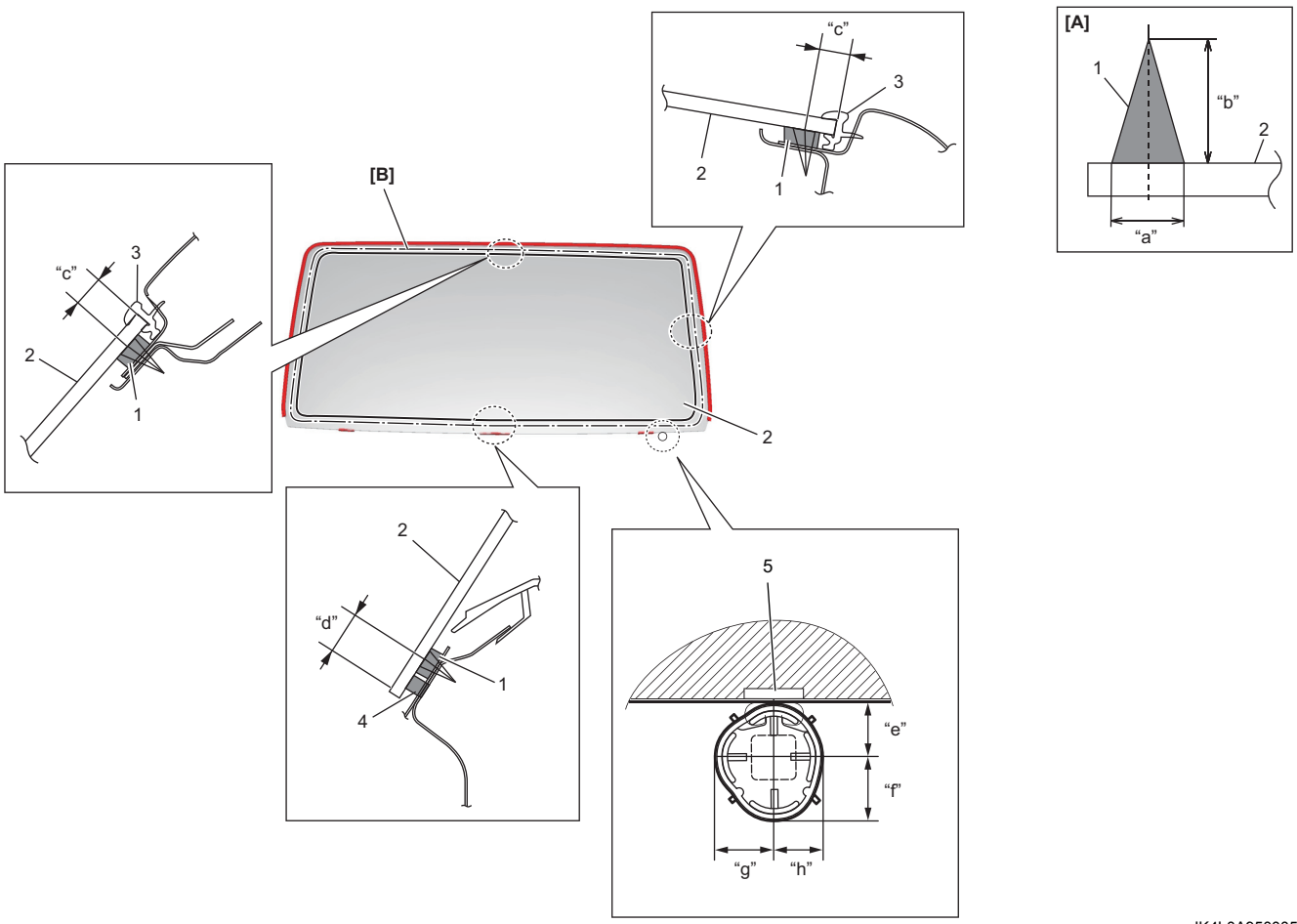

IK4L0A950005-01

[A]: Hình dạng keo làm kín	3. Nẹp kính chắn gió	5. Rãnh trên viền lớp phủ ceramic
[B]: Vị trí bơm keo làm kín	4. Miếng đệm	

9) Giữ kính chắn gió bằng kẹp định vị cao su (1), căn chỉnh vị trí kính trên tấm ốp thân xe thẳng với các dấu ăn khớp được đánh dấu trong Bước 4).

LƯU Ý

Khi đang lắp kính chắn gió, lưu ý lắp nẹp kính chắn gió vào đầu mui xe và các tấm ốp thân xe bên trái và bên phải.

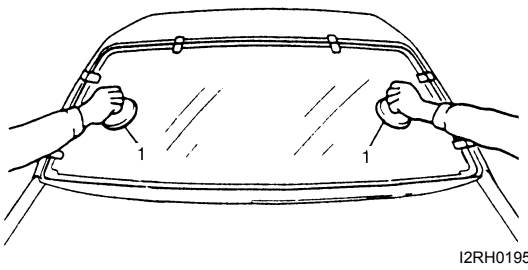

I2RH01950050-01

10) Làm khô keo làm kín.

CHÚ Ý

Nếu không thực hiện đúng các phòng ngừa dưới đây khi làm khô keo làm kín, kính chắn gió trước có thể trượt và không được gắn chắc chắn.
Thực hiện các phòng ngừa sau khi làm khô keo làm kín.

- **Tránh đóng cửa nhanh trước khi keo làm kín cứng hoàn toàn. Đóng cửa nhanh có thể làm cho kính chắn gió bị lỏng ra hoặc thậm chí văng ra ngoài. Nếu phải đóng cửa lại trước khi keo làm kín kịp cứng hoàn toàn, trước tiên hãy mở tất cả cửa sổ bên và sau đó nhẹ nhàng đóng cửa.**
- **Nếu nẹp không được đặt đúng vị trí, hãy cố định chúng bằng băng dính tới khi keo làm kín cứng hoàn toàn.**
- **Tránh lái xe tới khi keo làm kín cứng lại hoàn toàn.**
- **Không sử dụng đèn hồng ngoại hoặc những thiết bị tương tự để sấy khô.**

AENK4L0B.book Page 7 Thursday, August 29, 2019 10:31 AM

11) Kiểm tra rò rỉ nước trong 1 hoặc 2 tiếng sau khi lắp kính chắn gió. Nếu phát hiện rò rỉ, hãy tháo và lắp lại kính chắn gió.

CHÚ Ý

Nếu không thực hiện đúng những phòng ngừa dưới đây khi kiểm tra rò rỉ nước, kính chắn gió có thể không được gắn đúng cách. Hãy thực hiện những phòng ngừa sau đây khi kiểm tra rò rỉ nước.

- **Không dùng áp suất nước quá cao.**

I2RH01950051-01

- **Không thổi khí nén trực tiếp lên phần có keo làm kín khi làm khô.**

12) Lắp ốp trần nếu đã tháo. ☞(Trang 9H-53)
13) Lắp táp lô nếu đã tháo. ☞(Trang 9C-10)
14) Lắp ốp trang trí bên hông nắp ca-pô và ốp trang trí giữa nắp ca-pô. ☞(Trang 9H-8)
15) Lắp cần gạt mưa. ☞(Trang 9D-5)

AENK4L0B.book Page 8 Thursday, August 29, 2019 10:31 AM

Các bộ phận kính cửa sổ phía sau cabin

AENK4L0B9506003

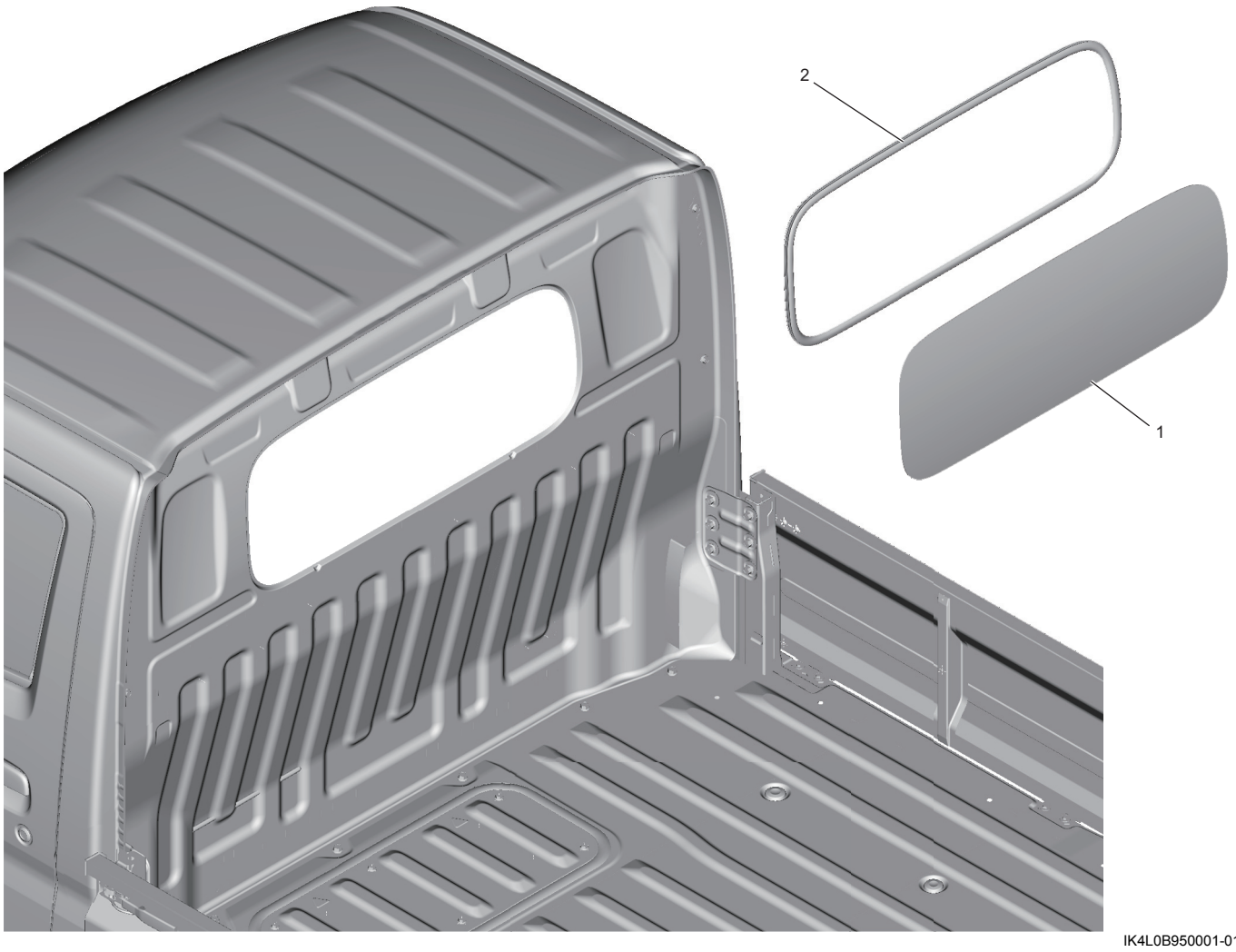

IK4L0B950001-01

1. Kính cửa sổ phía sau cabin	2. Gioăng cửa sổ phía sau cabin