AENK4L0B.book Page 8 Thursday, August 29, 2019 10:31 AM

Các bộ phận kính cửa sổ phía sau cabin

AENK4L0B9506003

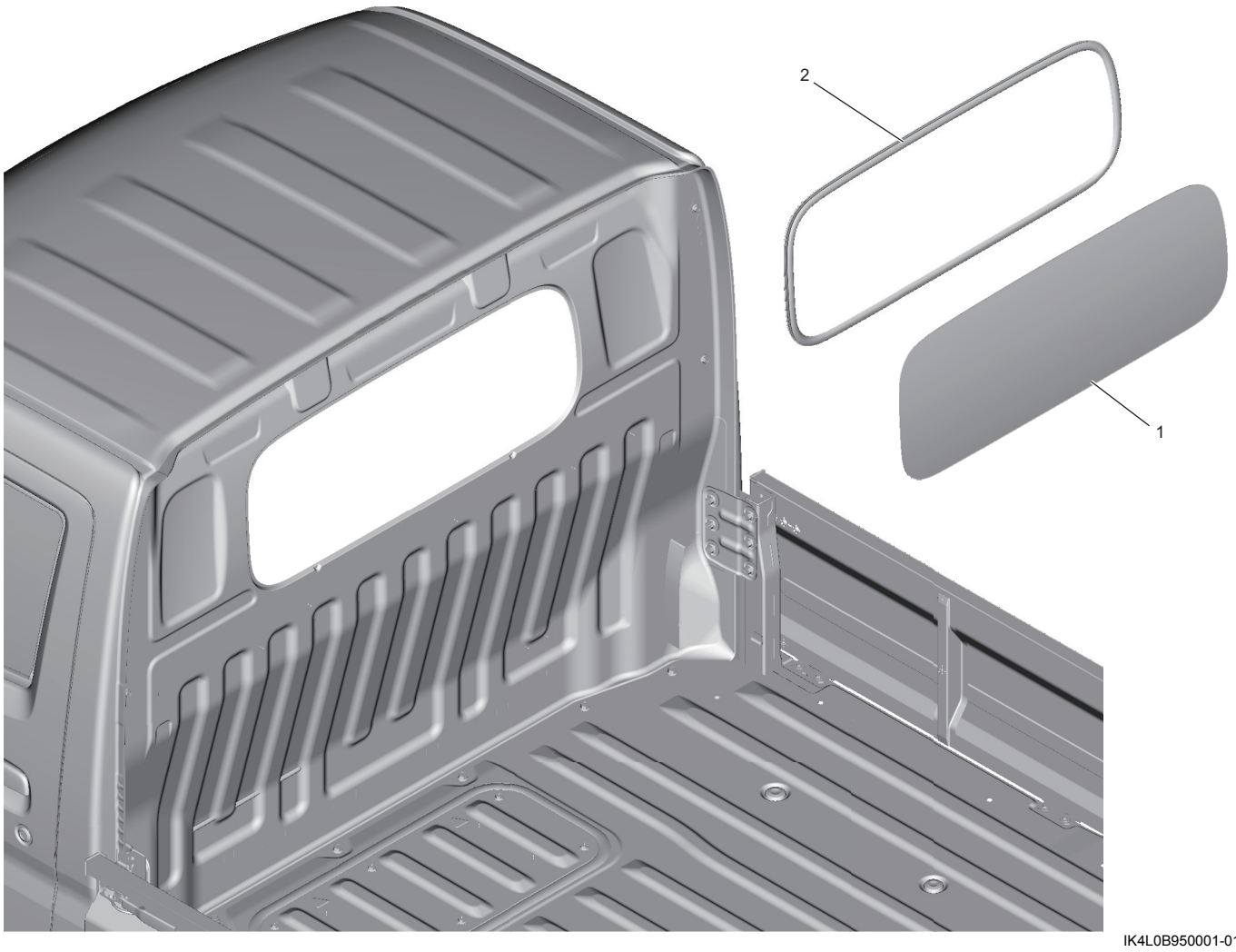

IK4L0B950001-01

1. Kính cửa sổ phía sau cabin	2. Gioăng cửa sổ phía sau cabin

Tháo và lắp kính cửa sổ phía sau cabin

AENK4L0B9506004

Tháo

1) Tháo ốp bảo vệ sau cabin (nếu được trang bị). ☞(Trang 9H-16)
2) Tháo kính cửa sổ phía sau cabin (1) bằng cách di chuyển gioăng cửa sổ phía sau cabin (2) theo hướng mũi tên theo thứ tự (“1” - “2”) như được minh họa trong hình.

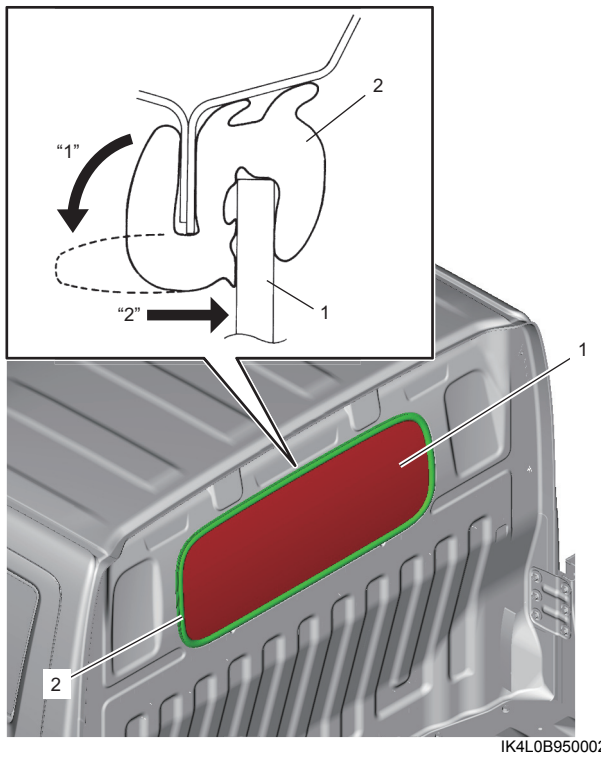

IK4L0B950002-01

3) Tháo gioăng cửa sổ phía sau cabin khỏi kính cửa sổ phía sau cabin.

Lắp

Thực hiện ngược lại quy trình tháo, lưu ý điểm sau.

- Cố định hướng của gioăng cửa sổ phía sau cabin (1) với khe (2) hướng xuống dưới.

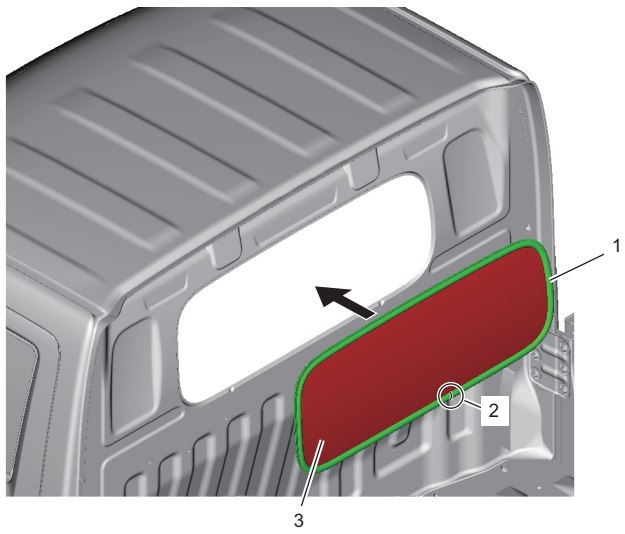

IK4L0B950003-01

3. Kính cửa sổ phía sau cabin