Tháo và lắp kính cửa sổ phía sau cabin

AENK4L0B9506004

Tháo

1) Tháo ốp bảo vệ sau cabin (nếu được trang bị). ☞(Trang 9H-16)
2) Tháo kính cửa sổ phía sau cabin (1) bằng cách di chuyển gioăng cửa sổ phía sau cabin (2) theo hướng mũi tên theo thứ tự (“1” - “2”) như được minh họa trong hình.

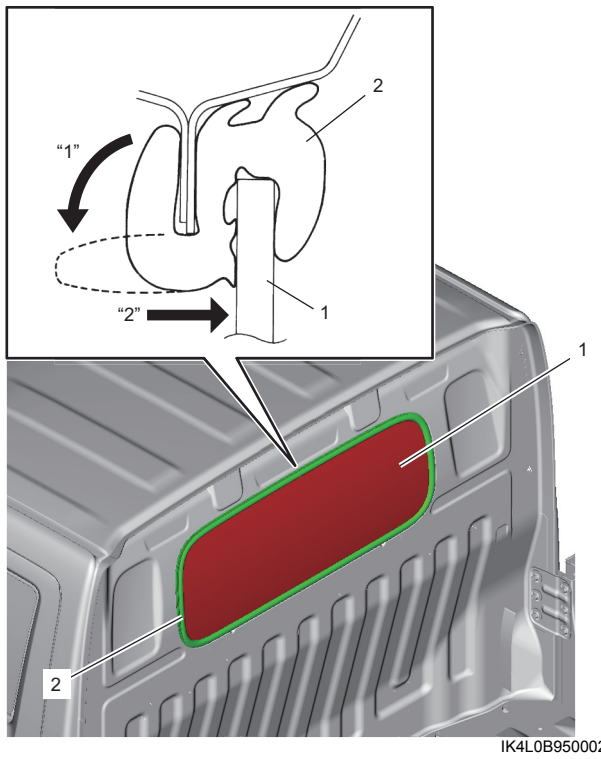

IK4L0B950002-01

3) Tháo gioăng cửa sổ phía sau cabin khỏi kính cửa sổ phía sau cabin.

Lắp

Thực hiện ngược lại quy trình tháo, lưu ý điểm sau.

- Cố định hướng của gioăng cửa sổ phía sau cabin (1) với khe (2) hướng xuống dưới.

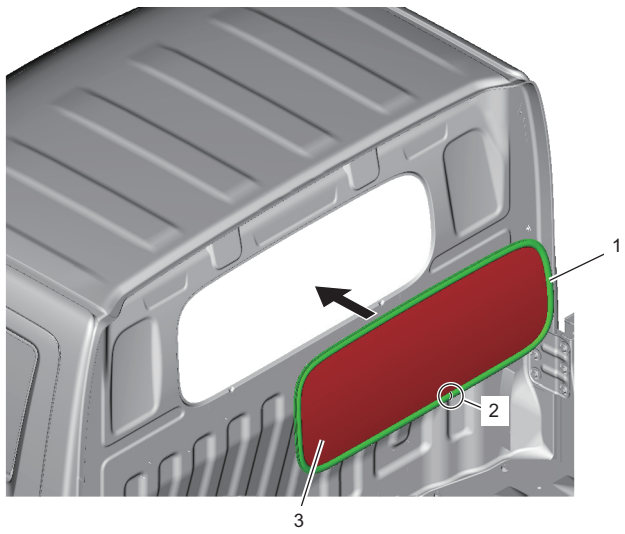

IK4L0B950003-01

3. Kính cửa sổ phía sau cabin

AENK4L0B.book Page 10 Thursday, August 29, 2019 10:31 AM

Tháo và lắp gương chiếu hậu trong xe

AENK4L0B9506005

Tháo

1) Tháo kính đèn trần phía trước (1).
2) Tháo bu-lông và sau đó tháo gương chiếu hậu (2).

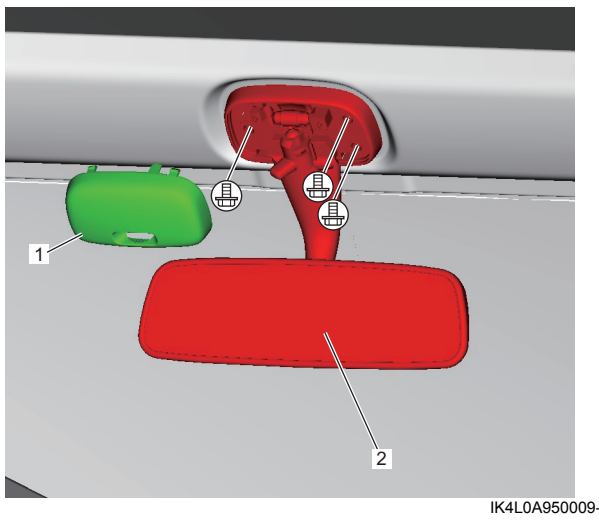

IK4L0A950009-01

3) Rút giắc cắm đèn trần phía trước.

Lắp

Thực hiện ngược lại quy trình tháo, lưu ý điểm sau.

- Siết chặt các bu-lông của gương chiếu hậu trong xe (1) đến lực siết quy định.

  Lực siết
  Bu-lông gương chiếu hậu trong xe (a):
  5,5 N·m (0,56 kgf-m, 4,0 lbf-ft)

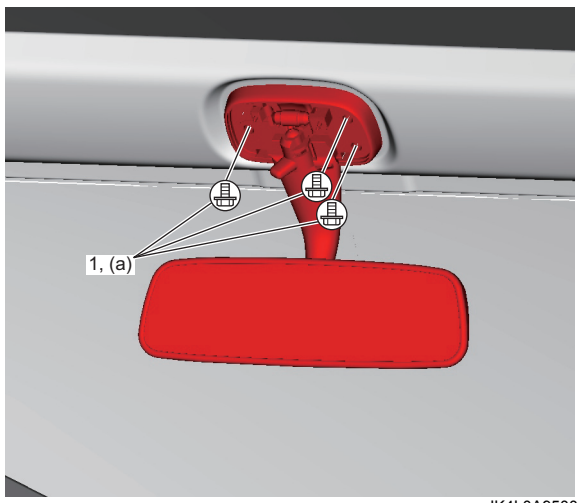

IK4L0A950010-01