AENK4L0B.book Page 1 Thursday, August 29, 2019 10:31 AM

Hệ thống an ninh và khóa cửa

Hướng dẫn sửa chữa

Các bộ phận của bộ khóa cửa trước

AENK4L0B9606001

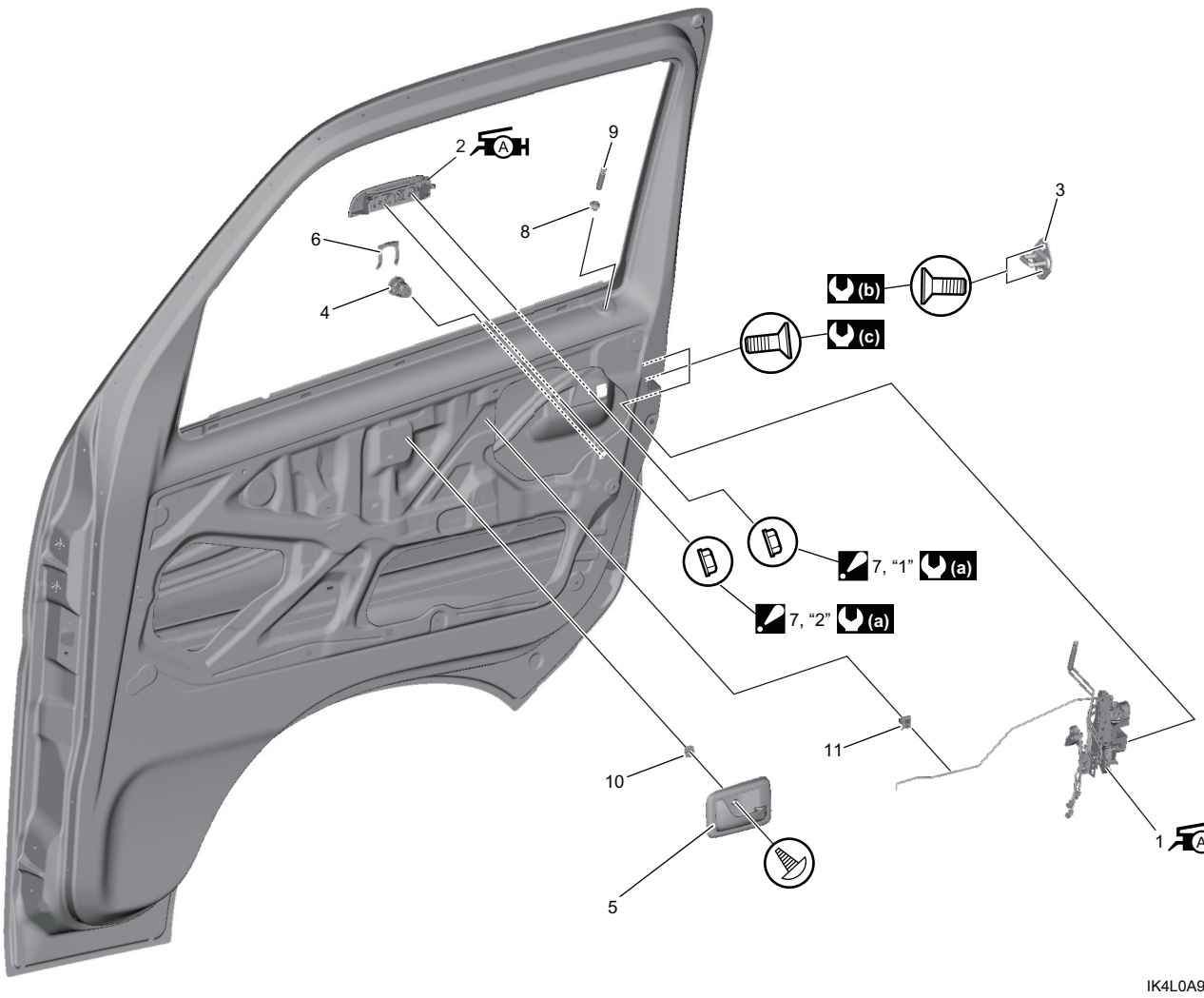

IK4L0A960001-01

A H 1. Bộ khóa cửa trước : Bôi mỡ lithium 99000-25011 vào các bộ phận trượt và quay và lò xo nếu có.	6. Chốt hãm ổ khóa	11. Kẹp cần tay nắm cửa bên trong
A H 2. Cụm tay nắm bên ngoài : Bôi mỡ lithium 99000-25011 vào các bộ phận trượt và lò xo.	7. Đai ốc tay nắm bên ngoài : Siết chặt đai ốc theo thứ tự (“1” - “2”) như được minh họa trong hình.	(a) : 5,5 N·m (0,56 kgf-m, 4,0 lbf-ft)
3. Chốt khóa cửa	8. Nắp chụp tay nắm khóa cửa bên trong	(b) : 10 N·m (1,0 kgf-m, 7,5 lbf-ft)
4. Ổ khóa	9. Tay nắm khóa cửa bên trong	(c) : 4,5 N·m (0,46 kgf-m, 3,5 lbf-ft)
5. Tay nắm cửa bên trong	10. Đai ốc tay nắm cửa bên trong	

AENK4L0B.book Page 2 Thursday, August 29, 2019 10:31 AM

Tháo và lắp bộ khóa cửa trước

AENK4L0B9606002

Tháo

1) Tháo vít (1) và tháo tay nắm cửa bên trong (2) bằng cách di chuyển theo hướng mũi tên “1” và “2”.

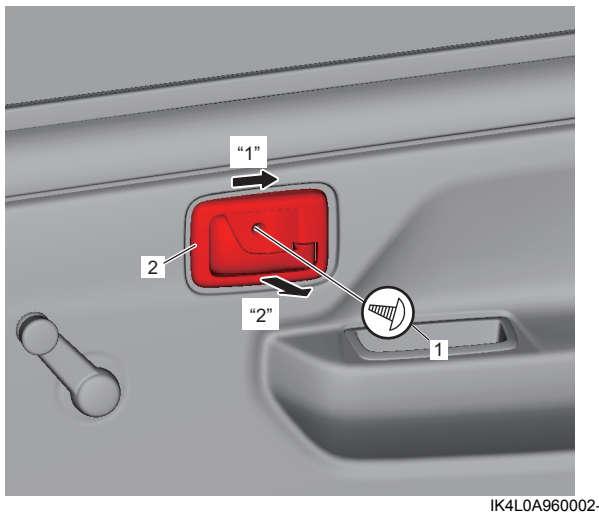

IK4L0A960002-01

2) Tháo tấm ốp cửa trước. ☞(Trang 9E-12)
3) Nhả khóa (1) theo hướng mũi tên “1”, sau đó dịch chuyển cần tay nắm cửa bên trong (2) theo hướng mũi tên “2” để tháo khỏi tay nắm cửa bên trong (3).

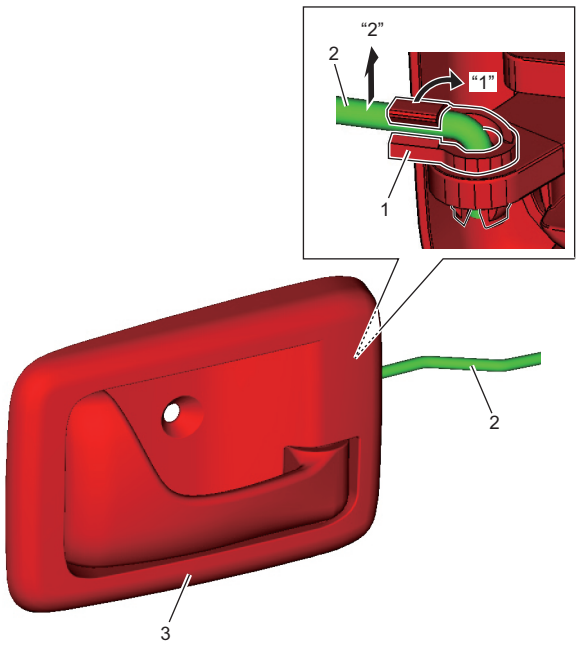

IK4L0A960003-01

4) Tháo kính cửa trước. ☞(Trang 9E-12)
5) Nhả khóa (1) theo hướng mũi tên “1”, sau đó dịch chuyển cần điều khiển ổ khóa (2) theo hướng mũi tên “2” để tháo khỏi ổ khóa (3).
6) Tháo chốt hãm (4) sau đó tháo ổ khóa, nếu cần.

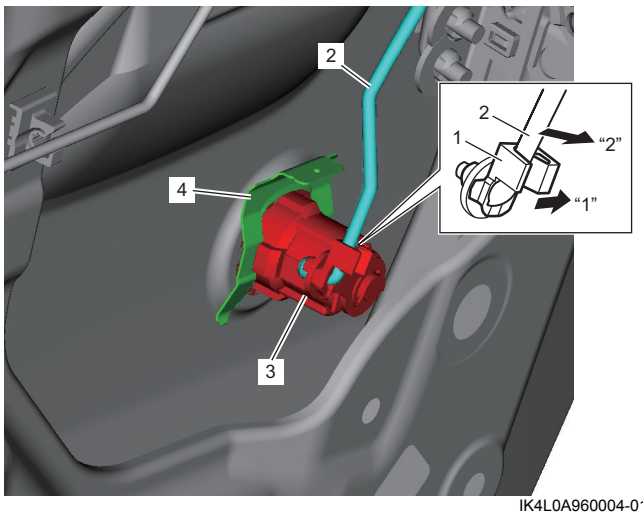

IK4L0A960004-01

7) Nhả khóa (1) theo hướng mũi tên “1”, sau đó dịch chuyển thanh mở khóa cửa (2) theo hướng mũi tên “2” để tháo ra khỏi tay nắm cửa bên ngoài.

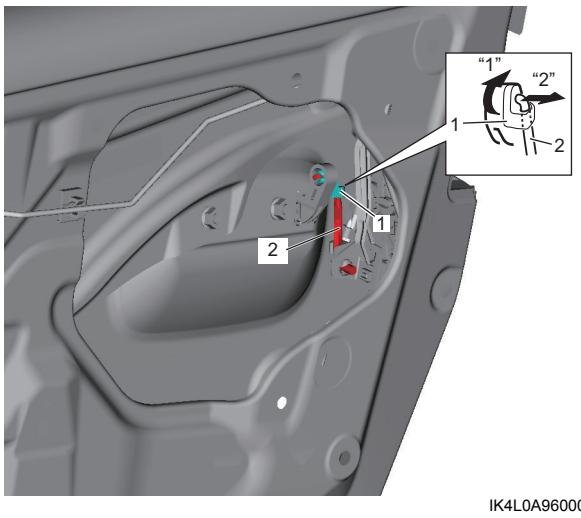

IK4L0A960006-01

8) Tháo tay nắm khóa cửa bên trong (1) và nắp chụp tay nắm khóa cửa bên trong (2) như được minh họa trong hình.