AENK4L0B.book Page 1 Thursday, August 29, 2019 10:31 AM

Hệ thống an ninh và khóa cửa

Hướng dẫn sửa chữa

Các bộ phận của bộ khóa cửa trước

AENK4L0B9606001

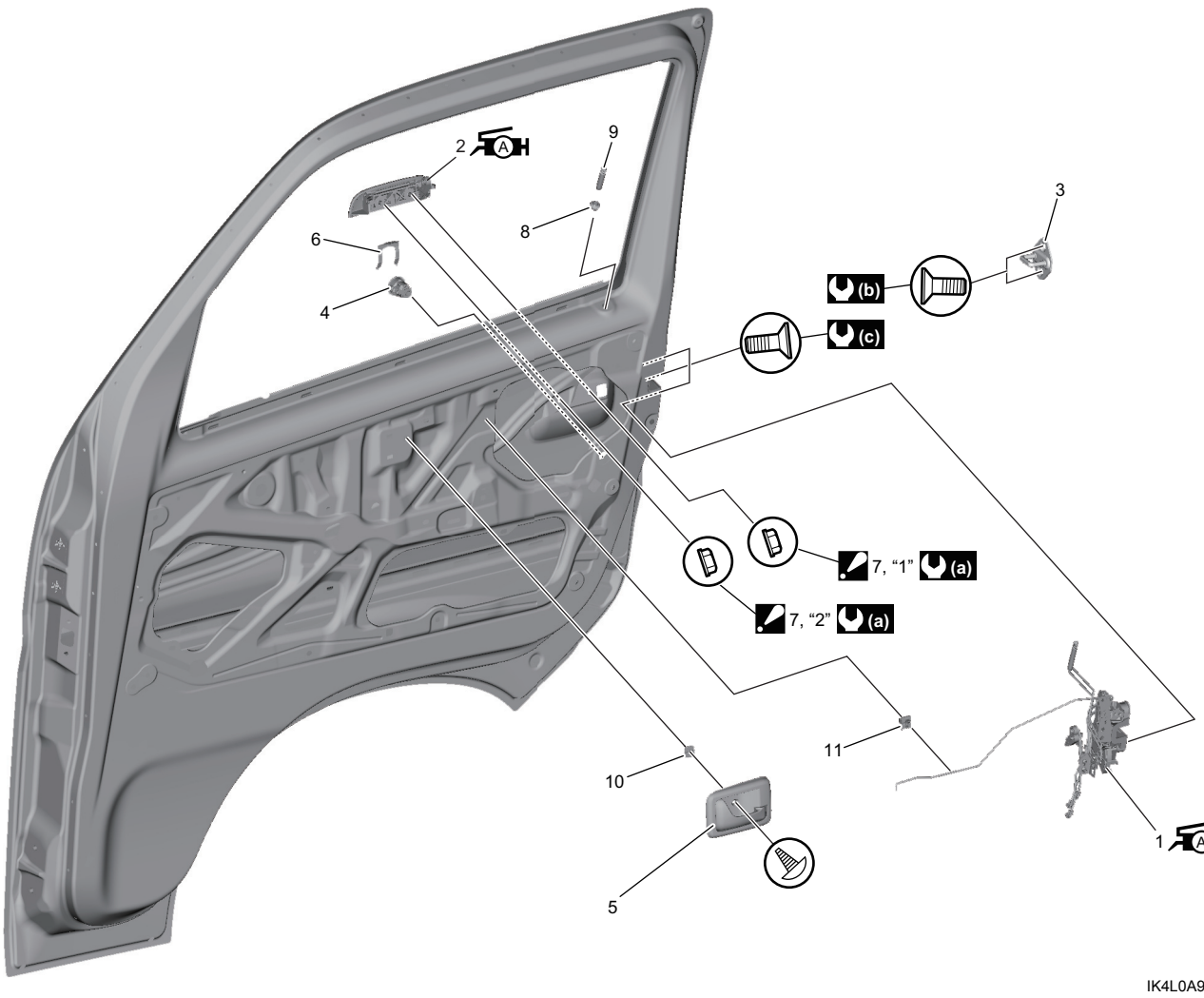

IK4L0A960001-01

A H 1. Bộ khóa cửa trước : Bôi mỡ lithium 99000-25011 vào các bộ phận trượt và quay và lò xo nếu có.	6. Chốt hãm ổ khóa	11. Kẹp cần tay nắm cửa bên trong
A H 2. Cụm tay nắm bên ngoài : Bôi mỡ lithium 99000-25011 vào các bộ phận trượt và lò xo.	7. Đai ốc tay nắm bên ngoài : Siết chặt đai ốc theo thứ tự (“1” - “2”) như được minh họa trong hình.	(a) : 5,5 N·m (0,56 kgf-m, 4,0 lbf-ft)
3. Chốt khóa cửa	8. Nắp chụp tay nắm khóa cửa bên trong	(b) : 10 N·m (1,0 kgf-m, 7,5 lbf-ft)
4. Ổ khóa	9. Tay nắm khóa cửa bên trong	(c) : 4,5 N·m (0,46 kgf-m, 3,5 lbf-ft)
5. Tay nắm cửa bên trong	10. Đai ốc tay nắm cửa bên trong	