AENK4L0B.book Page 2 Thursday, August 29, 2019 10:31 AM

Tháo và lắp bộ khóa cửa trước

AENK4L0B9606002

Tháo

1) Tháo vít (1) và tháo tay nắm cửa bên trong (2) bằng cách di chuyển theo hướng mũi tên “1” và “2”.

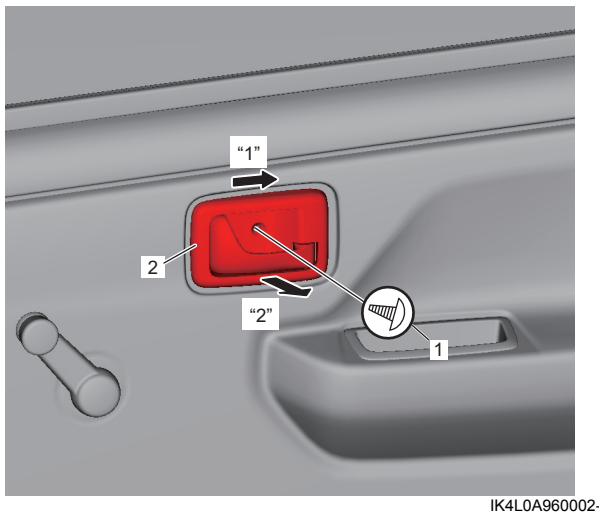

IK4L0A960002-01

2) Tháo tấm ốp cửa trước. ☞(Trang 9E-12)
3) Nhả khóa (1) theo hướng mũi tên “1”, sau đó dịch chuyển cần tay nắm cửa bên trong (2) theo hướng mũi tên “2” để tháo khỏi tay nắm cửa bên trong (3).

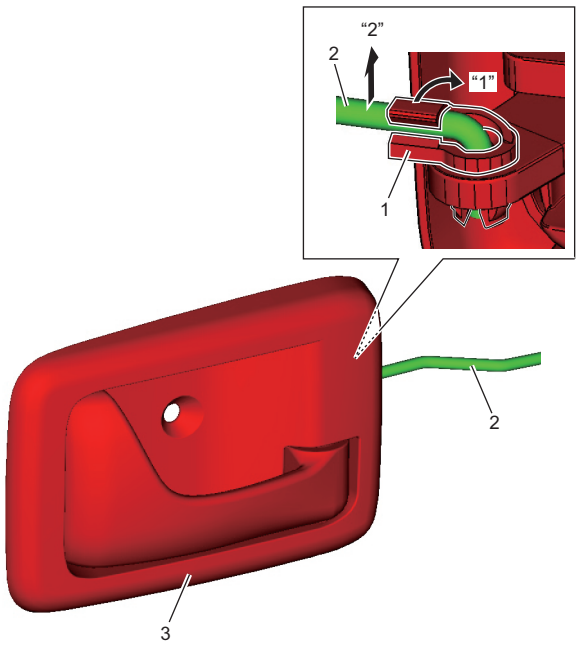

IK4L0A960003-01

4) Tháo kính cửa trước. ☞(Trang 9E-12)
5) Nhả khóa (1) theo hướng mũi tên “1”, sau đó dịch chuyển cần điều khiển ổ khóa (2) theo hướng mũi tên “2” để tháo khỏi ổ khóa (3).
6) Tháo chốt hãm (4) sau đó tháo ổ khóa, nếu cần.

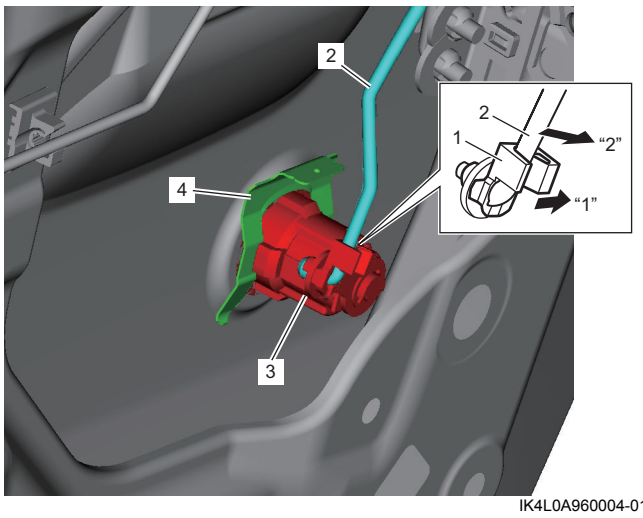

IK4L0A960004-01

7) Nhả khóa (1) theo hướng mũi tên “1”, sau đó dịch chuyển thanh mở khóa cửa (2) theo hướng mũi tên “2” để tháo ra khỏi tay nắm cửa bên ngoài.

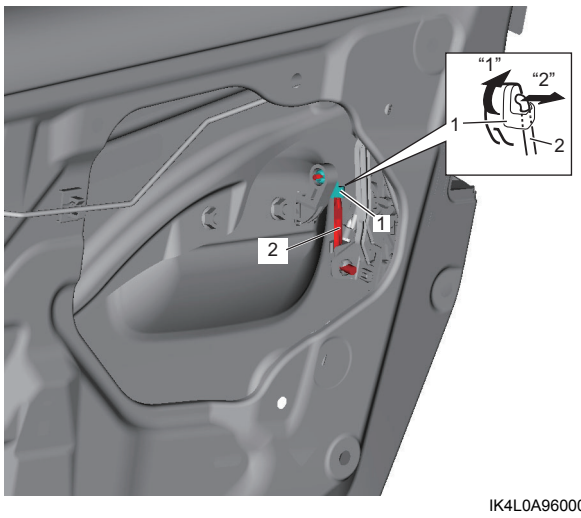

IK4L0A960006-01

8) Tháo tay nắm khóa cửa bên trong (1) và nắp chụp tay nắm khóa cửa bên trong (2) như được minh họa trong hình.

AENK4L0B.book Page 3 Thursday, August 29, 2019 10:31 AM

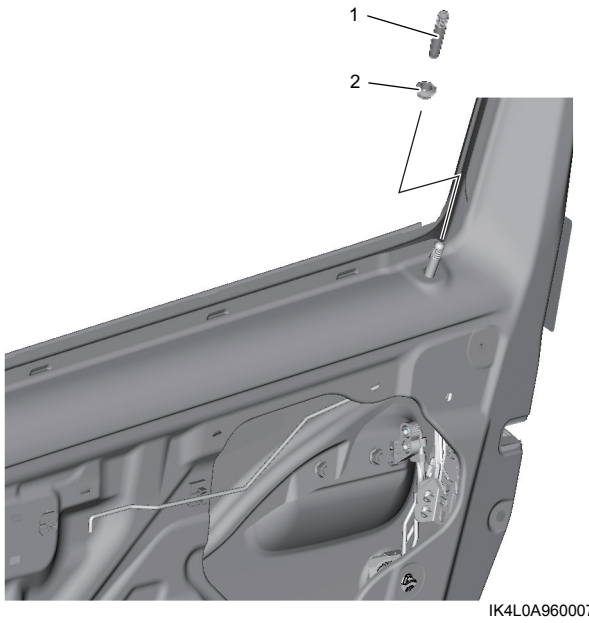

IK4L0A960007-01

9) Tháo các vít (1), sau đó tháo bộ khóa cửa (2).

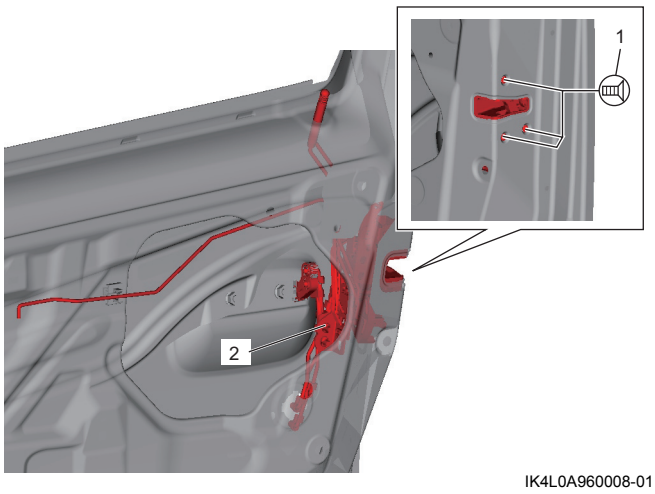

IK4L0A960008-01

10) Tháo các đai ốc (1), sau đó tháo tay nắm bên ngoài (2), nếu cần.

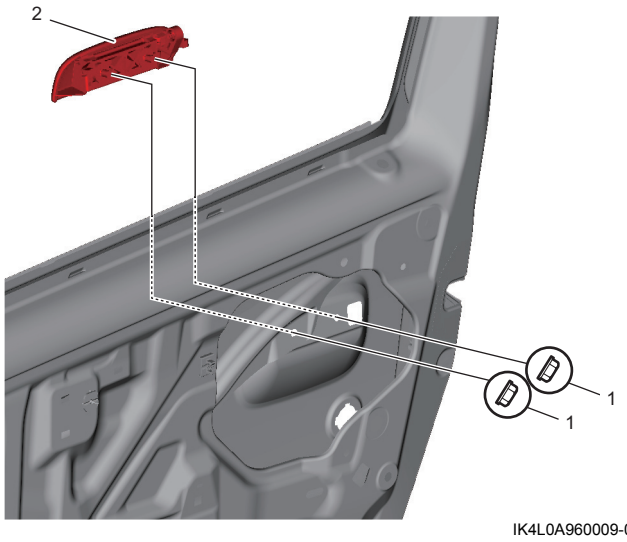

IK4L0A960009-01

Lắp

Thực hiện ngược lại quy trình tháo, lưu ý những điểm sau.

- Bôi mỡ lên các bộ phận trượt của bộ khóa cửa và tay nắm bên ngoài.

  : Mỡ 99000-25011 (Mỡ SUZUKI Super Grease A)

- Lắp tay nắm bên ngoài tham khảo “Các bộ phận của bộ khóa cửa trước” (Trang 9F-1) nếu đã tháo.
- Siết chặt từng ốc vít đến lực siết quy định, tham khảo “Các bộ phận của bộ khóa cửa trước” (Trang 9F-1).
- Dịch chuyển chốt khóa cửa (2) lên hoặc xuống để căn chỉnh tâm của chốt với tâm của rãnh “A” trên bộ khóa cửa (1) như được minh họa trong hình.
  Cần dịch chuyển chốt khóa cửa theo chiều dọc và đặt cân bằng. Không điều chỉnh khóa cửa (1).

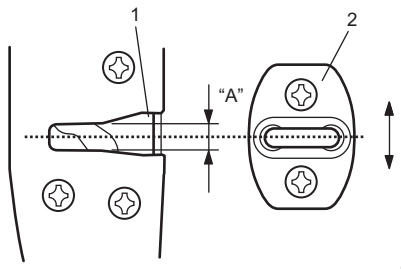

I8C50A960017-01

- Dịch chuyển rãnh chốt khóa cửa (1) để điều chỉnh bề mặt tấm ốp bên ngoài cửa (2) ngang bằng với bề mặt tấm ốp ngoài thân xe (3) như được minh họa trong hình.

Lực siết

Vít chốt khóa cửa: 10 N·m (1,0 kgf-m, 7,5 lbf-ft)

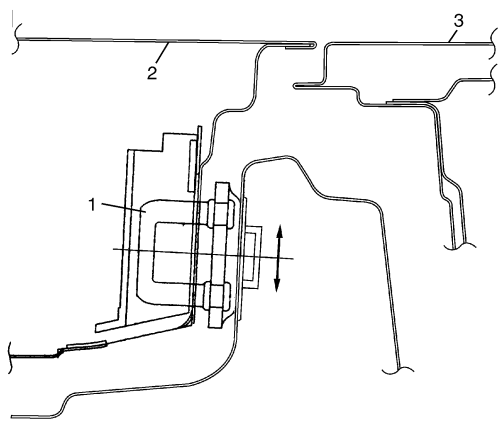

I8C50A960019-01

AENK4L0B.book Page 4 Thursday, August 29, 2019 10:31 AM

Kiểm tra bộ khóa cửa trước

AENK4L0B9606003

- Kiểm tra để đảm bảo cửa mở và đóng êm, chính xác.
- Kiểm tra để đảm bảo cửa dừng đúng ở vị trí chốt phụ (ngăn cửa mở tự do) và cửa đóng hoàn toàn ở vị trí chốt toàn bộ.
- Điều chỉnh vị trí chốt khóa cửa, nếu cần.
  ☞(Trang 9F-2)

Tháo và lắp công tắc cửa (nếu được trang bị)

AENK4L0B9606004

Tháo

1) Mở cửa phía tài xế.
2) Tháo bu-lông (1) và tháo công tắc cửa (2).

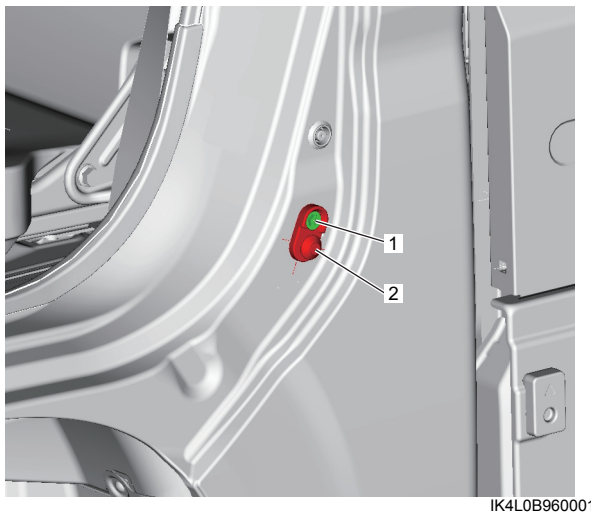

IK4L0B960001-01

Lắp

Thực hiện ngược lại quy trình tháo, lưu ý điểm sau.

- Siết chặt bu-lông công tắc cửa (1) đến lực siết quy định.

Lực siết
Bu-lông bên thanh đỡ hệ thống lái (a):
8,8 N·m (0,90 kgf-m, 6,5 lbf-ft)

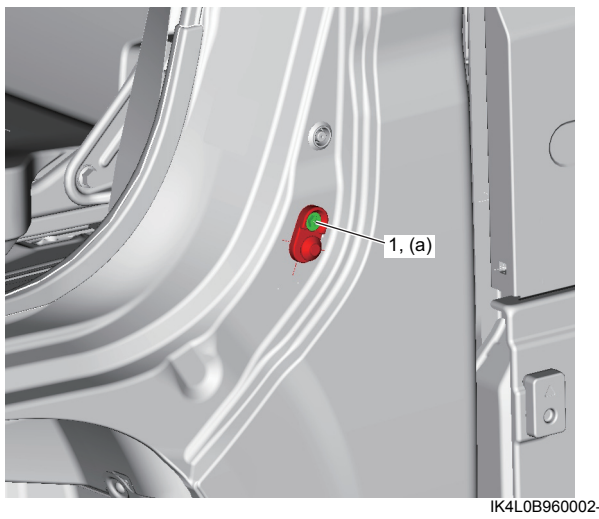

IK4L0B960002-01

Kiểm tra công tắc cửa

AENK4L0B9606005

1) Kiểm tra sự thông mạch giữa thân công tắc và cực ở mỗi vị trí công tắc. Nếu kết quả kiểm tra không như quy định, hãy thay công tắc.

Sự thông mạch của công tắc cửa

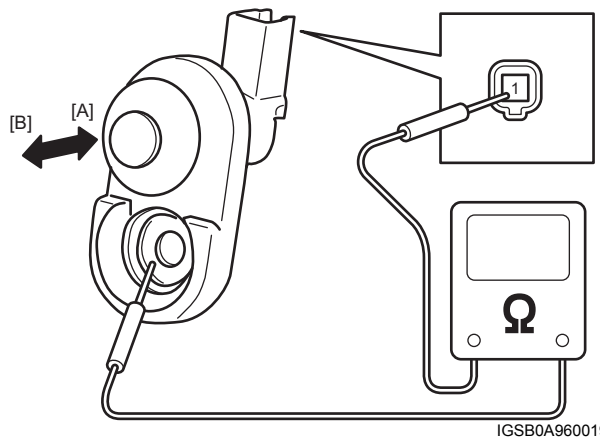

IGSB0A960019-01

[A]: Ấn	[B]: Nhả

Cực / Vị trí công tắc	1	Thân công tắc
Ấn		
Nhả	○	○

IAW101960030-01