AENK4L0B.book Page 4 Thursday, August 29, 2019 10:31 AM

Kiểm tra bộ khóa cửa trước

AENK4L0B9606003

- Kiểm tra để đảm bảo cửa mở và đóng êm, chính xác.
- Kiểm tra để đảm bảo cửa dừng đúng ở vị trí chốt phụ (ngăn cửa mở tự do) và cửa đóng hoàn toàn ở vị trí chốt toàn bộ.
- Điều chỉnh vị trí chốt khóa cửa, nếu cần.
  ☞(Trang 9F-2)

Tháo và lắp công tắc cửa (nếu được trang bị)

AENK4L0B9606004

Tháo

1) Mở cửa phía tài xế.
2) Tháo bu-lông (1) và tháo công tắc cửa (2).

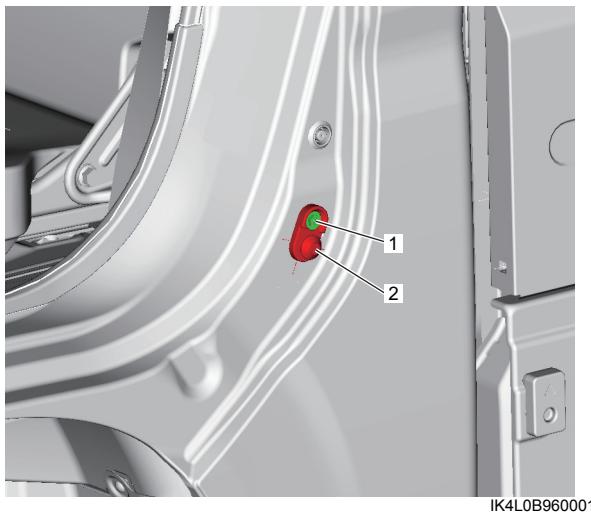

IK4L0B960001-01

Lắp

Thực hiện ngược lại quy trình tháo, lưu ý điểm sau.

- Siết chặt bu-lông công tắc cửa (1) đến lực siết quy định.

Lực siết
Bu-lông bên thanh đỡ hệ thống lái (a):
8,8 N·m (0,90 kgf-m, 6,5 lbf-ft)

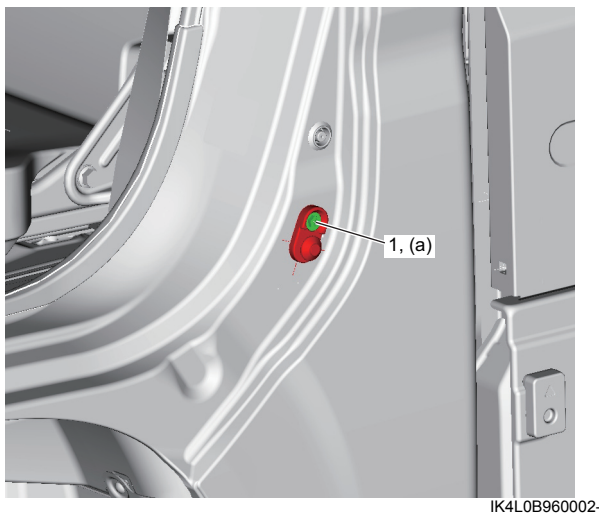

IK4L0B960002-01

Kiểm tra công tắc cửa

AENK4L0B9606005

1) Kiểm tra sự thông mạch giữa thân công tắc và cực ở mỗi vị trí công tắc. Nếu kết quả kiểm tra không như quy định, hãy thay công tắc.

Sự thông mạch của công tắc cửa

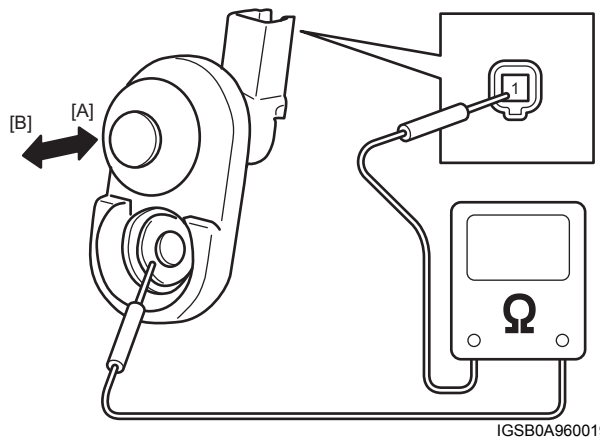

IGSB0A960019-01

[A]: Ấn	[B]: Nhả

Cực / Vị trí công tắc	1	Thân công tắc
Ấn		
Nhả	○	○

IAW101960030-01