AENK4L0B.book Page 19 Thursday, August 29, 2019 10:31 AM

Tháo và lắp ghế tài xế

AENK4L0B9706002

Tháo

1) Kéo thảm bộ nâng ghế trước (1) lên và mở khóa bộ khóa ghế trước (2).

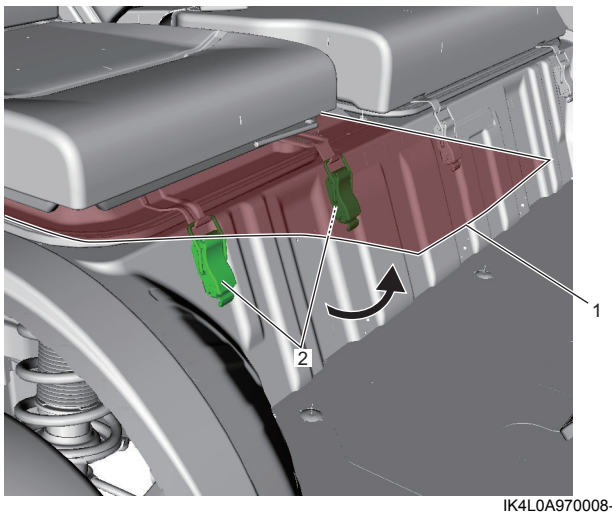

IK4L0A970008-02

2) Kéo khóa bản lề đệm ghế trước (1), ghế tài xế để di chuyển bộ lưng ghế trước (2) về phía trước.

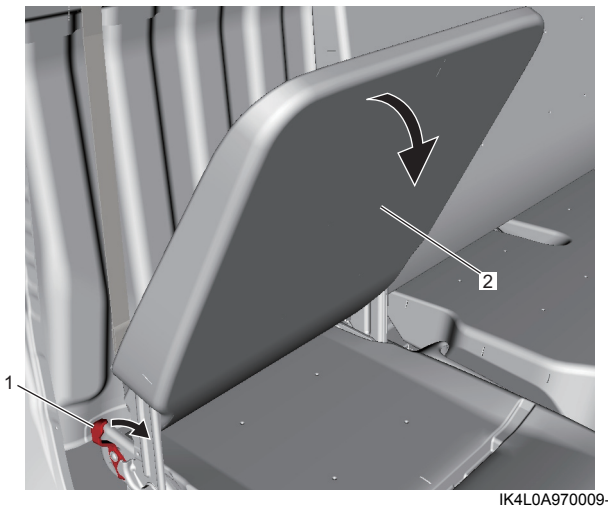

IK4L0A970009-01

3) Tháo bu-lông gắn ghế trước (1), sau đó tháo bộ ghế trước (2).

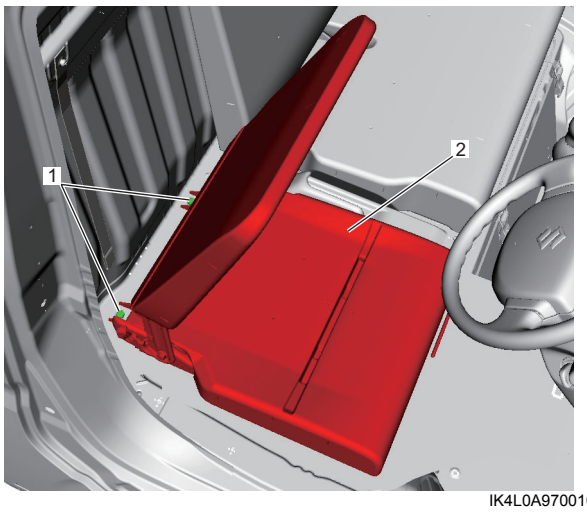

IK4L0A970010-01

4) Tháo các bu-lông và tháo bộ khóa ghế trước (1).

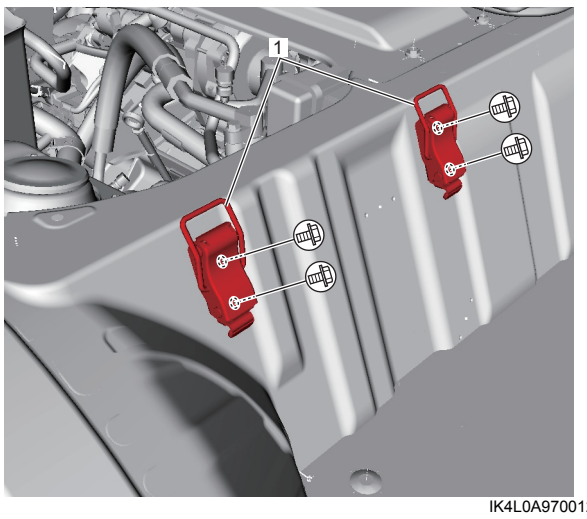

IK4L0A970012-02

5) Đối với model RHD (Tay lái nghịch) có tựa đầu, tháo các vít (1), sau đó tháo tựa đầu (2) và đai chặn đệm (3).

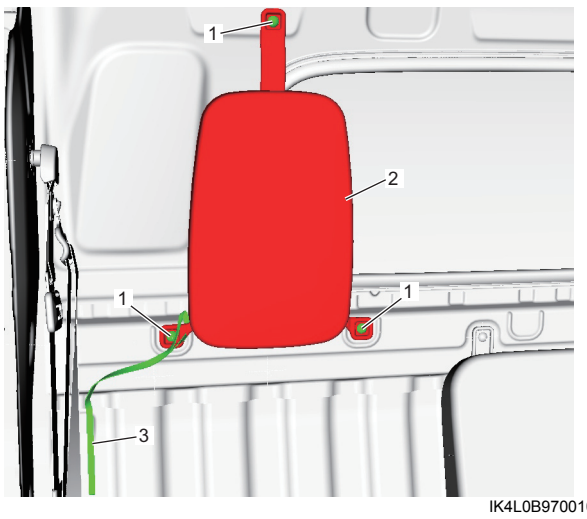

IK4L0B970010-01

6) Đối với RHD không có tựa đầu và model LHD (Tay lái thuận), tháo đai chặn đệm nếu cần. ☞(Trang 9G-1)

AENK4L0B.book Page 20 Thursday, August 29, 2019 10:31 AM

Lắp

Thực hiện ngược lại quy trình tháo, lưu ý những điểm sau.

- Đối với model RHD (Tay lái nghịch) có tựa đầu, siết chặt các vít (1) đến lực siết quy định theo thứ tự (“1” – “3”) như được minh họa trong hình.

  Lực siết
  Vít tựa đầu (a): 5,5 N·m (0,56 kgf-m, 4,0 lbf-ft)

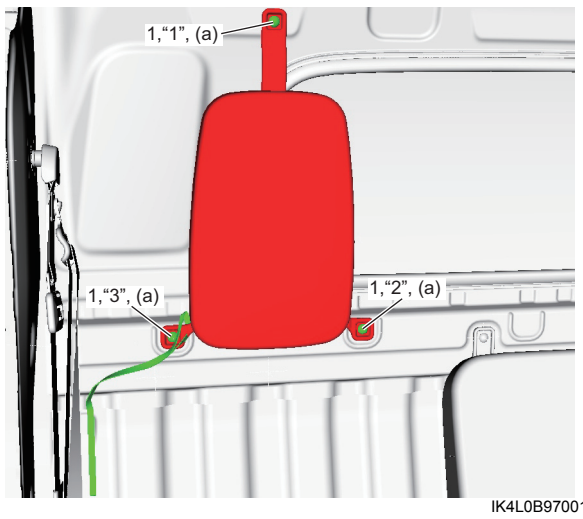

IK4L0B970011-01

- Lắp bộ ghế trước như sau.
  a. Lắp bộ khóa ghế trước (1) ở vị trí thấp nhất, và siết chặt bu-lông bộ khóa ghế trước (2) đến lực siết quy định.

     Lực siết
     Bu-lông bộ khóa ghế trước (a):
     5,5 N·m (0,56 kgf-m, 4,0 lbf-ft)

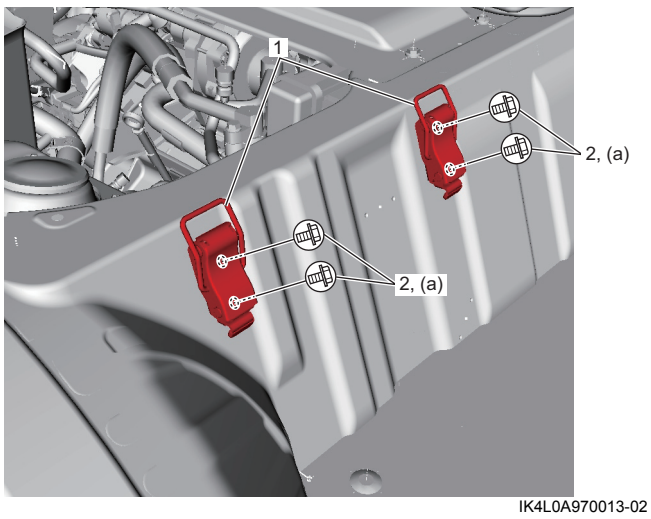

IK4L0A970013-02

  b. Lắp bộ ghế trước (1), sau đó siết chặt các bu-lông gắn ghế trước (2) đến lực siết quy định theo thứ tự (“1” – “2”) như được minh họa trong hình.

     Lực siết
     Bu-lông gắn ghế trước (a):
     43 N·m (4,4 kgf-m, 32,0 lbf-ft)

RHD

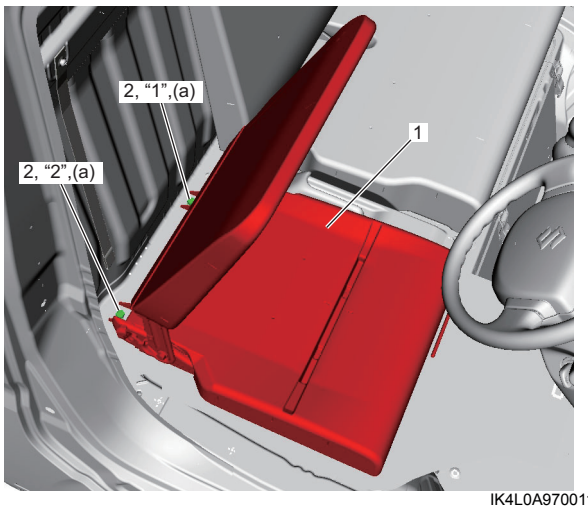

IK4L0A970011-01

LHD

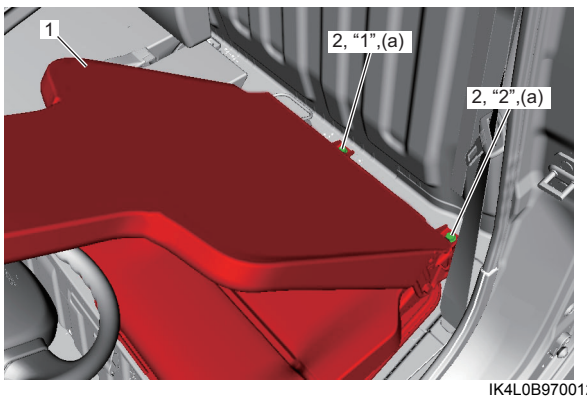

IK4L0B970012-01

  c. Khóa bộ ghế trước bằng bộ khóa ghế trước.

AENK4L0B.book Page 21 Thursday, August 29, 2019 10:31 AM

Tháo và lắp ghế hành khách

AENK4L0B9706003

Tháo

1) Tháo ổ khóa dây đai an toàn phía hành khách. ☞(Trang 8A-6)
2) Đối với model RHD (Tay lái nghịch) có tựa đầu, tháo các vít (1), sau đó tháo tựa đầu (2) và đai chặn đệm (3).

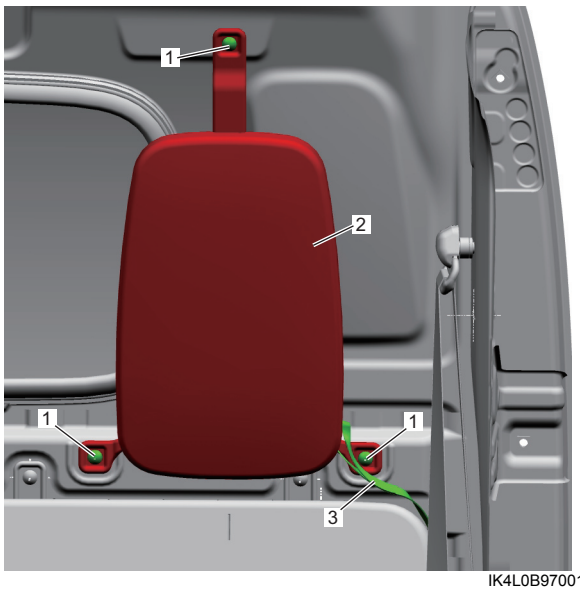

IK4L0B970013-02

3) Tháo các vít (1) và tháo bộ lưng ghế trước (2) theo hướng mũi tên.

RHD

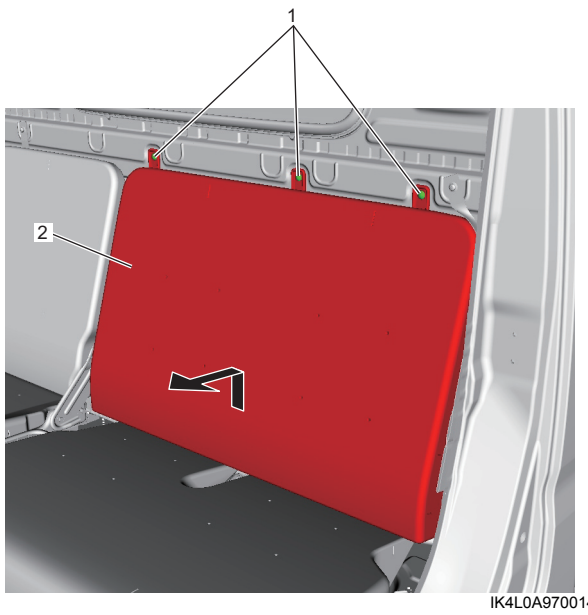

IK4L0A970014-01

LHD

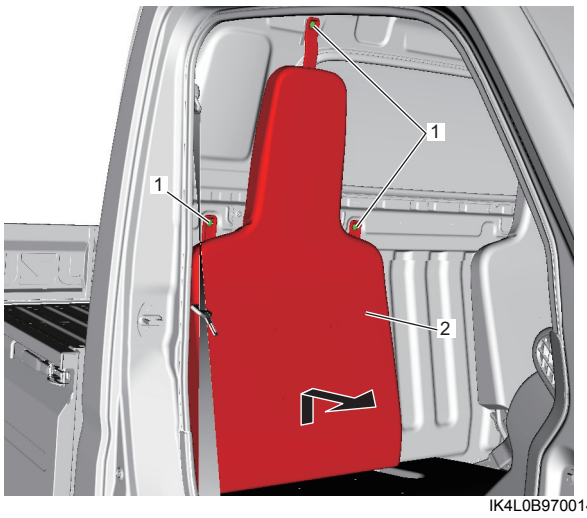

IK4L0B970014-01

4) Kéo thảm bộ nâng ghế trước (1) lên và mở khóa bộ khóa ghế trước (2).

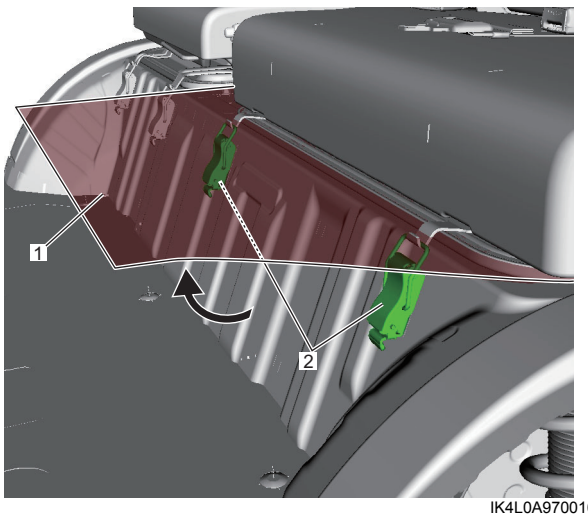

IK4L0A970016-02

5) Tháo bu-lông gắn ghế trước (1), sau đó tháo bộ đệm ghế trước (2).

RHD

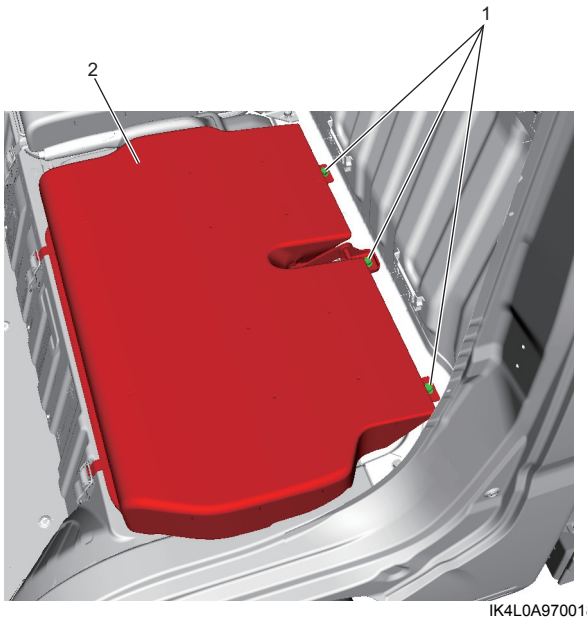

IK4L0A970018-02