AENK4L0B.book Page 24 Thursday, August 29, 2019 10:31 AM

LHD

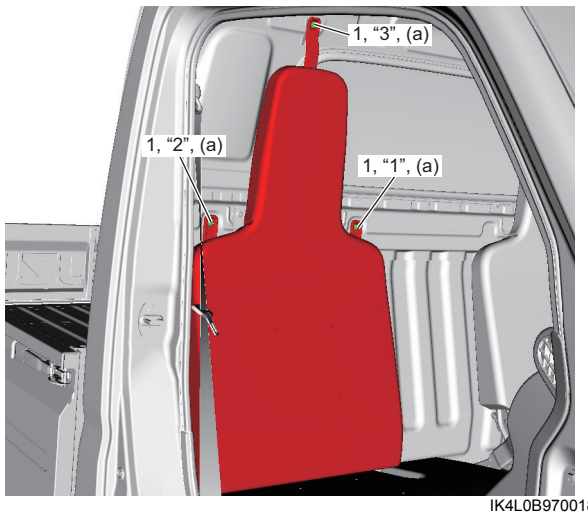

IK4L0B970018-01

- Đối với model RHD (Tay lái nghịch) có tựa đầu, siết chặt các vít tựa đầu (1) đến lực siết quy định theo thứ tự (“1” – “3”) như được minh họa trong hình.

Lực siết
Vít tựa đầu (a): 5,5 N·m (0,56 kgf-m, 4,0 lbf-ft)

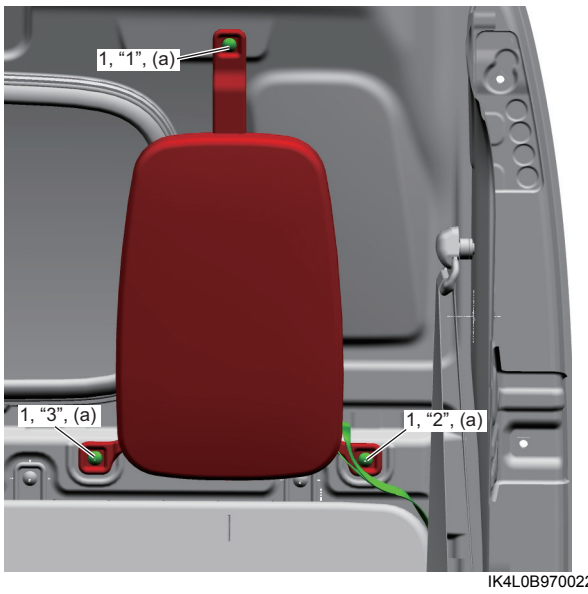

IK4L0B970022-01

- Siết chặt bu-lông ổ khóa dây đai an toàn phía hành khách đến lực siết quy định. ☞(Trang 8A-6)

Tháo rời và lắp lại ghế tài xế

AENK4L0B9706004

Tháo rời

1) Tháo các bu-lông, sau đó tháo bộ lưng ghế trước (1) và bạc lót lưng ghế trước (2) khỏi bộ đệm ghế trước (3).

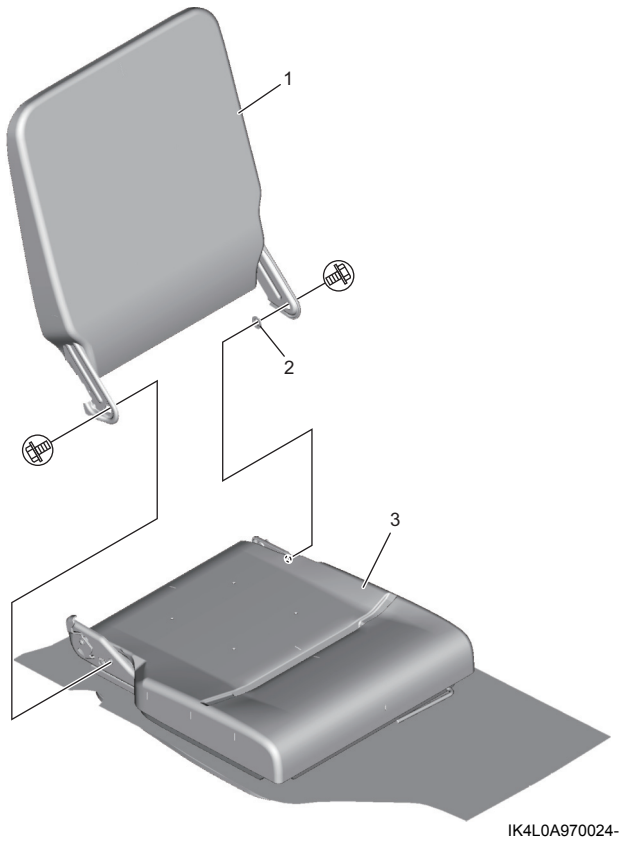

IK4L0A970024-02

2) Tháo ốp lưng ghế trước khỏi đế lưng ghế trước.
3) Tháo đế lưng ghế trước khỏi khung lưng ghế trước.
4) Tháo miếng cách nhiệt bộ nâng ghế trước (1) và gioăng bộ nâng ghế trước (2).

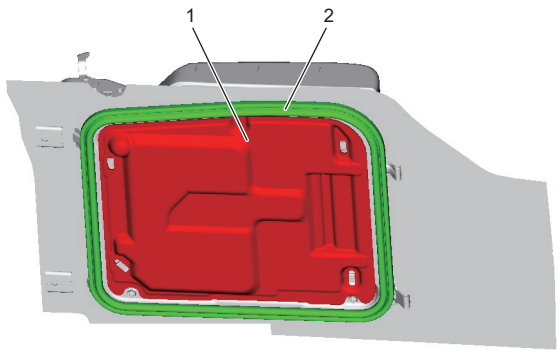

IK4L0A970025-02

AENK4L0B.book Page 25 Thursday, August 29, 2019 10:31 AM

5) Tháo các đai ốc (1) và tháo tấm ốp bộ nâng ghế trước (2).

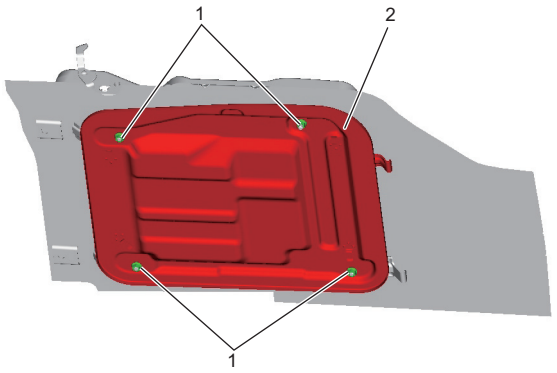

IK4L0A970026-02

6) Tháo thảm bộ nâng ghế trước (1).

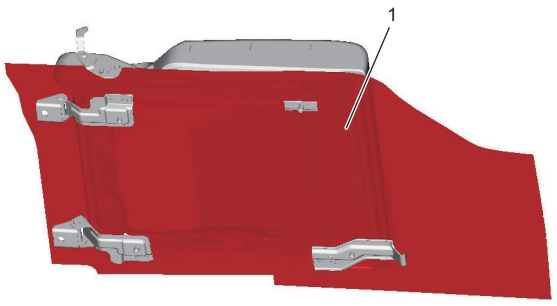

IK4L0A970027-02

7) Tháo các bu-lông (1) và đai ốc (2), sau đó tháo bộ đệm ghế trước (3).

LƯU Ý

Để tháo các bu-lông, trượt bộ đệm ghế trước về phía trước.

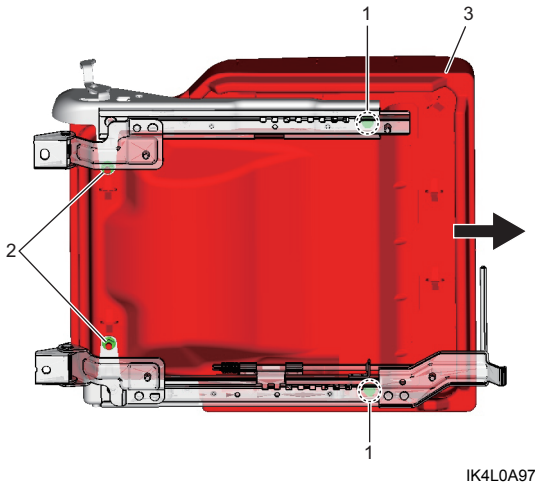

IK4L0A970028-01

8) Tháo các vòng ốp (1) và tháo bọc đệm ghế trước (2) khỏi đế đệm ghế trước.

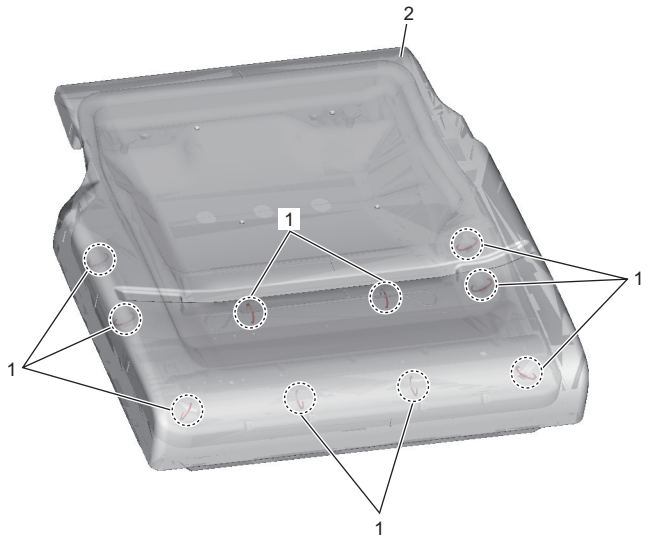

IK4L0A970029-02

9) Tháo đế đệm ghế trước khỏi tấm ốp đệm ghế trước.

10) Tháo các bộ phận sau nếu cần.

- Giá đỡ trong đệm ghế trước (1)
- Giá đỡ ngoài đệm ghế trước (2)
- Bộ điều chỉnh bên trong ghế trước (3)
- Bộ điều chỉnh bên ngoài ghế trước (4)
- Dây bộ điều chỉnh ghế trước (6) (model LHD (Tay lái thuận))

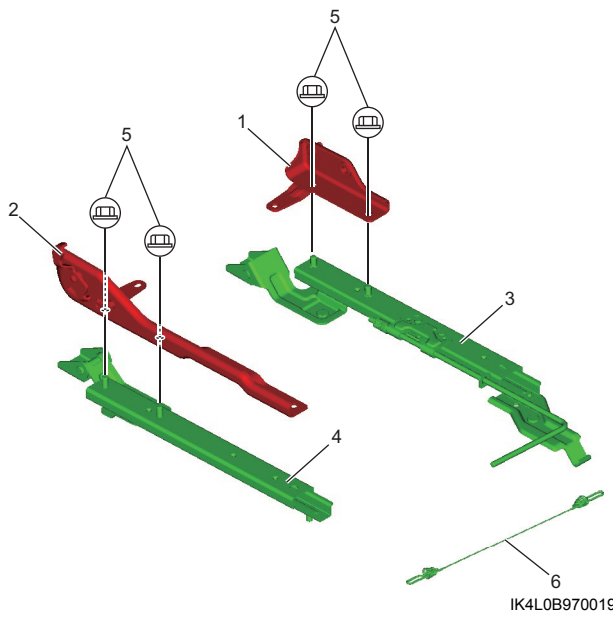

IK4L0B970019-01

5. Đai ốc

Lắp lại

Thực hiện ngược lại quy trình tháo, lưu ý những điểm sau.

- Siết chặt các đai ốc giá đỡ bên trong đệm ghế trước (1) và đai ốc giá đỡ bên ngoài đệm ghế trước (2) đến lực siết quy định.

AENK4L0B.book Page 26 Thursday, August 29, 2019 10:31 AM

Lực siết
Đai ốc giá đỡ bên trong đệm ghế trước (a):
23 N·m (2,3 kgf-m, 17,0 lbf-ft)
Đai ốc giá đỡ bên ngoài đệm ghế trước (b):
23 N·m (2,3 kgf-m, 17,0 lbf-ft)

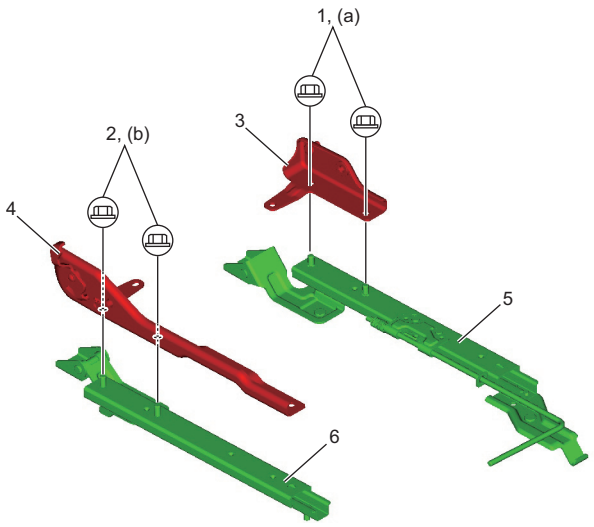

IK4L0A970031-01

3. Giá đỡ bên trong đệm ghế trước	5. Bộ điều chỉnh bên trong ghế trước
4. Giá đỡ bên ngoài đệm ghế trước	6. Bộ điều chỉnh bên ngoài ghế trước

- Siết chặt các bu-lông (1) và đai ốc (2) tấm ốp đệm ghế trước đến lực siết quy định.

Lực siết
Bu-lông tấm ốp đệm ghế trước (a): 23 N·m (2,3 kgf-m, 17,0 lbf-ft)
Đai ốc tấm ốp đệm ghế trước (b): 23 N·m (2,3 kgf-m, 17,0 lbf-ft)

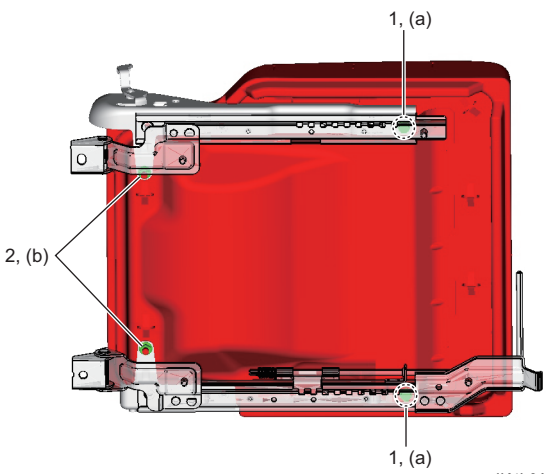

IK4L0A970032-01

- Siết chặt đai ốc tấm ốp bộ nâng ghế trước (1) đến lực siết quy định.

Lực siết
Đai ốc tấm ốp bộ nâng ghế trước (a):
23 N·m (2,3 kgf-m, 17,0 lbf-ft)

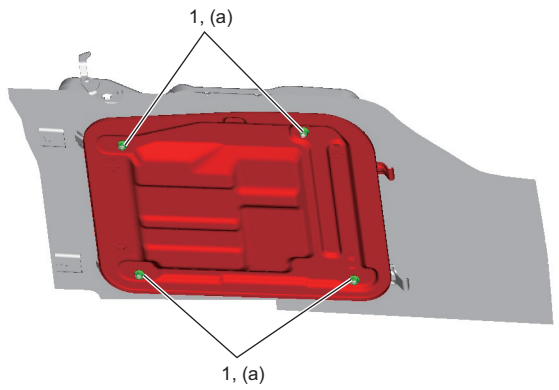

IK4L0A970033-02

- Siết chặt bu-lông bên trong bộ lưng ghế trước (1) và bu-lông bên ngoài bộ lưng ghế trước (2) đến lực siết quy định.

Lực siết
Bu-lông bên trong bộ lưng ghế trước (a):
20 N·m (2,0 kgf-m, 15,0 lbf-ft)
Bu-lông bên ngoài bộ lưng ghế trước (b):
35 N·m (3,6 kgf-m, 26,0 lbf-ft)

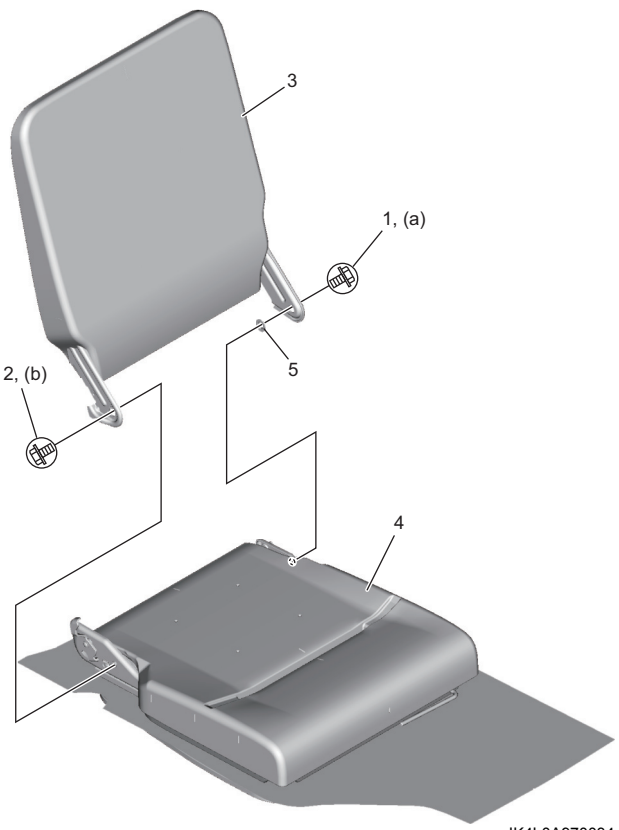

IK4L0A970034-02

3. Bộ lưng ghế trước	5. Bạc lót lưng ghế trước
4. Bộ đệm ghế trước	

AENK4L0B.book Page 27 Thursday, August 29, 2019 10:31 AM

Tháo rời và lắp lại ghế hành khách

AENK4L0B9706005

Tháo rời

1) Tháo các vòng ốp (1) và tháo ốp lưng ghế trước (2) khỏi bộ đế lưng ghế trước.

RHD

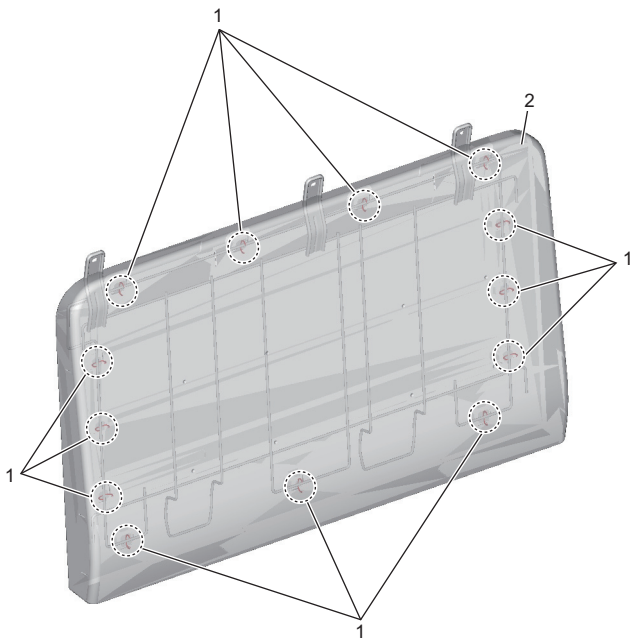

IK4L0A970035-01

LHD

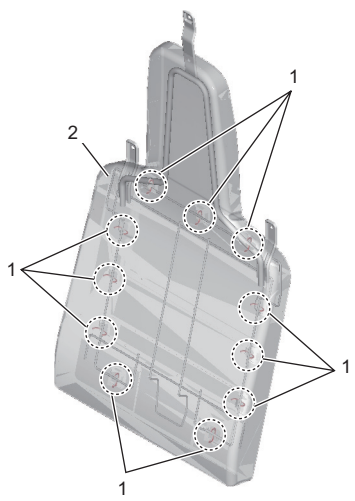

IK4L0B970020-01

2) Tháo miếng cách nhiệt bộ nâng ghế trước (1) và gioăng bộ nâng ghế trước (2).

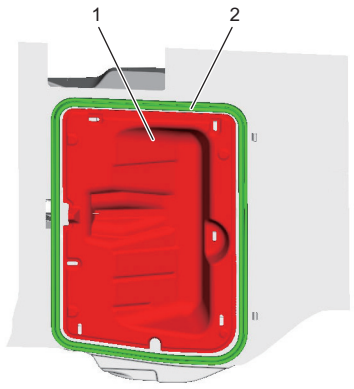

IK4L0A970036-02

3) Tháo các vít (1) và tháo tấm ốp bộ nâng ghế trước (2).

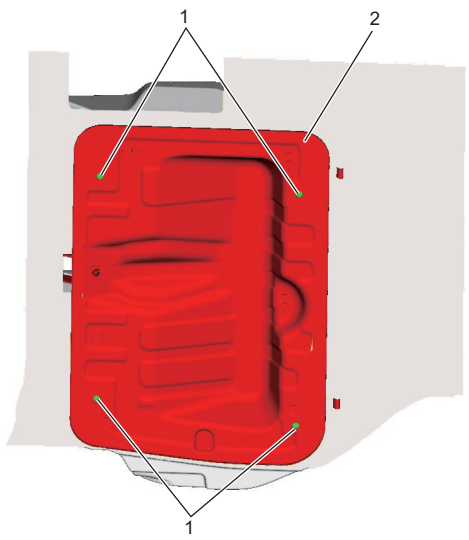

IK4L0A970037-02

4) Tháo các vòng ốp (1), sau đó tháo bọc đệm ghế trước (2) và thảm bộ nâng ghế trước (3) khỏi đế đệm ghế trước.

RHD

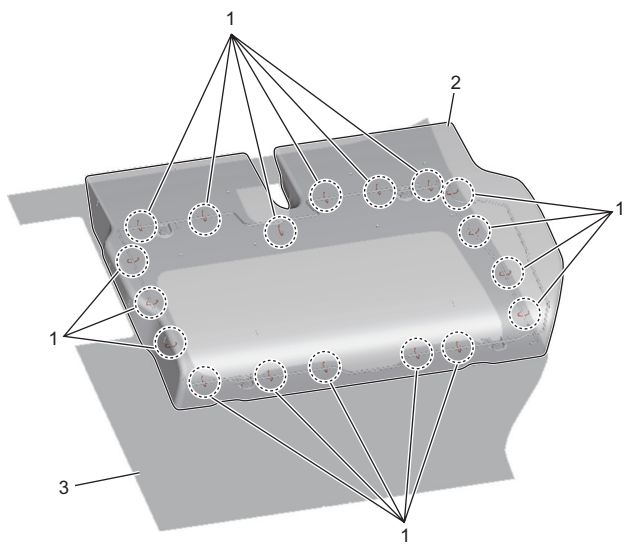

IK4L0A970038-02