AENK4L0B.book Page 27 Thursday, August 29, 2019 10:31 AM

Tháo rời và lắp lại ghế hành khách

AENK4L0B9706005

Tháo rời

1) Tháo các vòng ốp (1) và tháo ốp lưng ghế trước (2) khỏi bộ đế lưng ghế trước.

RHD

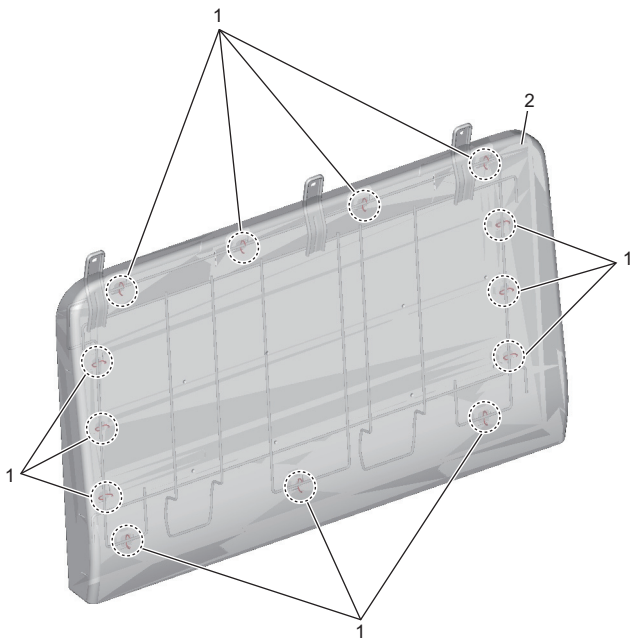

IK4L0A970035-01

LHD

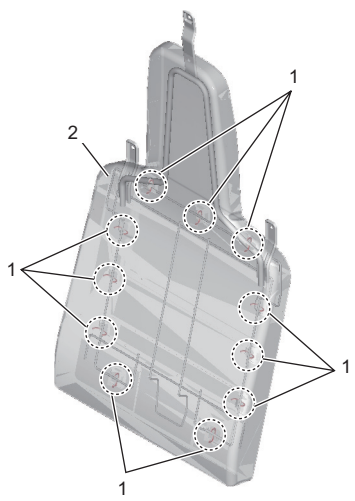

IK4L0B970020-01

2) Tháo miếng cách nhiệt bộ nâng ghế trước (1) và gioăng bộ nâng ghế trước (2).

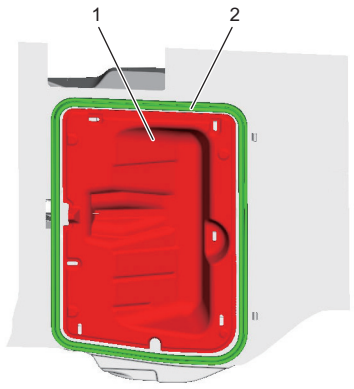

IK4L0A970036-02

3) Tháo các vít (1) và tháo tấm ốp bộ nâng ghế trước (2).

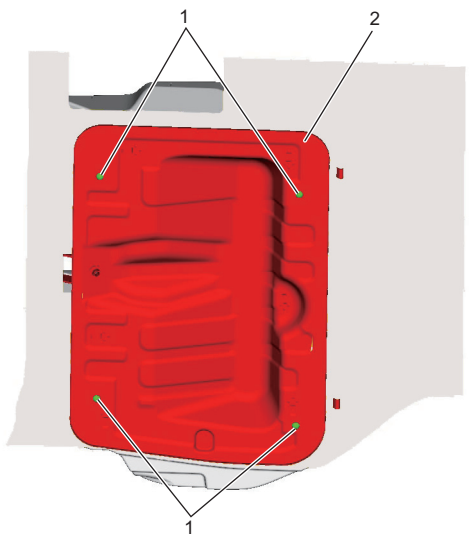

IK4L0A970037-02

4) Tháo các vòng ốp (1), sau đó tháo bọc đệm ghế trước (2) và thảm bộ nâng ghế trước (3) khỏi đế đệm ghế trước.

RHD

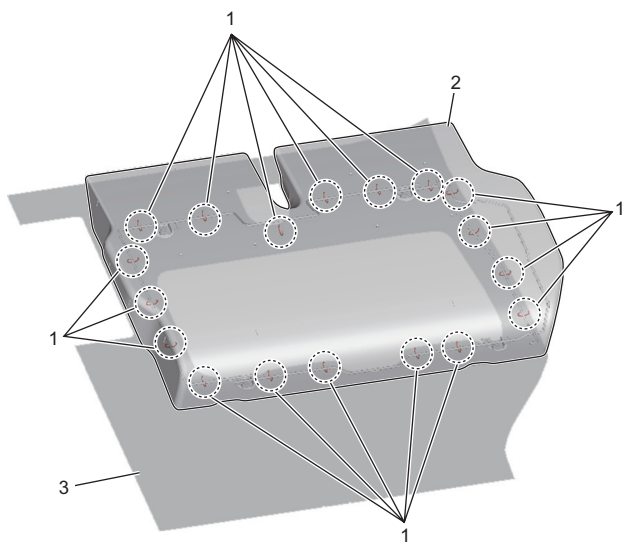

IK4L0A970038-02

LHD

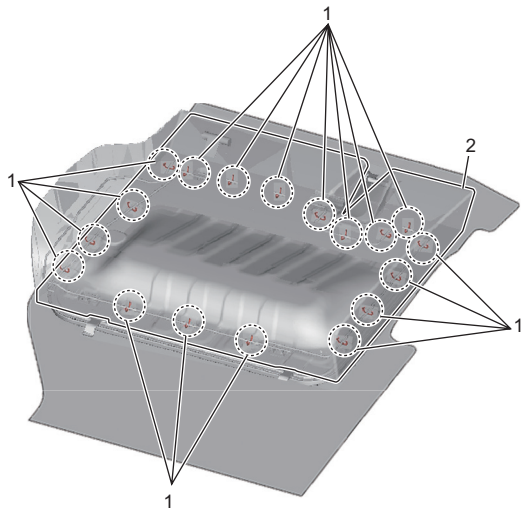

IK4L0B970021-02

Lắp lại

Thực hiện ngược lại quy trình tháo, lưu ý điểm sau.

- Siết chặt vít bộ nâng ghế trước (1) đến lực siết quy định.

  Lực siết
  Vít tấm ốp bộ nâng ghế trước (a):
  8,0 N·m (0,82 kgf-m, 6,0 lbf-ft)

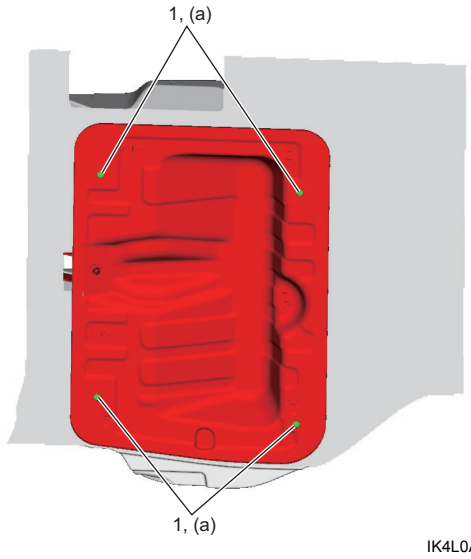

IK4L0A970039-01

Thông số kỹ thuật

Thông số lực siết

AENK4L0B9707001

Bộ phận siết	Lực siết			Lưu ý
	N·m	kgf-m	lbf-ft	
Vít tựa đầu	5,5	0,56	4,0	☞(Trang 9G-20) / ☞(Trang 9G-24)
Bu-lông bộ khóa ghế trước	5,5	0,56	4,0	☞(Trang 9G-20) / ☞(Trang 9G-22)
Bu-lông gắn ghế trước	43	4,4	32,0	☞(Trang 9G-20) / ☞(Trang 9G-22)
Vít lưng ghế trước	5,5	0,56	4,0	☞(Trang 9G-23)
Đai ốc giá đỡ bên trong đệm ghế trước	23	2,3	17,0	☞(Trang 9G-26)
Đai ốc giá đỡ bên ngoài đệm ghế trước	23	2,3	17,0	☞(Trang 9G-26)
Bu-lông tấm ốp đệm ghế trước	23	2,3	17,0	☞(Trang 9G-26)
Đai ốc tấm ốp đệm ghế trước	23	2,3	17,0	☞(Trang 9G-26)
Đai ốc tấm ốp bộ nâng ghế trước	23	2,3	17,0	☞(Trang 9G-26)
Bu-lông bên trong bộ lưng ghế trước	20	2,0	15,0	☞(Trang 9G-26)
Bu-lông bên ngoài bộ lưng ghế trước	35	3,6	26,0	☞(Trang 9G-26)
Vít tấm ốp bộ nâng ghế trước	8,0	0,82	6,0	☞(Trang 9G-28)

Tham khảo:

Để biết thông tin về lực siết của các bản siết lực không được trình bày trong trang này, tham khảo:
“Các bộ phận của ghế trước” (Trang 9G-1)
“Thông tin về bản siết lực” trong Phần 0A (Trang 0A-5)