LHD

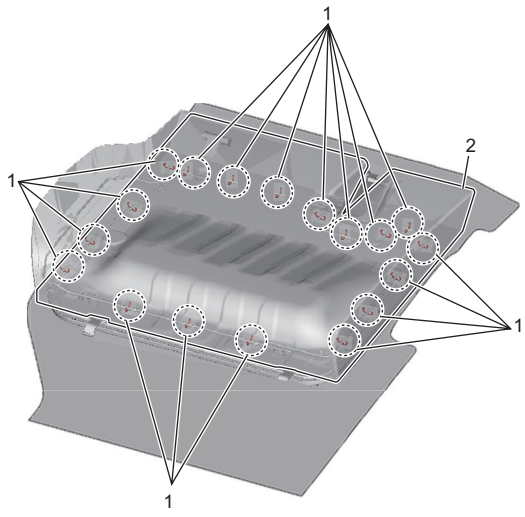

IK4L0B970021-02

Lắp lại

Thực hiện ngược lại quy trình tháo, lưu ý điểm sau.

- Siết chặt vít bộ nâng ghế trước (1) đến lực siết quy định.

  Lực siết
  Vít tấm ốp bộ nâng ghế trước (a):
  8,0 N·m (0,82 kgf-m, 6,0 lbf-ft)

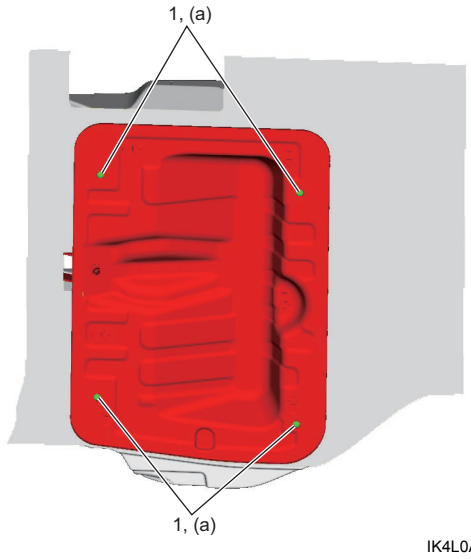

IK4L0A970039-01

Thông số kỹ thuật

Thông số lực siết

AENK4L0B9707001

Bộ phận siết	Lực siết			Lưu ý
	N·m	kgf-m	lbf-ft	
Vít tựa đầu	5,5	0,56	4,0	☞(Trang 9G-20) / ☞(Trang 9G-24)
Bu-lông bộ khóa ghế trước	5,5	0,56	4,0	☞(Trang 9G-20) / ☞(Trang 9G-22)
Bu-lông gắn ghế trước	43	4,4	32,0	☞(Trang 9G-20) / ☞(Trang 9G-22)
Vít lưng ghế trước	5,5	0,56	4,0	☞(Trang 9G-23)
Đai ốc giá đỡ bên trong đệm ghế trước	23	2,3	17,0	☞(Trang 9G-26)
Đai ốc giá đỡ bên ngoài đệm ghế trước	23	2,3	17,0	☞(Trang 9G-26)
Bu-lông tấm ốp đệm ghế trước	23	2,3	17,0	☞(Trang 9G-26)
Đai ốc tấm ốp đệm ghế trước	23	2,3	17,0	☞(Trang 9G-26)
Đai ốc tấm ốp bộ nâng ghế trước	23	2,3	17,0	☞(Trang 9G-26)
Bu-lông bên trong bộ lưng ghế trước	20	2,0	15,0	☞(Trang 9G-26)
Bu-lông bên ngoài bộ lưng ghế trước	35	3,6	26,0	☞(Trang 9G-26)
Vít tấm ốp bộ nâng ghế trước	8,0	0,82	6,0	☞(Trang 9G-28)

Tham khảo:

Để biết thông tin về lực siết của các bản siết lực không được trình bày trong trang này, tham khảo:
“Các bộ phận của ghế trước” (Trang 9G-1)
“Thông tin về bản siết lực” trong Phần 0A (Trang 0A-5)

AENK4L0B.book Page 1 Thursday, August 29, 2019 10:31 AM

Trang trí ngoại thất / Trang trí nội thất

Hướng dẫn sửa chữa

Các bộ phận cản trước

AENK4L0B9806001

Bộ cản trước

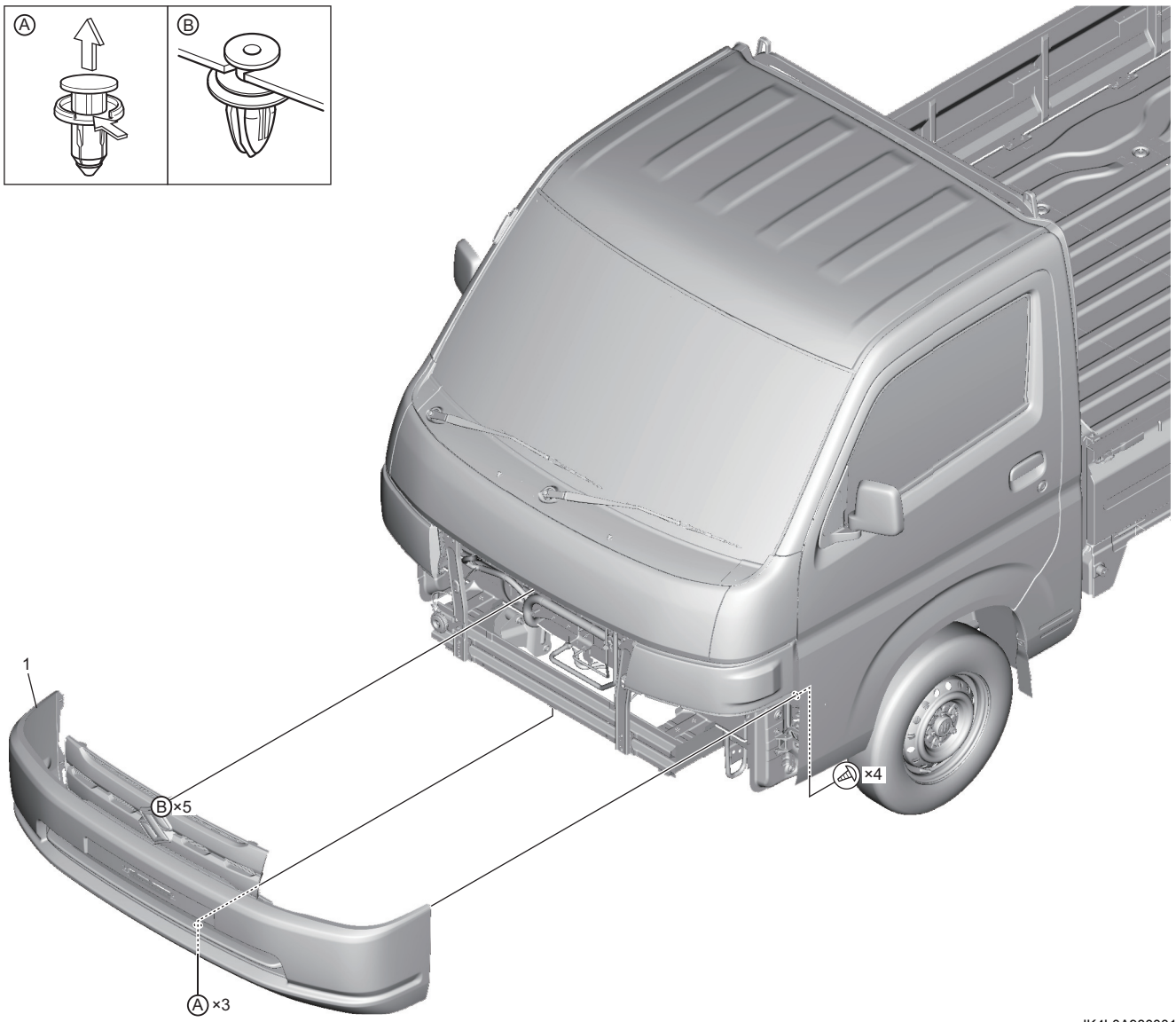

IK4L0A980001-01

1. Bộ cản trước