AENK4L0B.book Page 10 Thursday, August 29, 2019 10:31 AM

Lắp

Thực hiện ngược lại quy trình tháo, lưu ý điểm sau.

- Lắp gioăng ốp nắp ca-pô mới, nếu đã tháo.

Tháo và lắp ốp dưới động cơ

AENK4L0B9806006

Tháo

1) Tháo các vít và kẹp (A) như được minh họa trong hình, sau đó tháo ốp dưới động cơ (1).

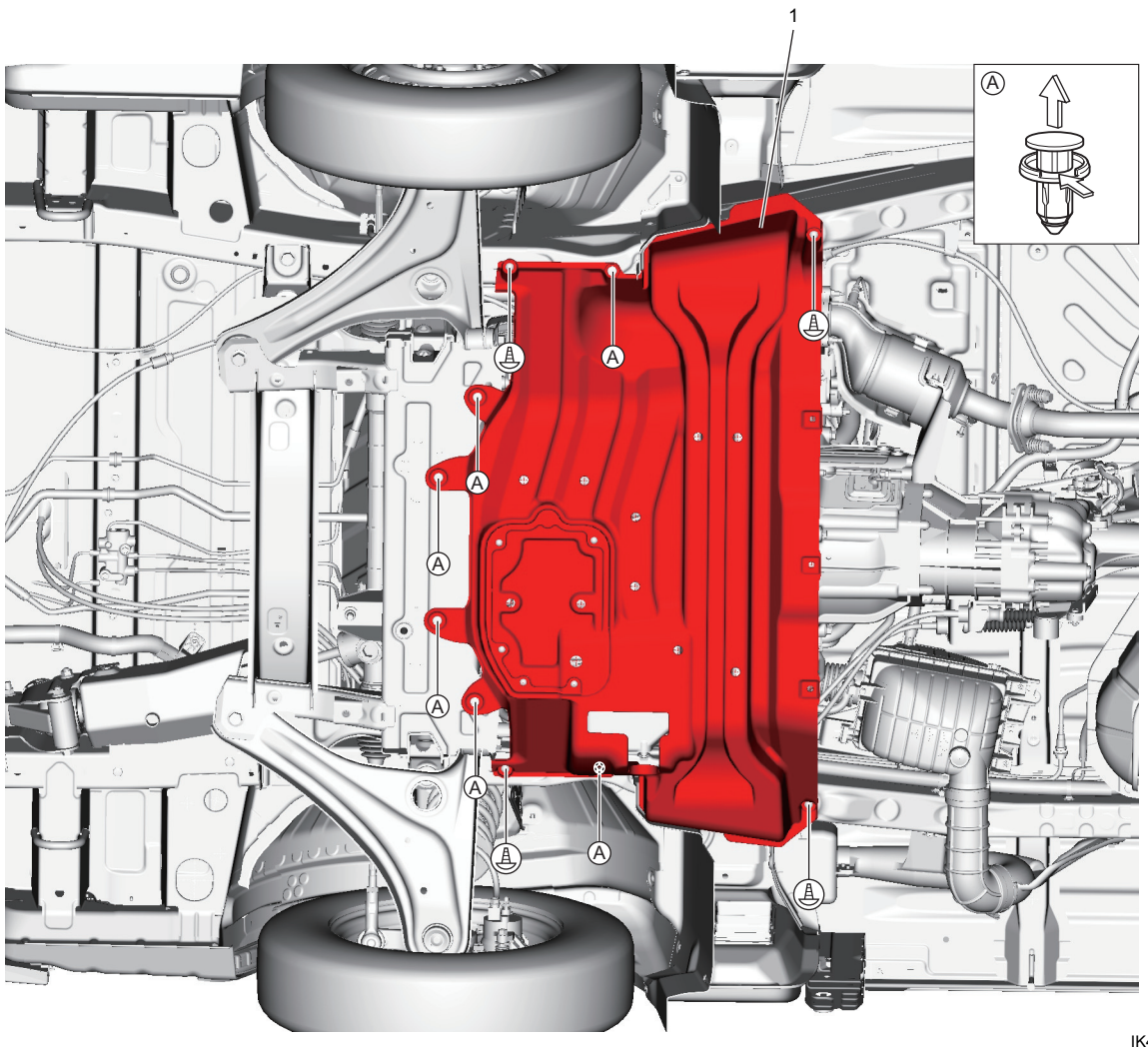

IK4L0A980009-02

Lắp

Thực hiện ngược lại quy trình tháo.

AENK4L0B.book Page 11 Thursday, August 29, 2019 10:31 AM

Các bộ phận chắn bùn

AENK4L0B9806007

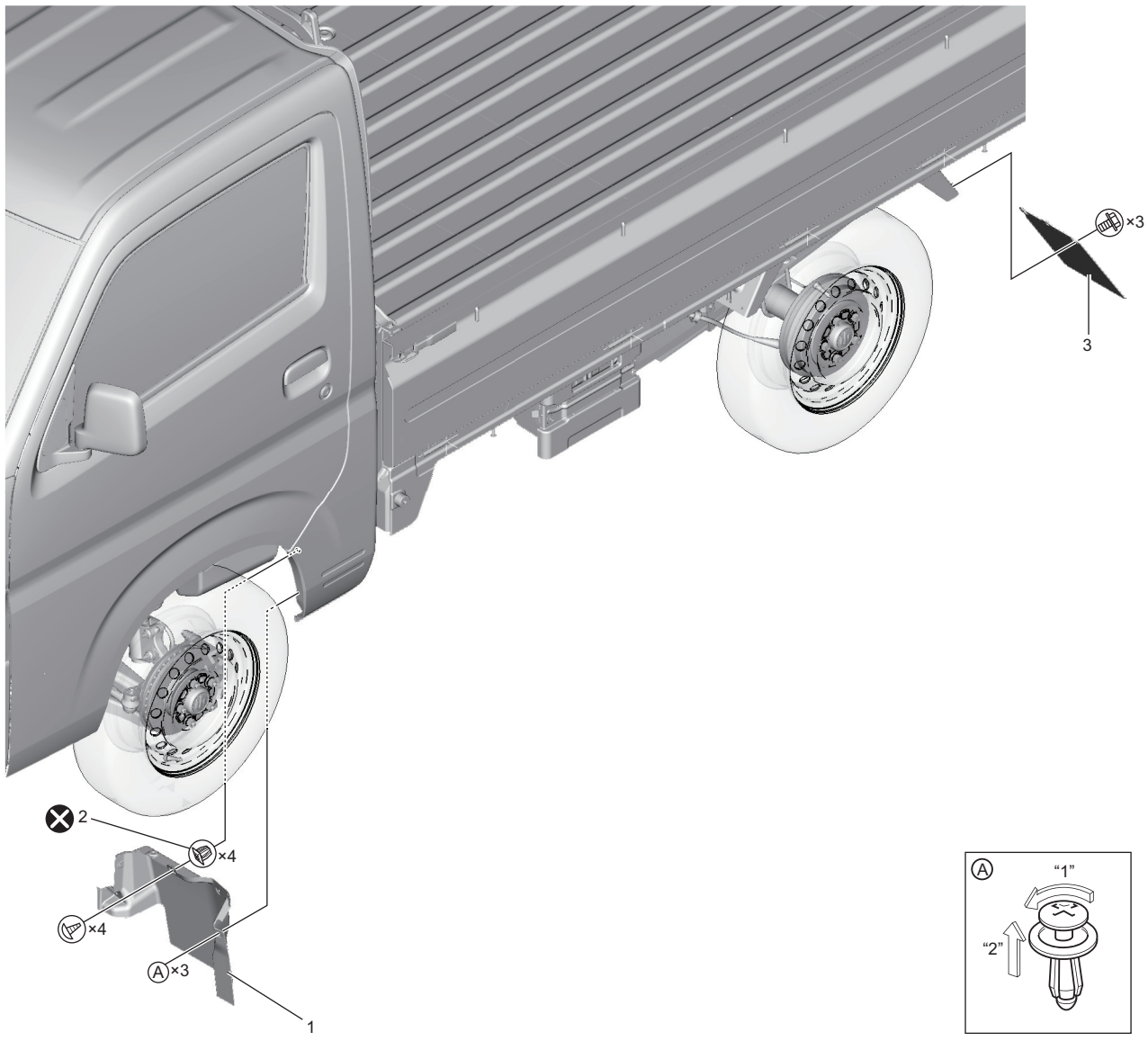

IK4L0A980012-02

1. Chắn bùn phía trước	3. Chắn bùn phía sau (nếu được trang bị)
2. Đai ốc chắn bùn phía trước	⊗ : Không tái sử dụng.