AENK4L0B.book Page 11 Thursday, August 29, 2019 10:31 AM

Các bộ phận chắn bùn

AENK4L0B9806007

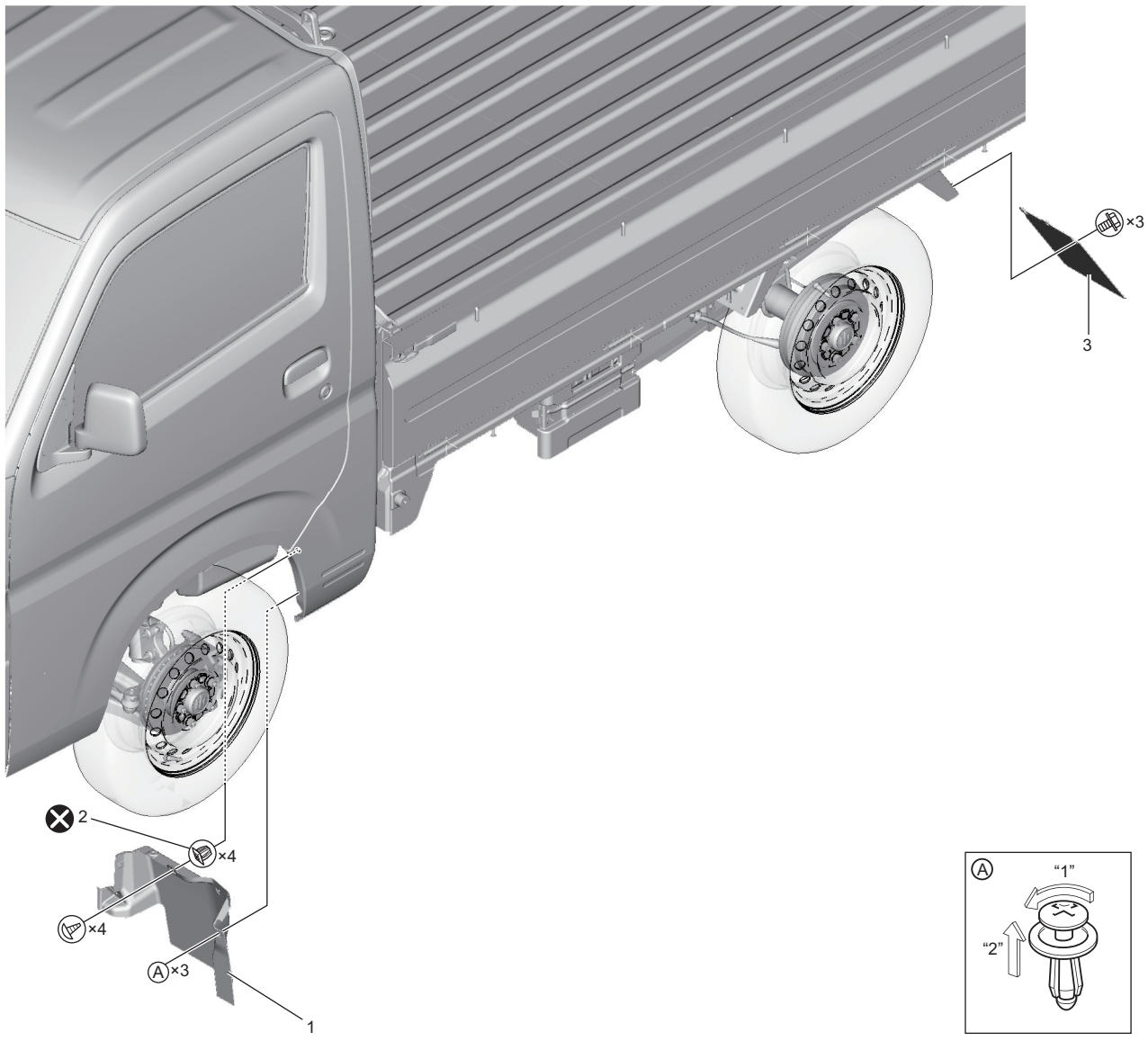

IK4L0A980012-02

1. Chắn bùn phía trước	3. Chắn bùn phía sau (nếu được trang bị)
2. Đai ốc chắn bùn phía trước	⊗ : Không tái sử dụng.

AENK4L0B.book Page 12 Thursday, August 29, 2019 10:31 AM

Tháo và lắp chắn bùn

AENK4L0B9806008

Tháo

Chắn bùn phía trước

1) Tháo các vít và kẹp (A) như được minh họa trong hình, sau đó tháo chắn bùn phía trước (1).

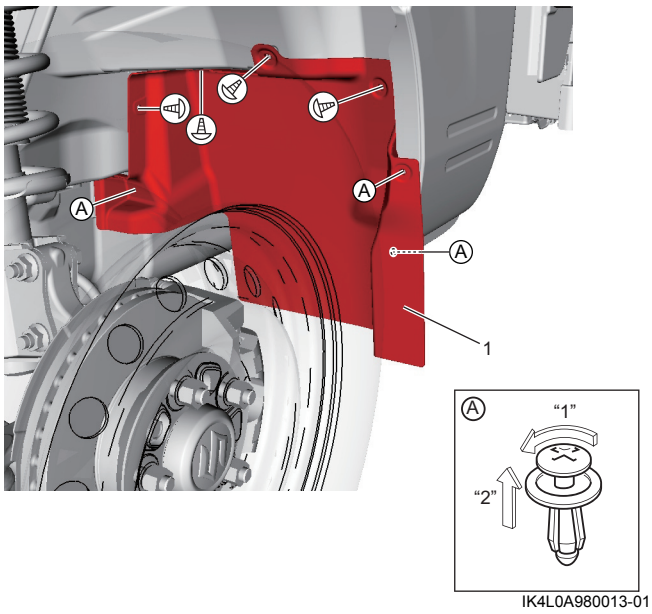

IK4L0A980013-01

2) Tháo các đai ốc chắn bùn phía trước (1), nếu cần.

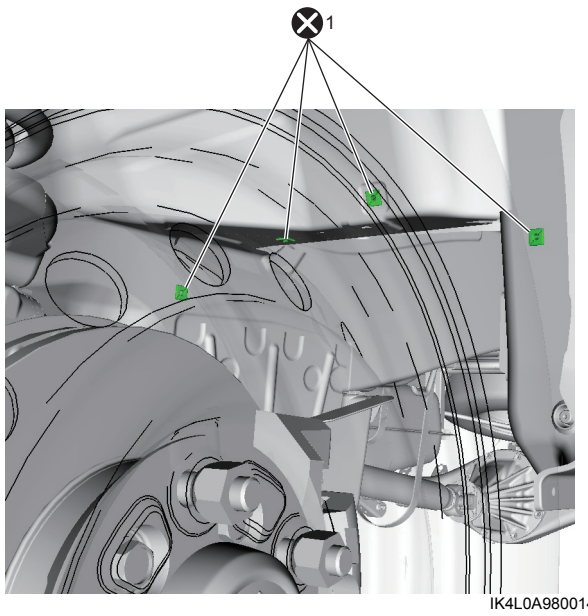

IK4L0A980014-01

⊗ : Không tái sử dụng.

Chắn bùn phía sau (nếu được trang bị)

1) Tháo các bu-lông và tháo chắn bùn phía sau (1).

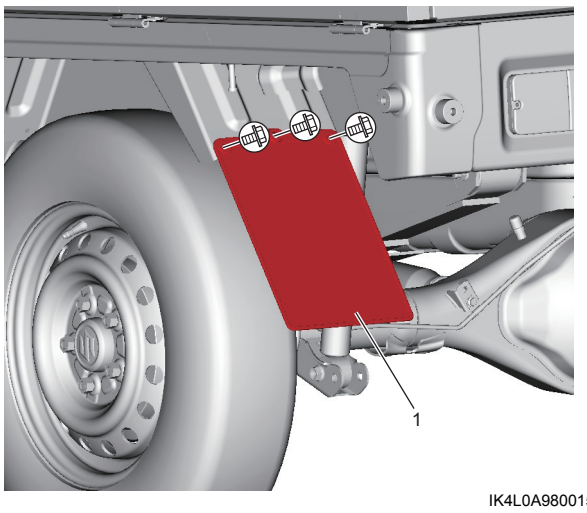

IK4L0A980015-01

Lắp

Thực hiện ngược lại quy trình tháo, lưu ý điểm sau.

- Lắp đai ốc chắn bùn phía trước mới, nếu đã tháo.