AENK4L0B.book Page 12 Thursday, August 29, 2019 10:31 AM

Tháo và lắp chắn bùn

AENK4L0B9806008

Tháo

Chắn bùn phía trước

1) Tháo các vít và kẹp (A) như được minh họa trong hình, sau đó tháo chắn bùn phía trước (1).

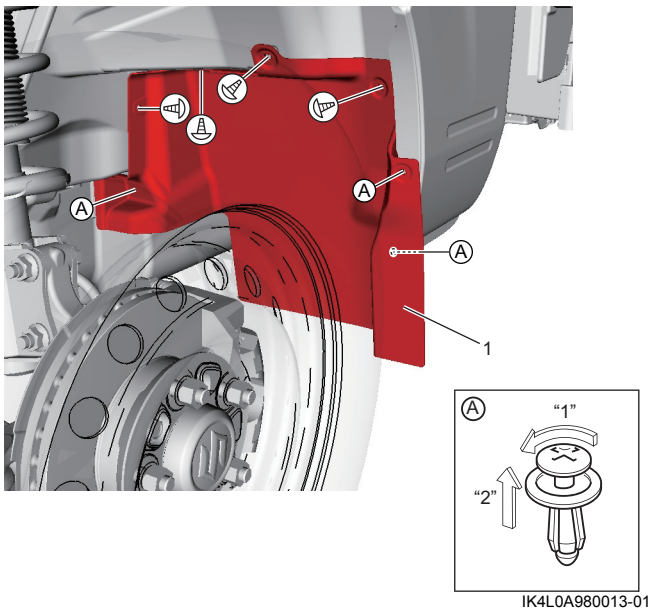

IK4L0A980013-01

2) Tháo các đai ốc chắn bùn phía trước (1), nếu cần.

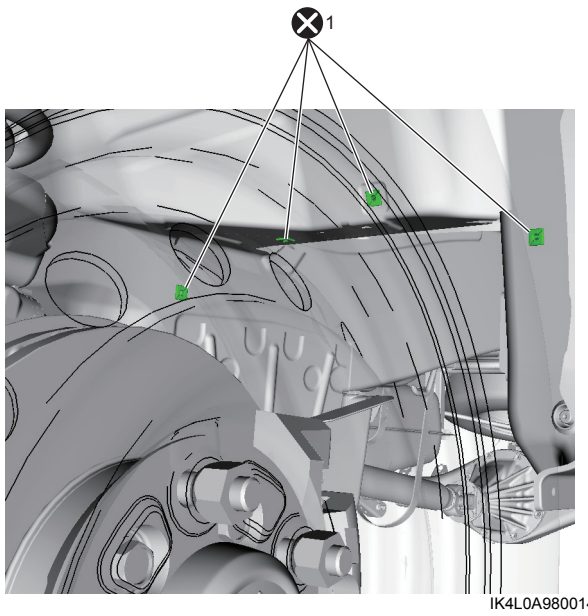

IK4L0A980014-01

⊗ : Không tái sử dụng.

Chắn bùn phía sau (nếu được trang bị)

1) Tháo các bu-lông và tháo chắn bùn phía sau (1).

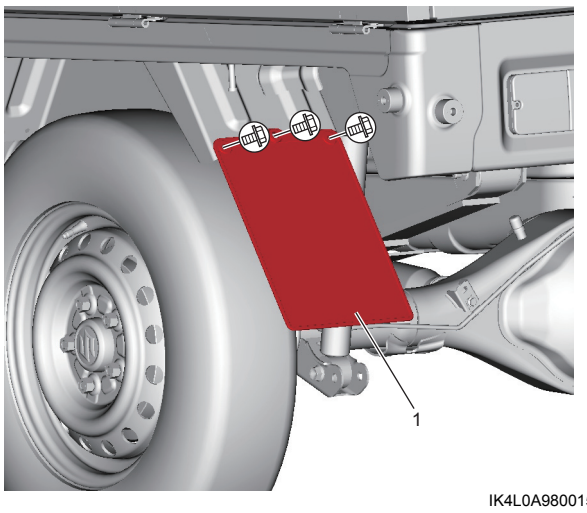

IK4L0A980015-01

Lắp

Thực hiện ngược lại quy trình tháo, lưu ý điểm sau.

- Lắp đai ốc chắn bùn phía trước mới, nếu đã tháo.

AENK4L0B.book Page 13 Thursday, August 29, 2019 10:31 AM

Các bộ phận nắp mở sàn thùng xe

AENK4L0B9806009

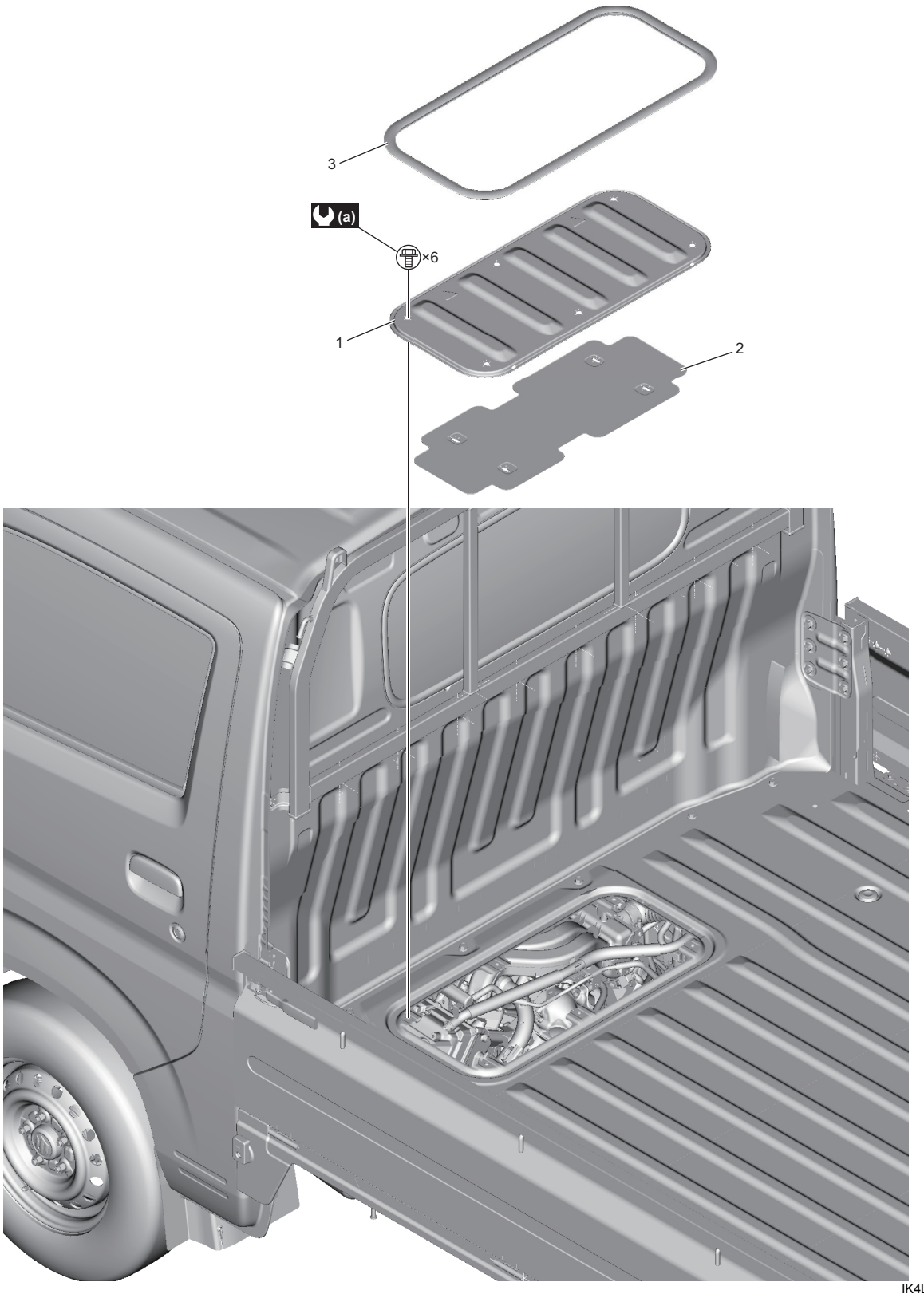

IK4L0B980004-01

1. Nắp mở sàn thùng xe	3. Gioăng nắp mở sàn thùng xe
2. Miếng cách nhiệt	(a) : 13 N·m (1,3 kgf-m, 9,5 lbf-ft)