AENK4L0B.book Page 13 Thursday, August 29, 2019 10:31 AM

Các bộ phận nắp mở sàn thùng xe

AENK4L0B9806009

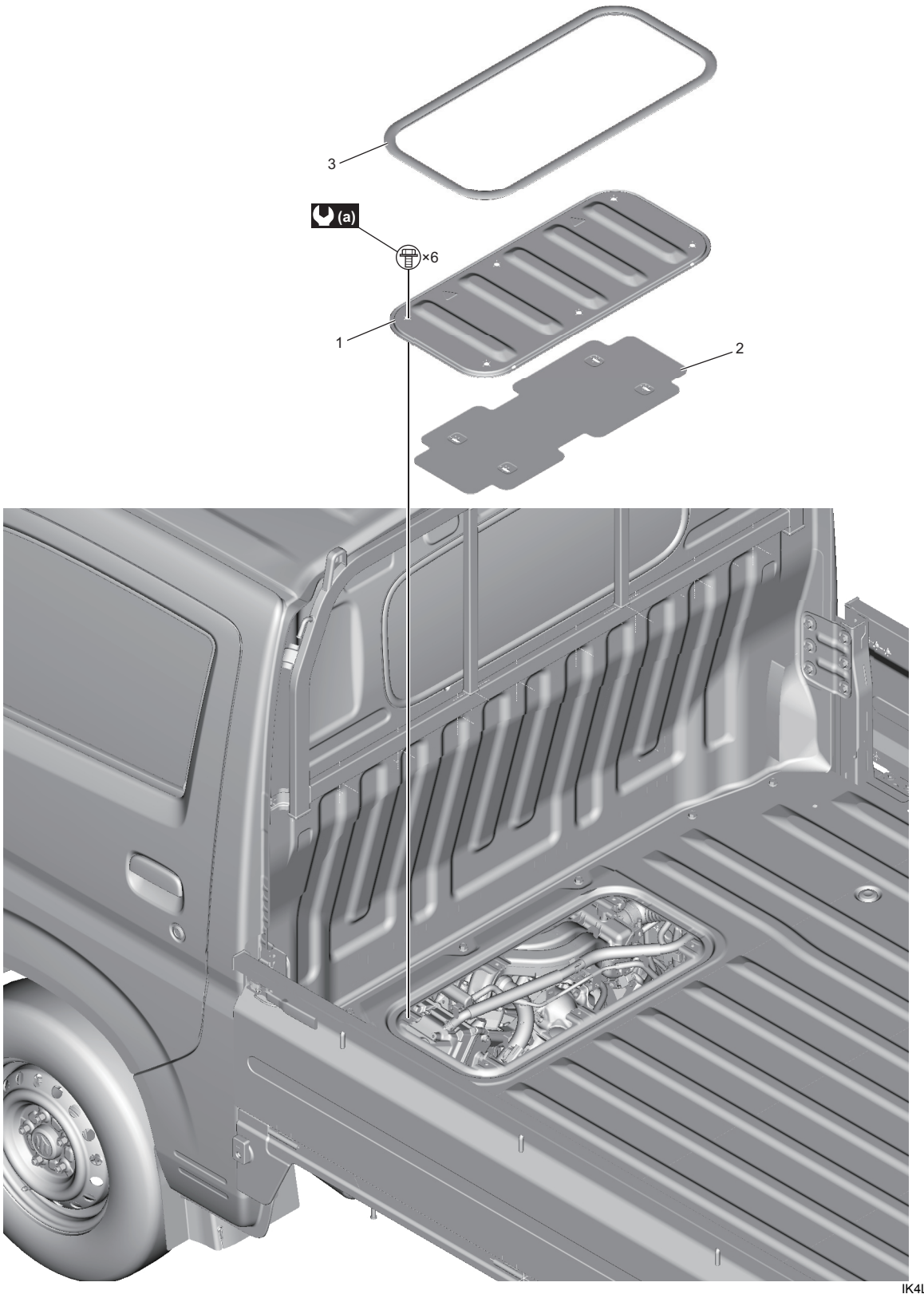

IK4L0B980004-01

1. Nắp mở sàn thùng xe	3. Gioăng nắp mở sàn thùng xe
2. Miếng cách nhiệt	(a) : 13 N·m (1,3 kgf-m, 9,5 lbf-ft)

AENK4L0B.book Page 14 Thursday, August 29, 2019 10:31 AM

Tháo và lắp nắp mở sàn thùng xe

AENK4L0B9806010

Tháo

1) Tháo các bu-lông và tháo nắp mở sàn thùng xe (1).

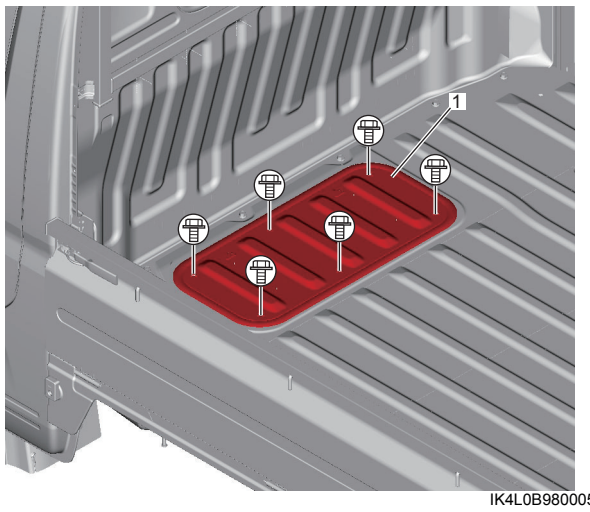

IK4L0B980005-01

2) Tháo miếng cách nhiệt (1) và gioăng nắp mở sàn thùng xe (2) khỏi nắp mở sàn thùng xe (3).

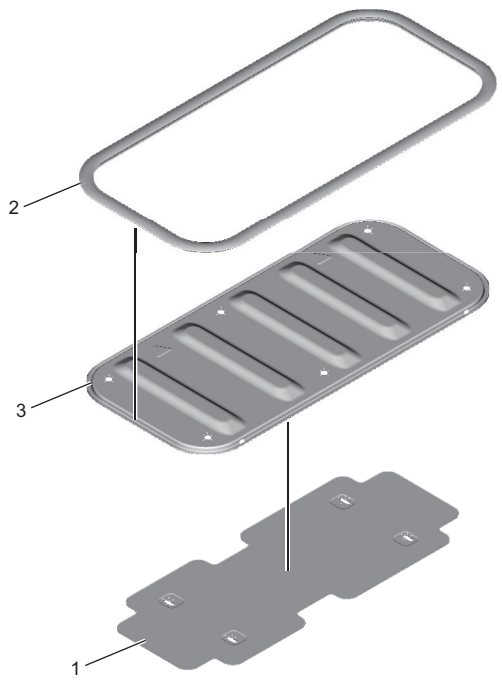

IK4L0A980018-01

Lắp

Thực hiện ngược lại quy trình tháo, lưu ý những điểm sau.

- Lắp gioăng nắp mở sàn thùng xe (1) với các đầu (2) hướng về phía trước.

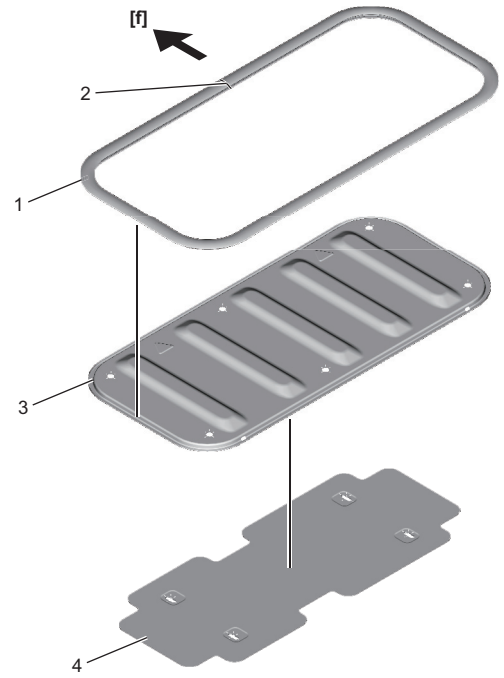

IK4L0A980095-01

[f]: Phía trước xe	4. Miếng cách nhiệt
3. Nắp mở sàn thùng xe	

- Siết chặt bu-lông nắp mở sàn thùng xe (1) đến lực siết quy định.

Lực siết
Bu-lông nắp mở sàn thùng xe (a):
13 N·m (1,3 kgf-m, 9,5 lbf-ft)

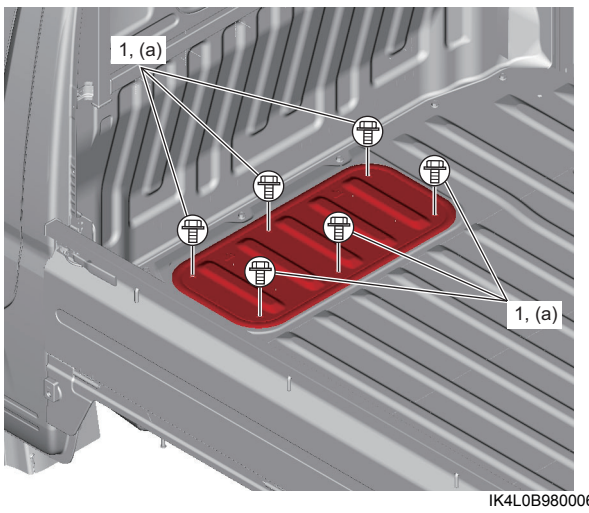

IK4L0B980006-01