AENK4L0B.book Page 15 Thursday, August 29, 2019 10:31 AM

Các bộ phận ốp bảo vệ sau cabin và tấm bảo vệ sau cabin

AENK4L0B9806011

Model thùng rộng

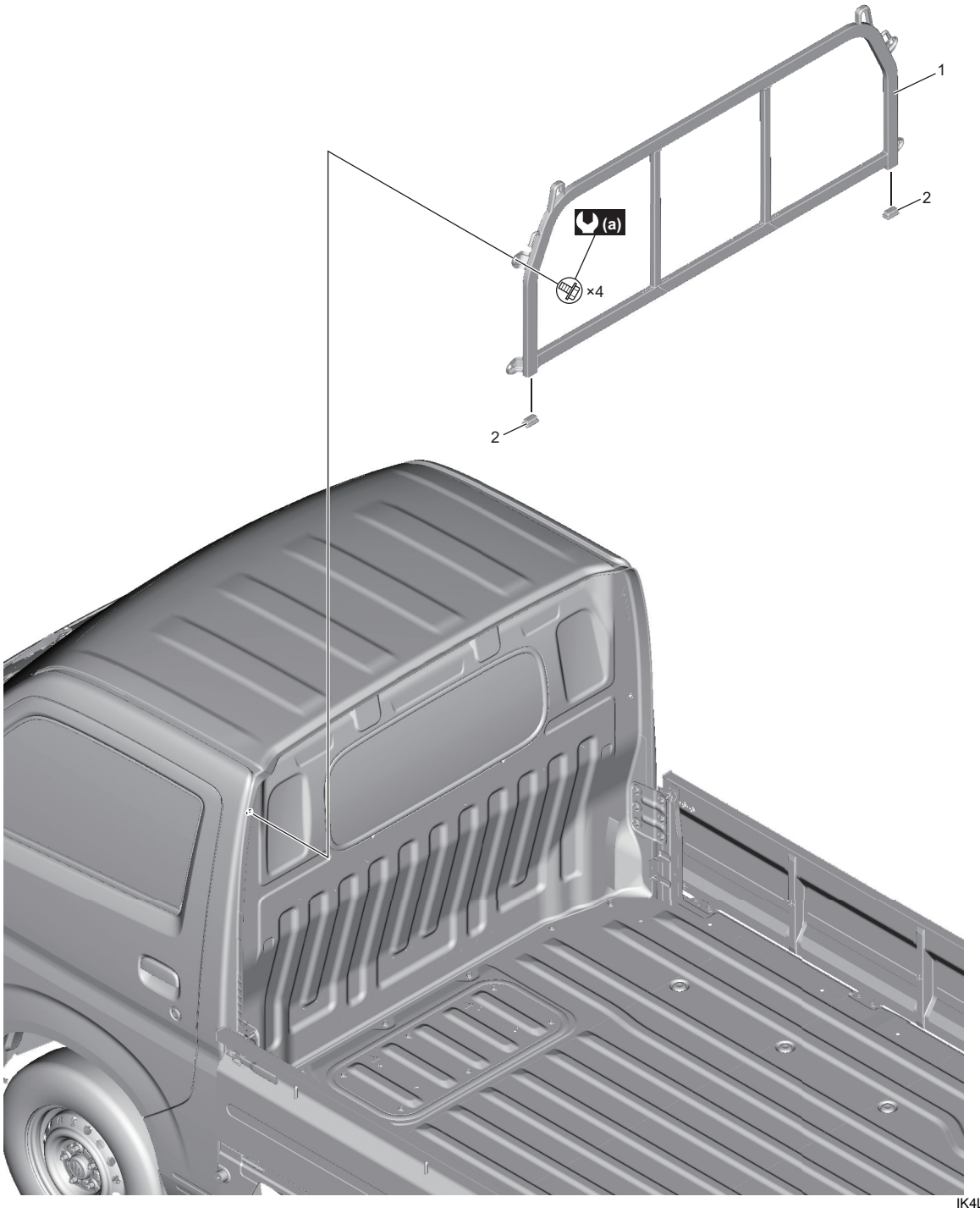

IK4L0B980007-01

1. Ốp bảo vệ sau cabin	2. Nắp chụp đầu ốp bảo vệ sau cabin	(a) : 21 N·m (2,1 kgf-m, 15,5 lbf-ft)

AENK4L0B.book Page 16 Thursday, August 29, 2019 10:31 AM

Model thùng lửng

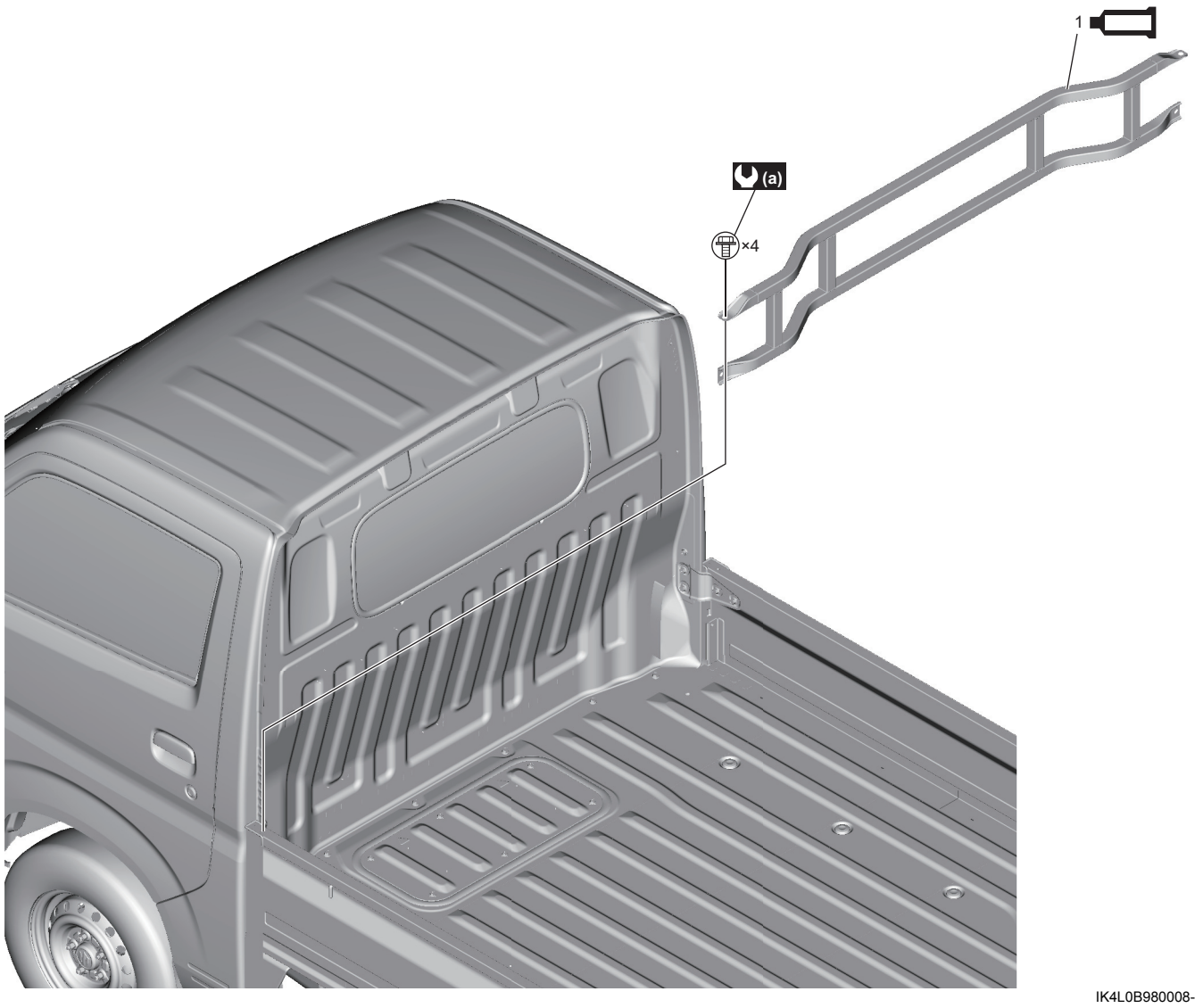

IK4L0B980008-02

1. Tấm bảo vệ sau cabin : Bôi keo làm kín thân xe vào các bề mặt tiếp xúc của thân xe và tấm bảo vệ sau cabin, tham khảo “Các khu vực có sử dụng keo ron” trong Phần 9L (Trang 9L-2).	(a) : 42 N·m (4,3 kgf-m, 31,0 lbf-ft)

Tháo và lắp ốp bảo vệ sau cabin và tấm bảo vệ sau cabin

AENK4L0B9806012

Tham khảo quy trình sau theo các loại thùng.

- Model thùng rộng: ☞(Trang 9H-16)
- Model thùng lửng: ☞(Trang 9H-17)

Model thùng rộng

Tháo

1) Tháo các bu-lông và tháo ốp bảo vệ sau cabin (1).

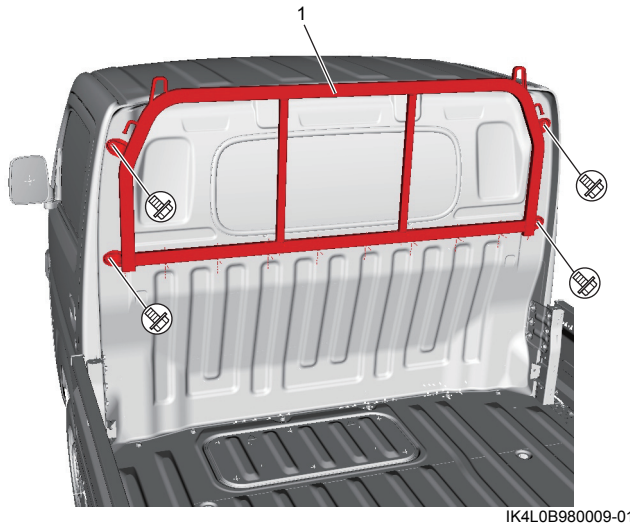

IK4L0B980009-01