AENK4L0B.book Page 16 Thursday, August 29, 2019 10:31 AM

Model thùng lửng

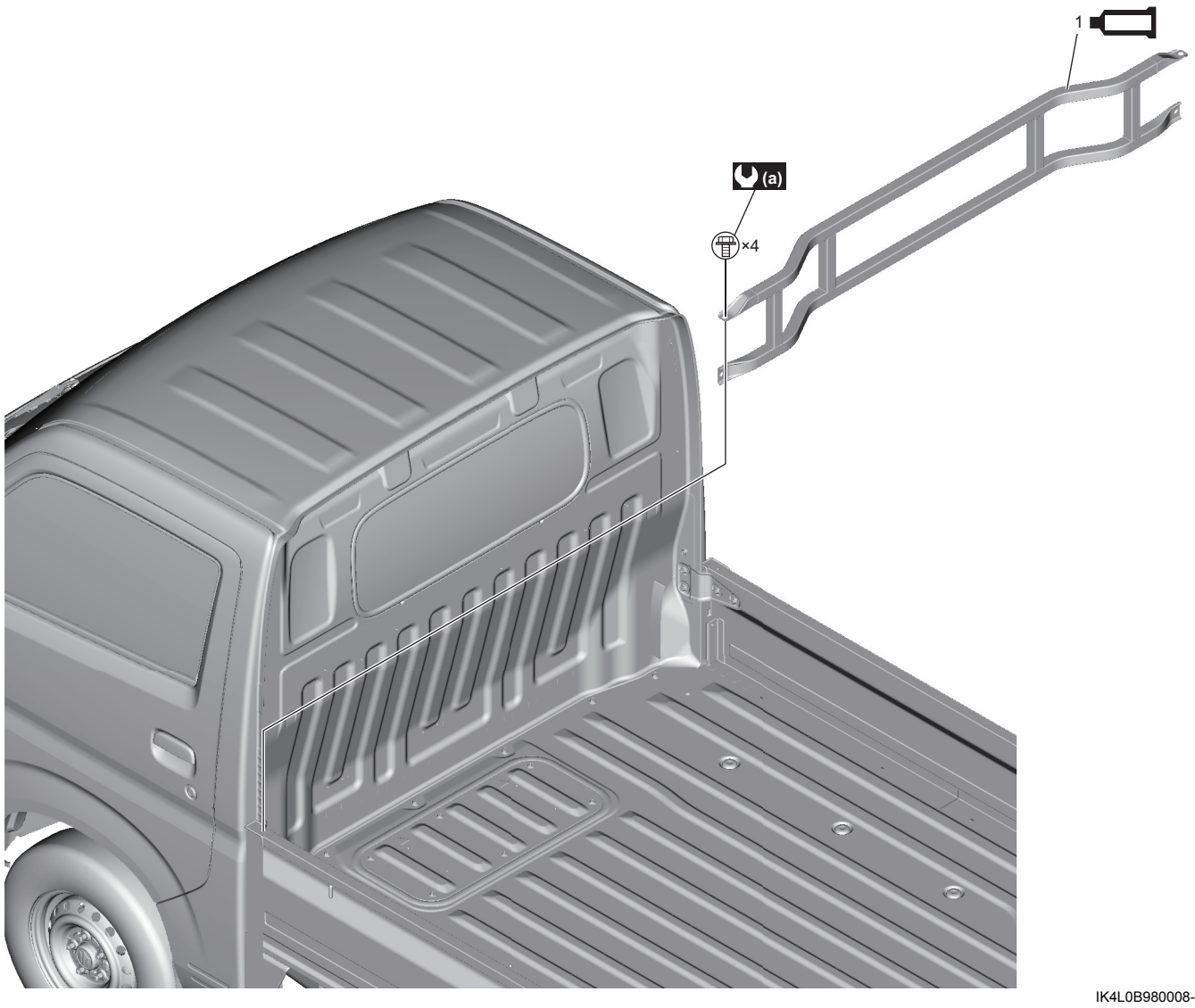

IK4L0B980008-02

1. Tấm bảo vệ sau cabin : Bôi keo làm kín thân xe vào các bề mặt tiếp xúc của thân xe và tấm bảo vệ sau cabin, tham khảo “Các khu vực có sử dụng keo ron” trong Phần 9L (Trang 9L-2).	(a) : 42 N·m (4,3 kgf-m, 31,0 lbf-ft)

Tháo và lắp ốp bảo vệ sau cabin và tấm bảo vệ sau cabin

AENK4L0B9806012

Tham khảo quy trình sau theo các loại thùng.

- Model thùng rộng: ☞(Trang 9H-16)
- Model thùng lửng: ☞(Trang 9H-17)

Model thùng rộng

Tháo

1) Tháo các bu-lông và tháo ốp bảo vệ sau cabin (1).

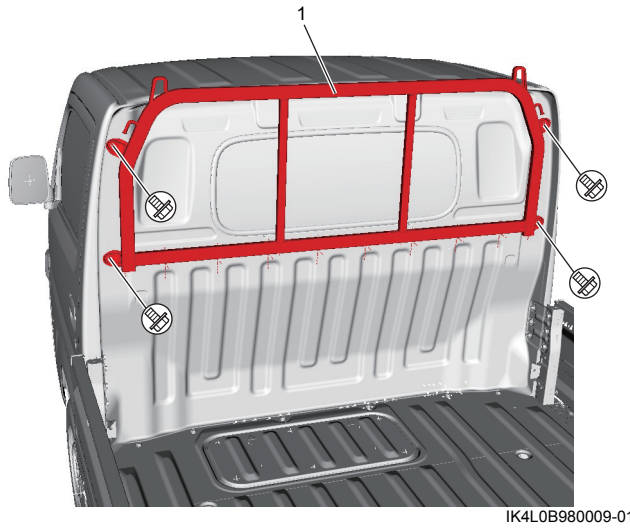

IK4L0B980009-01

AENK4L0B.book Page 17 Thursday, August 29, 2019 10:31 AM

2) Tháo các nắp chụp đầu ốp bảo vệ sau cabin nếu cần. ☞(Trang 9H-15)

Lắp

Thực hiện ngược lại quy trình tháo, lưu ý điểm sau.

- Siết chặt bu-lông ốp bảo vệ sau cabin (1) đến lực siết quy định.

  Lực siết
  Bu-lông ốp bảo vệ sau cabin (a):
  21 N·m (2,1 kgf-m, 15,5 lbf-ft)

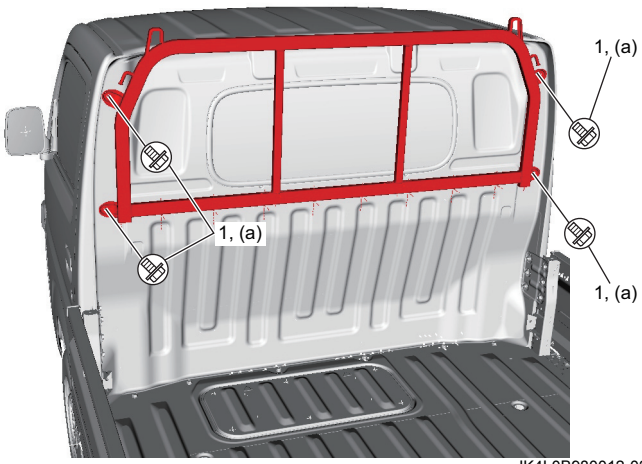

IK4L0B980012-02

Model thùng lửng

Tháo

1) Loại bỏ keo làm kín thân xe (1) như được minh họa trong hình.

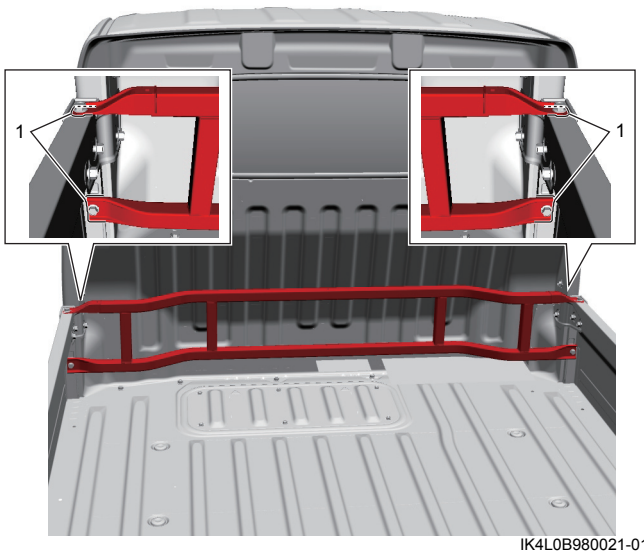

IK4L0B980021-01

2) Tháo các bu-lông và tháo tấm bảo vệ sau cabin (1).

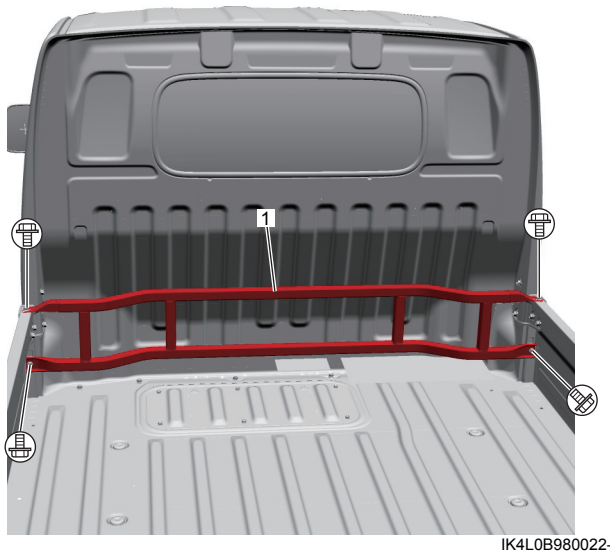

IK4L0B980022-01

Lắp

Thực hiện ngược lại quy trình tháo, lưu ý những điểm sau.

- Siết chặt bu-lông tấm bảo vệ sau cabin (1) đến lực siết quy định.

  Lực siết
  Bu-lông tấm bảo vệ sau cabin (a):
  42 N·m (4,3 kgf-m, 31,0 lbf-ft)

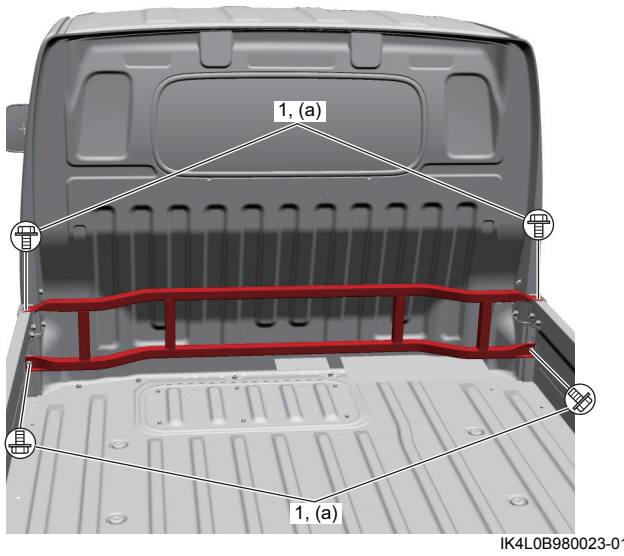

IK4L0B980023-01

- Bôi keo làm kín thân xe, tham khảo “Các khu vực có sử dụng keo ron” trong Phần 9L (Trang 9L-2).

AENK4L0B.book Page 18 Thursday, August 29, 2019 10:31 AM

Các bộ phận tấm ốp bửng sau và ốp bửng bên

AENK4L0B9806013

Model thùng rộng

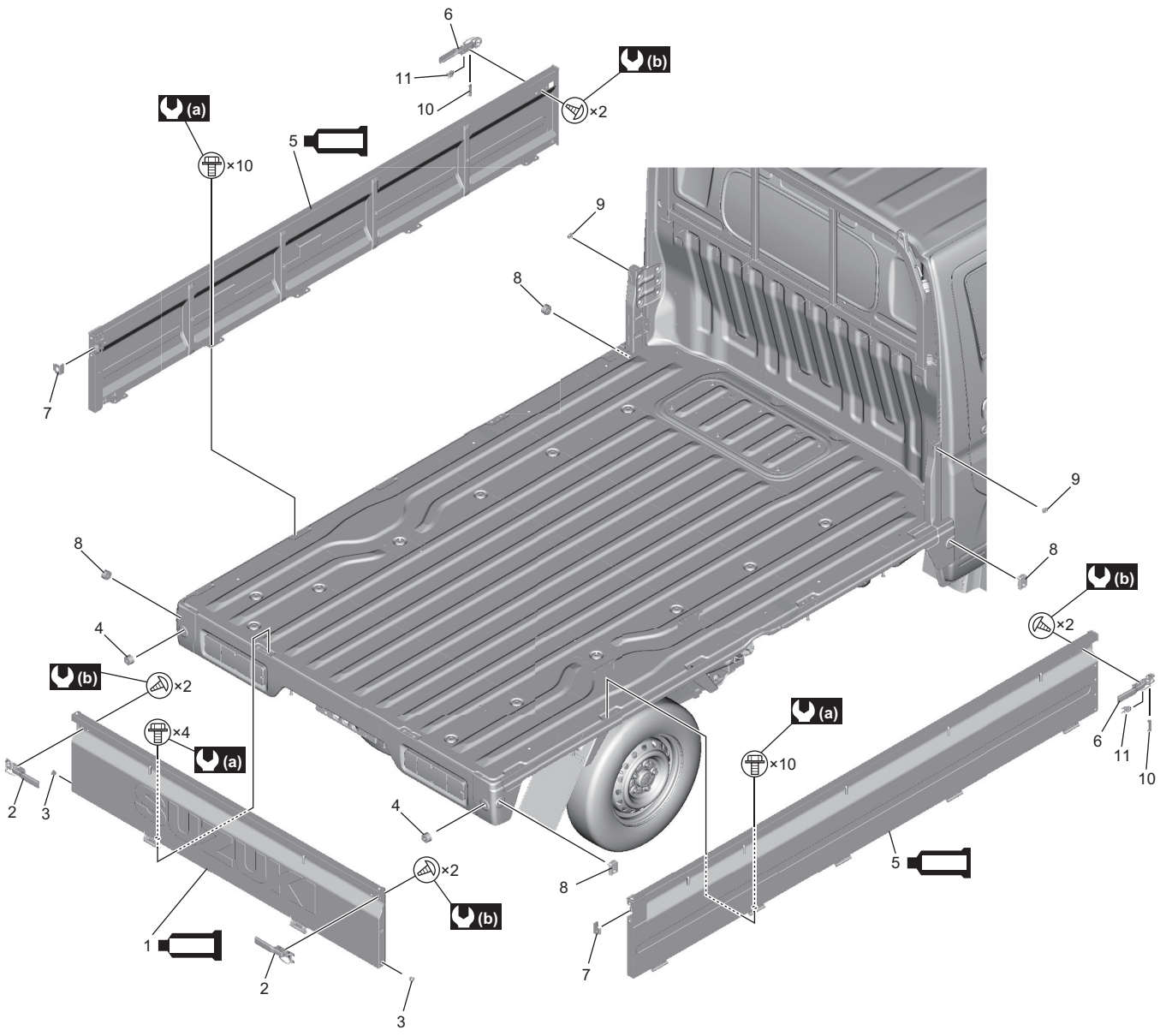

IK4L0B980013-01

1. Tấm ốp bửng sau : Bôi keo làm kín thân xe vào các bề mặt tiếp xúc của thân xe và tấm ốp bửng sau, tham khảo “Các khu vực có sử dụng keo ron” trong Phần 9L (Trang 9L-2).	6. Tay cầm khóa bửng bên	11. Miếng đệm liên kết tay cầm bửng
2. Tay cầm khóa bửng sau	7. Chốt bảo vệ sau bửng bên	(a) : 11 N·m (1,1 kgf-m, 8,5 lbf-ft)
3. Chốt giới hạn mở bửng sau	8. Chốt giới hạn mở bửng (bửng bên)	(b) : 12 N·m (1,2 kgf-m, 9,0 lbf-ft)
4. Chốt giới hạn mở bửng (bửng sau)	9. Đệm trước bửng bên	
5. Ốp bửng bên : Bôi keo làm kín thân xe vào các bề mặt tiếp xúc của thân xe và ốp bửng bên, tham khảo “Các khu vực có sử dụng keo ron” trong Phần 9L (Trang 9L-2).	10. Tấm bảo vệ tay cầm khóa bửng	