AENK4L0B.book Page 18 Thursday, August 29, 2019 10:31 AM

Các bộ phận tấm ốp bửng sau và ốp bửng bên

AENK4L0B9806013

Model thùng rộng

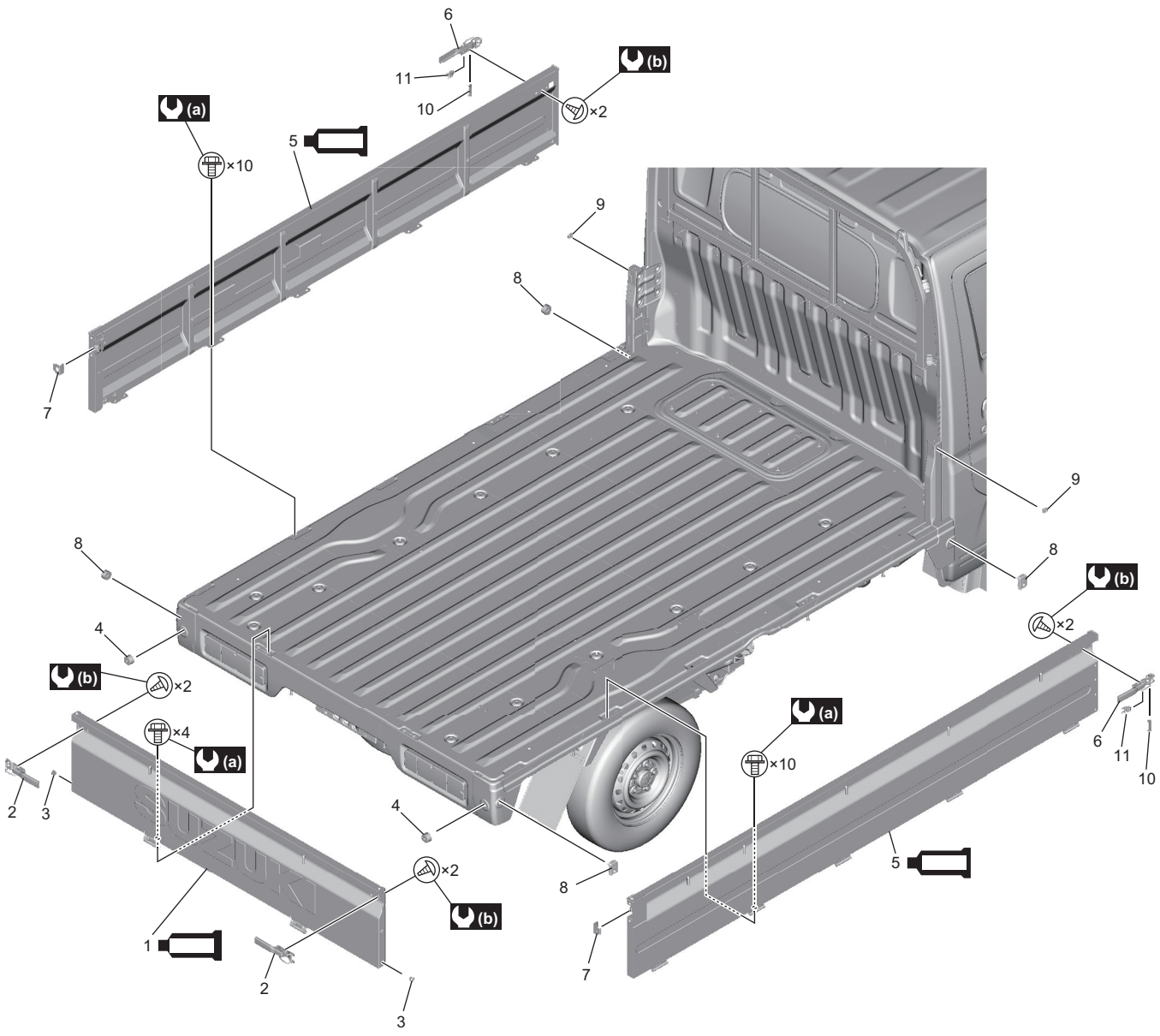

IK4L0B980013-01

1. Tấm ốp bửng sau : Bôi keo làm kín thân xe vào các bề mặt tiếp xúc của thân xe và tấm ốp bửng sau, tham khảo “Các khu vực có sử dụng keo ron” trong Phần 9L (Trang 9L-2).	6. Tay cầm khóa bửng bên	11. Miếng đệm liên kết tay cầm bửng
2. Tay cầm khóa bửng sau	7. Chốt bảo vệ sau bửng bên	(a) : 11 N·m (1,1 kgf-m, 8,5 lbf-ft)
3. Chốt giới hạn mở bửng sau	8. Chốt giới hạn mở bửng (bửng bên)	(b) : 12 N·m (1,2 kgf-m, 9,0 lbf-ft)
4. Chốt giới hạn mở bửng (bửng sau)	9. Đệm trước bửng bên	
5. Ốp bửng bên : Bôi keo làm kín thân xe vào các bề mặt tiếp xúc của thân xe và ốp bửng bên, tham khảo “Các khu vực có sử dụng keo ron” trong Phần 9L (Trang 9L-2).	10. Tấm bảo vệ tay cầm khóa bửng	

AENK4L0B.book Page 19 Thursday, August 29, 2019 10:31 AM

Model thùng lửng

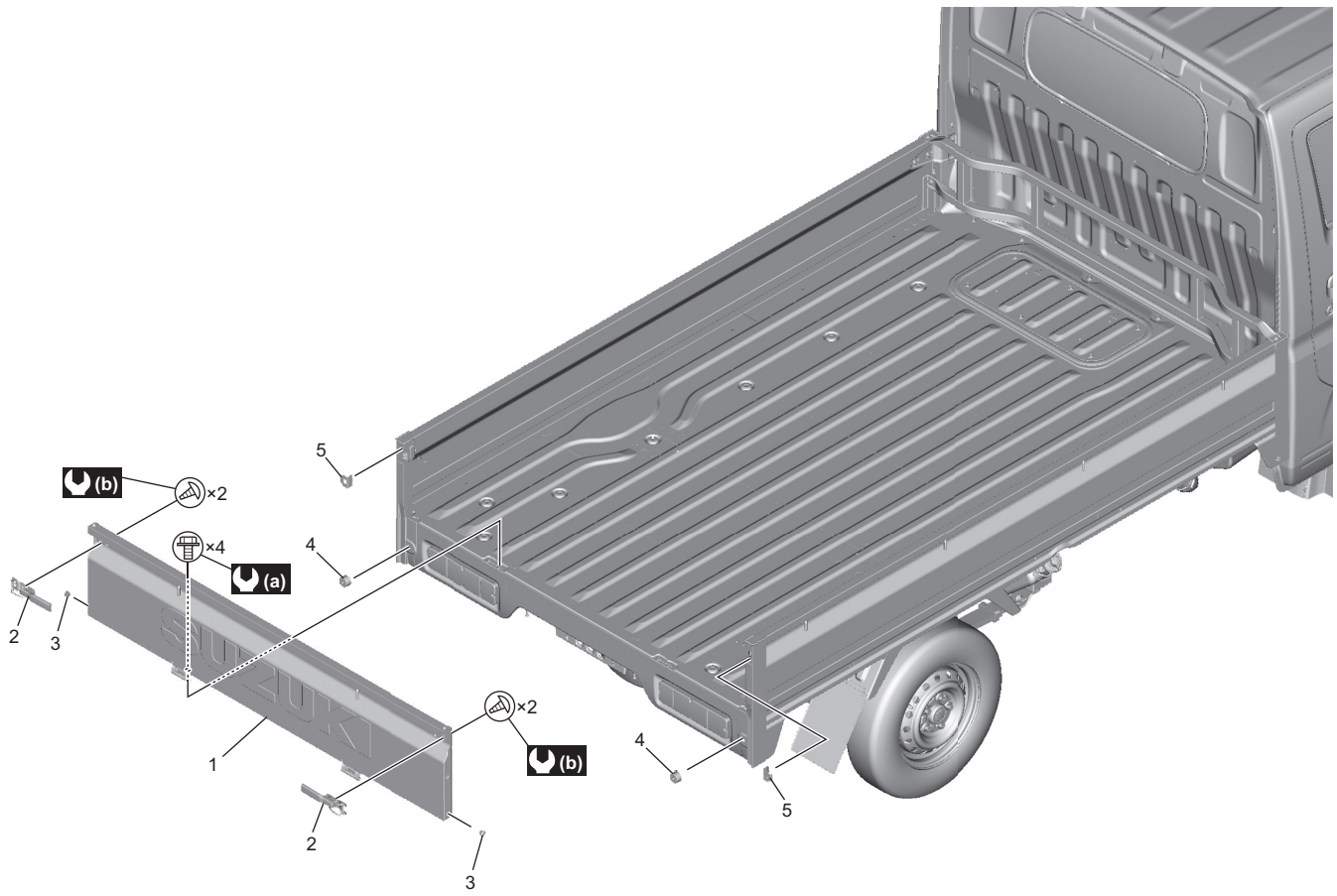

IK4L0B980024-01

1. Tấm ốp bửng sau : Bôi keo làm kín thân xe vào các bề mặt tiếp xúc của thân xe và tấm ốp bửng sau, tham khảo “Các khu vực có sử dụng keo ron” trong Phần 9L (Trang 9L-2).	4. Chốt giới hạn mở bửng	(b) : 12 N·m (1,2 kgf-m, 9,0 lbf-ft)
2. Tay cầm khóa bửng sau	5. Chốt bảo vệ sau bửng bên	
3. Chốt giới hạn mở bửng sau	(a) : 11 N·m (1,1 kgf-m, 8,5 lbf-ft)	

Tháo và lắp bửng sau và bửng bên

AENK4L0B9806014

Tham khảo quy trình sau.

- Bửng sau: ☞(Trang 9H-20)
- Bửng bên: ☞(Trang 9H-26)