AENK4L0B.book Page 1 Thursday, August 29, 2019 10:31 AM

Trang trí ngoại thất / Trang trí nội thất

Hướng dẫn sửa chữa

Các bộ phận cản trước

AENK4L0B9806001

Bộ cản trước

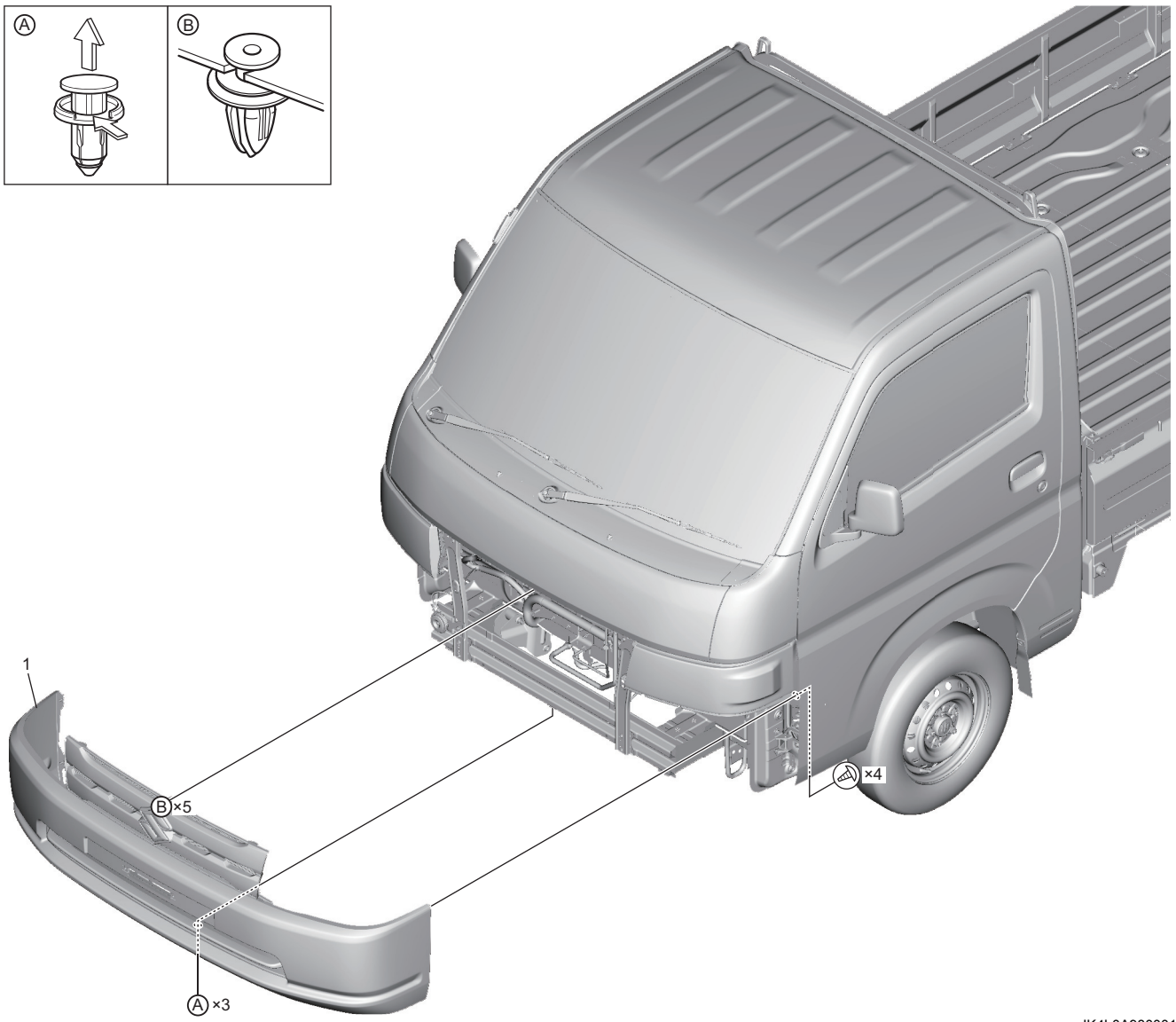

IK4L0A980001-01

1. Bộ cản trước

9H-2 Trang trí ngoại thất / Trang trí nội thất:

Cản trước

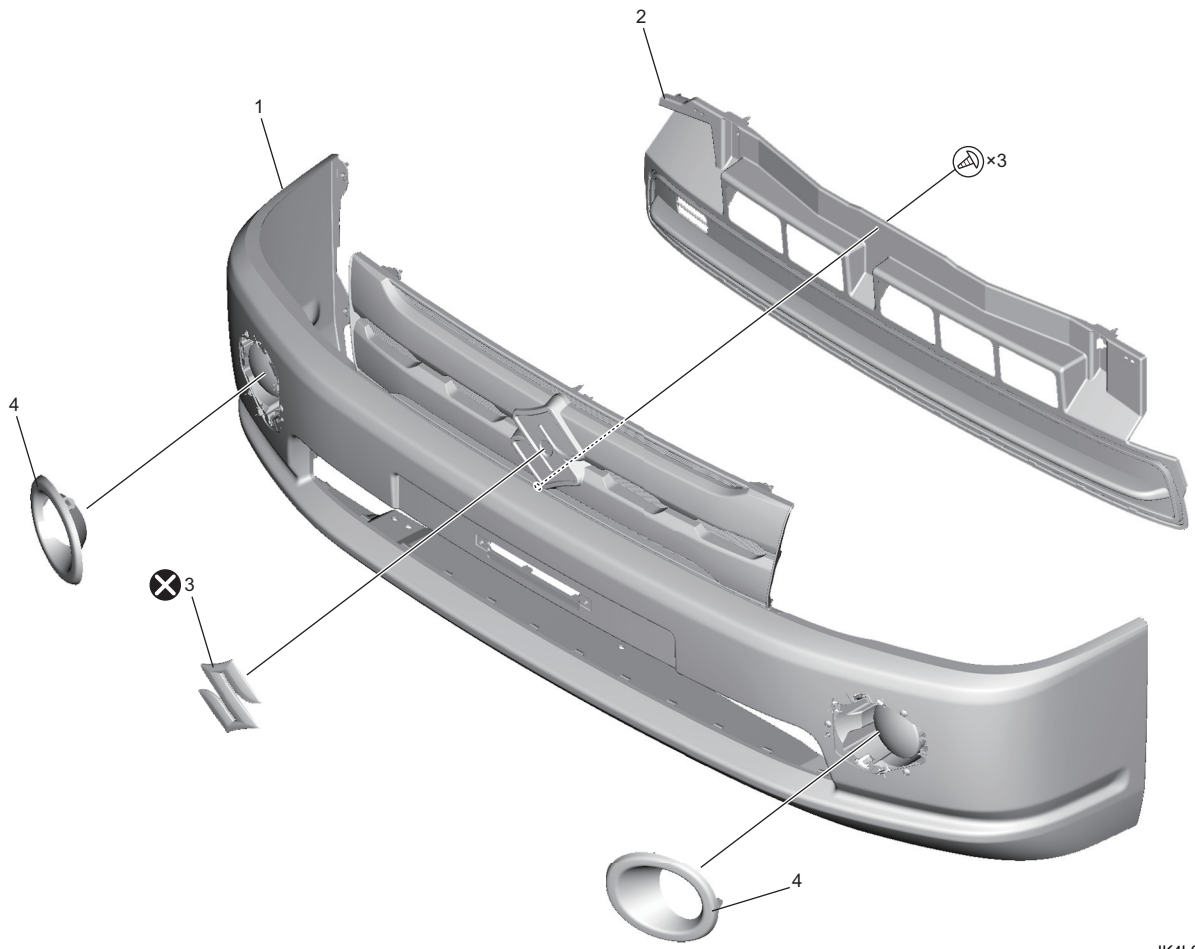

IK4L0B980001-01

1. Cản trước	4. Khung lắp DRL (nếu được trang bị)
2. Lưới tản nhiệt dưới	⊗ : Không tái sử dụng.
3. Logo Suzuki	

AENK4L0B.book Page 3 Thursday, August 29, 2019 10:31 AM

Tháo và lắp cản trước

AENK4L0B9806002

Tháo

1) Mở cửa trước.
2) Tháo các vít (1) và kẹp (A), sau đó tháo bộ cản trước (2) theo hướng mũi tên.

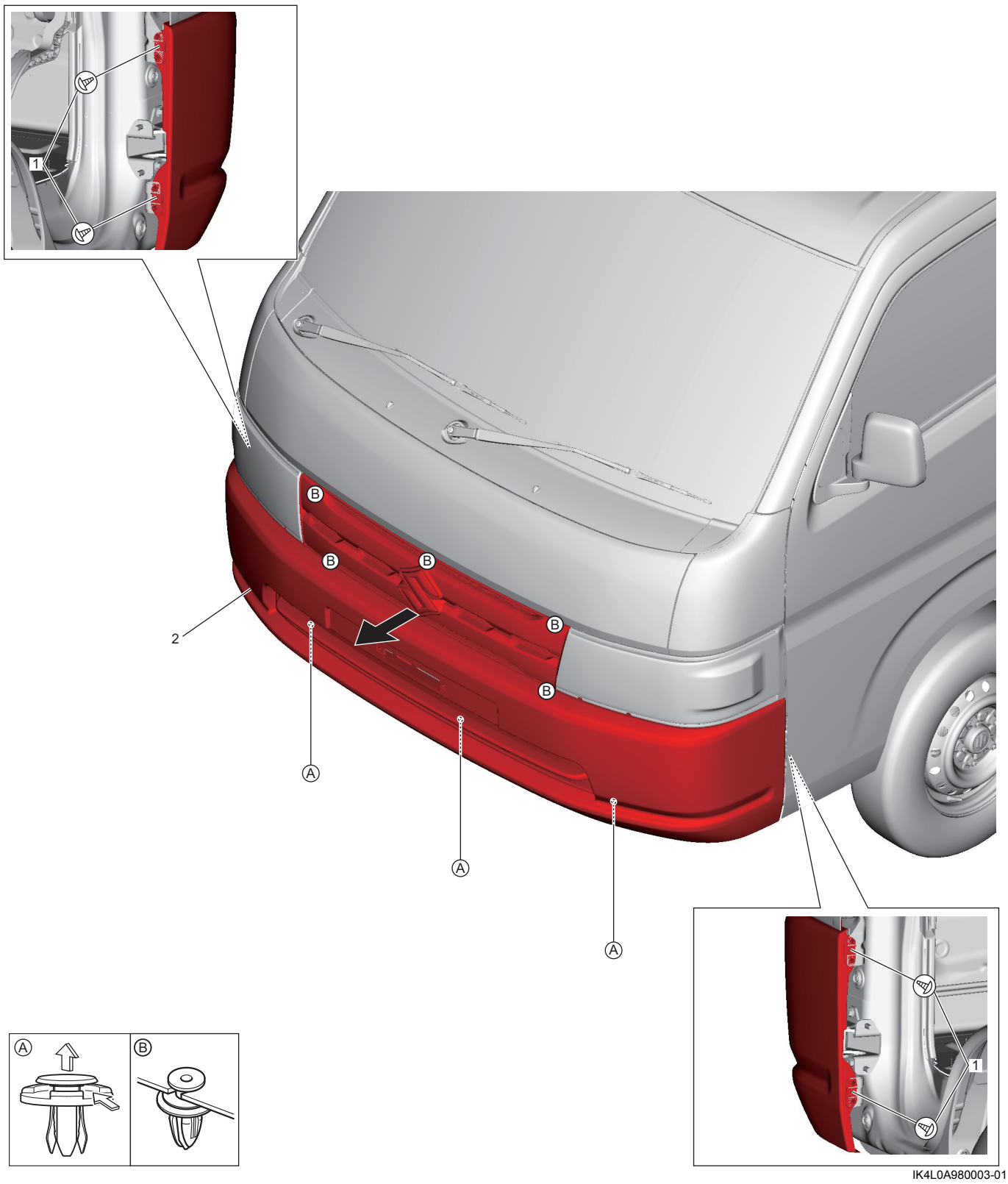

IK4L0A980003-01

3) Rút giắc cắm DRL (nếu được trang bị).