AENK4L0B.book Page 31 Thursday, August 29, 2019 10:31 AM

Các bộ phận sàn sau

AENK4L0B9806015

Model thùng rộng

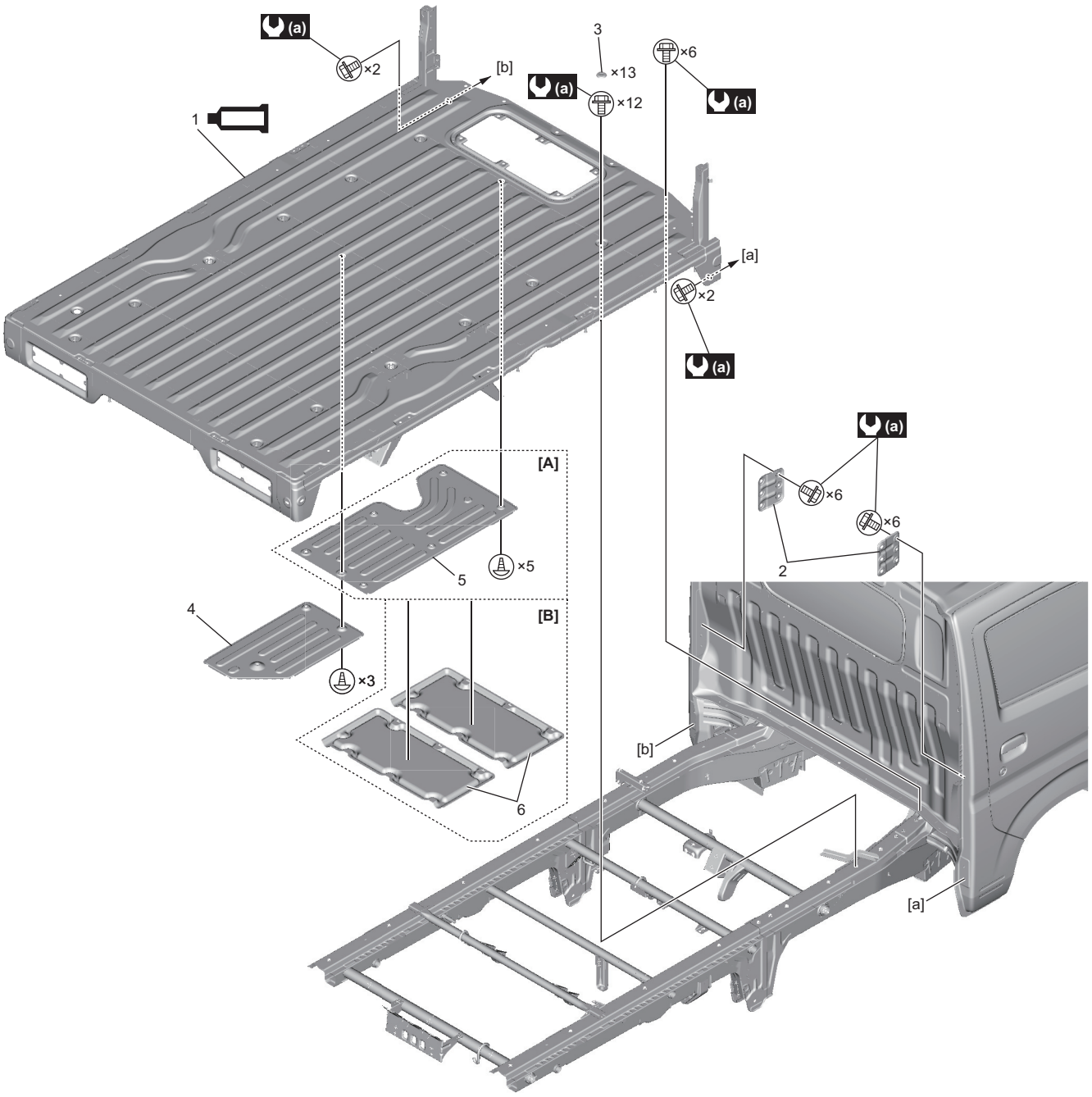

IK4L0B980015-02

[A]: Mã thị trường P42	4. Tấm ốp sau cách nhiệt
[B]: Mã thị trường ngoài P42	5. Tấm ốp trước cách nhiệt
1. Sàn sau : Bôi keo làm kín thân xe vào các bề mặt tiếp xúc của thân xe và sàn sau, tham khảo “Các khu vực có sử dụng keo ron” trong Phần 9L (Trang 9L-2).	6. Tấm cách nhiệt sàn thùng xe
2. Giá đỡ bửng bên	(a) : 42 N·m (4,3 kgf-m, 31,0 lbf-ft)
3. Nắp chụp sàn thùng xe	

AENK4L0B.book Page 32 Thursday, August 29, 2019 10:31 AM

Model thùng lửng

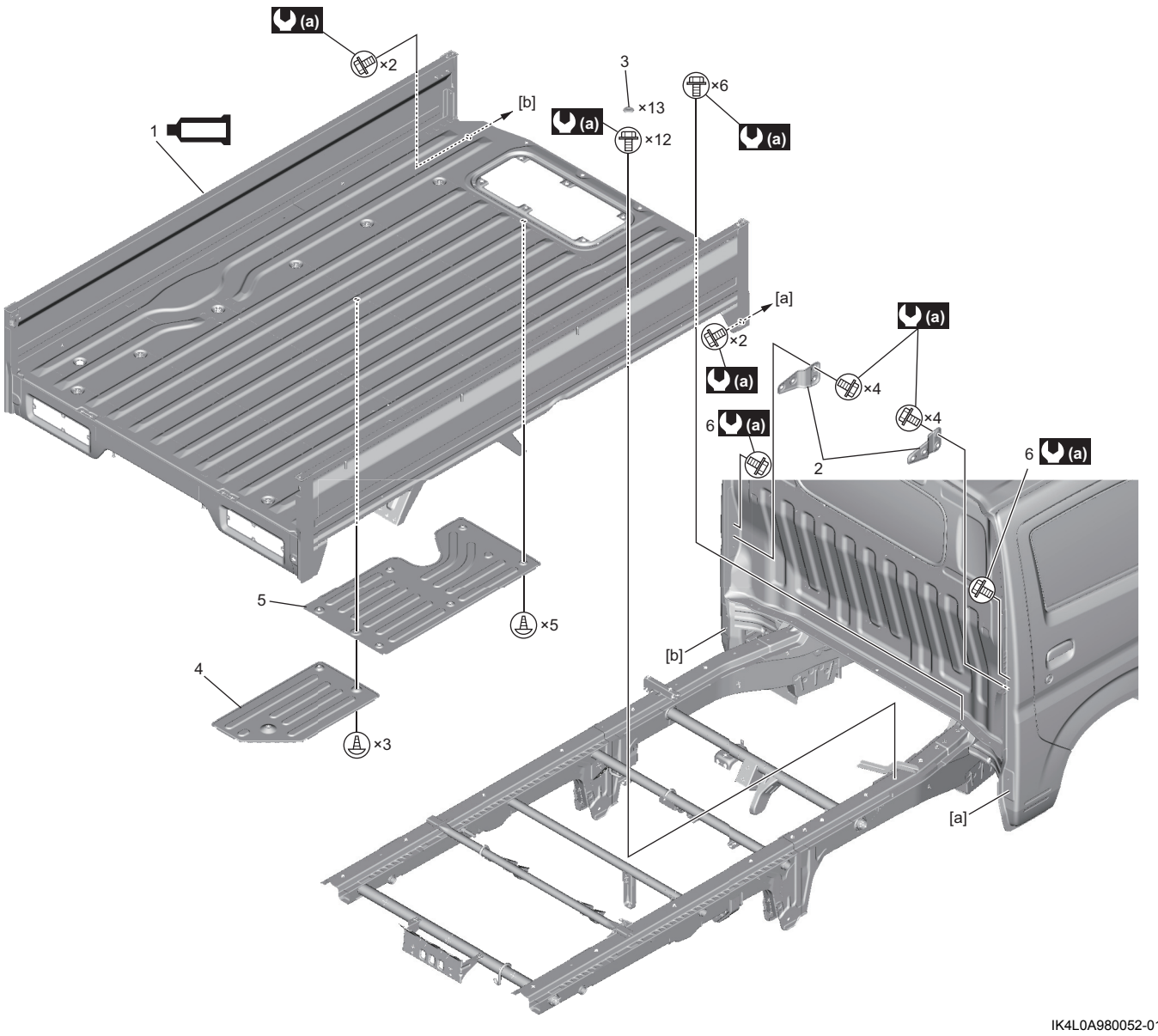

IK4L0A980052-01

1. Sàn sau : Bôi keo làm kín thân xe vào các bề mặt tiếp xúc của thân xe và sàn sau, tham khảo “Các khu vực có sử dụng keo ron” trong Phần 9L (Trang 9L-2).	4. Tấm ốp sau cách nhiệt	(a) : 42 N·m (4,3 kgf-m, 31,0 lbf-ft)
2. Giá đỡ bửng bên	5. Tấm ốp trước cách nhiệt	
3. Nắp chụp sàn thùng xe	6. Bu-lông giá đỡ bửng bên số 2	

AENK4L0B.book Page 33 Thursday, August 29, 2019 10:31 AM

Model khung gầm cabin

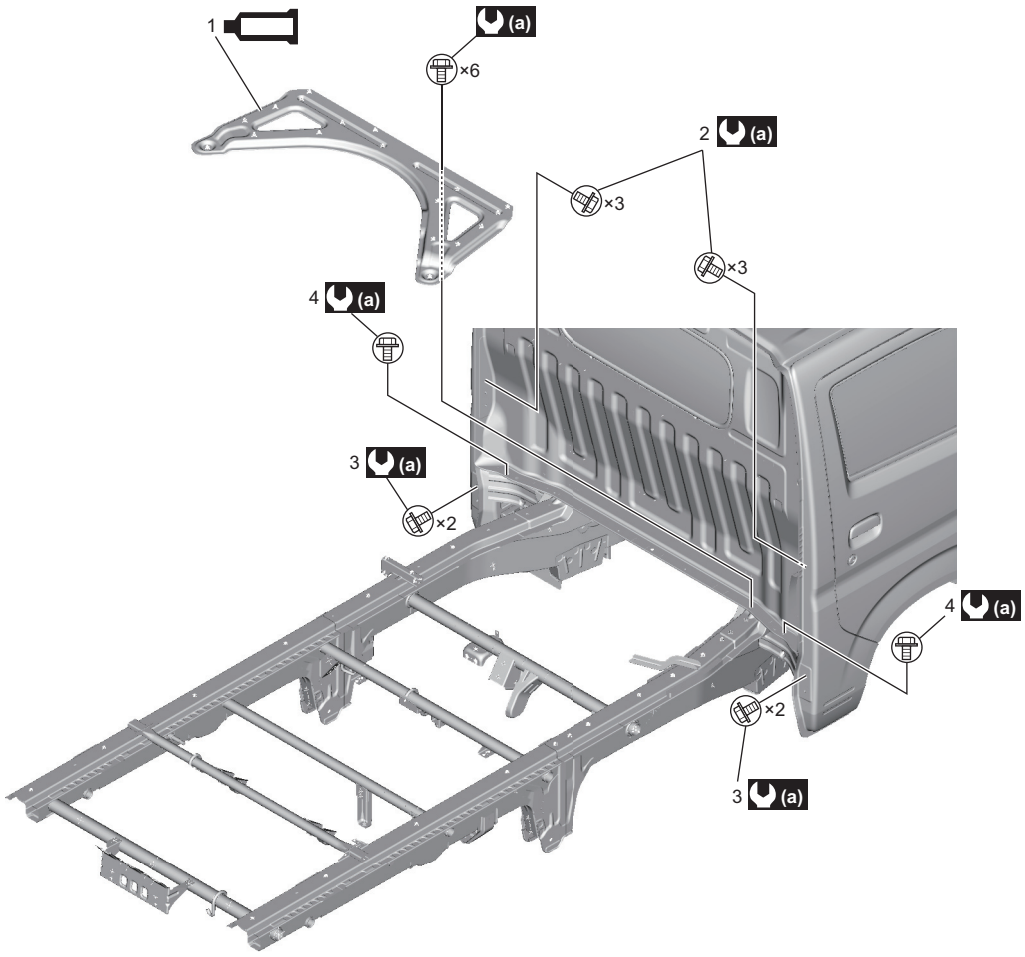

IK4L0A980053-01

1. Ốp dưới thùng xe : Bôi keo làm kín thân xe vào các bề mặt tiếp xúc của thân xe và ốp dưới thùng xe, tham khảo “Các khu vực có sử dụng keo ron” trong Phần 9L (Trang 9L-2).	4. Bu-lông trước gá dưới thùng xe số 2
2. Bu-lông giá đỡ bửng bên	(a) : 42 N·m (4,3 kgf-m, 31,0 lbf-ft)
3. Bu-lông trước trụ bửng bên	

Tháo và lắp sàn sau

AENK4L0B9806016

Tham khảo quy trình sau theo các loại thùng.

- Model thùng rộng: ☞(Trang 9H-33)
- Model thùng lửng: ☞(Trang 9H-39)
- Model khung gầm cabin: ☞(Trang 9H-44)

Model thùng rộng

Tháo

1) Tháo các bộ phận sau.
   - Cụm đèn lái sau: ☞(Trang 9B-20)
   - Chắn bùn phía sau: ☞(Trang 9H-12)
   - Nắp mở sàn thùng xe: ☞(Trang 9H-14)
   - Tấm ốp bửng sau và ốp bửng bên: ☞(Trang 9H-19)