AENK4L0B.book Page 3 Thursday, August 29, 2019 10:31 AM

Tháo và lắp cản trước

AENK4L0B9806002

Tháo

1) Mở cửa trước.
2) Tháo các vít (1) và kẹp (A), sau đó tháo bộ cản trước (2) theo hướng mũi tên.

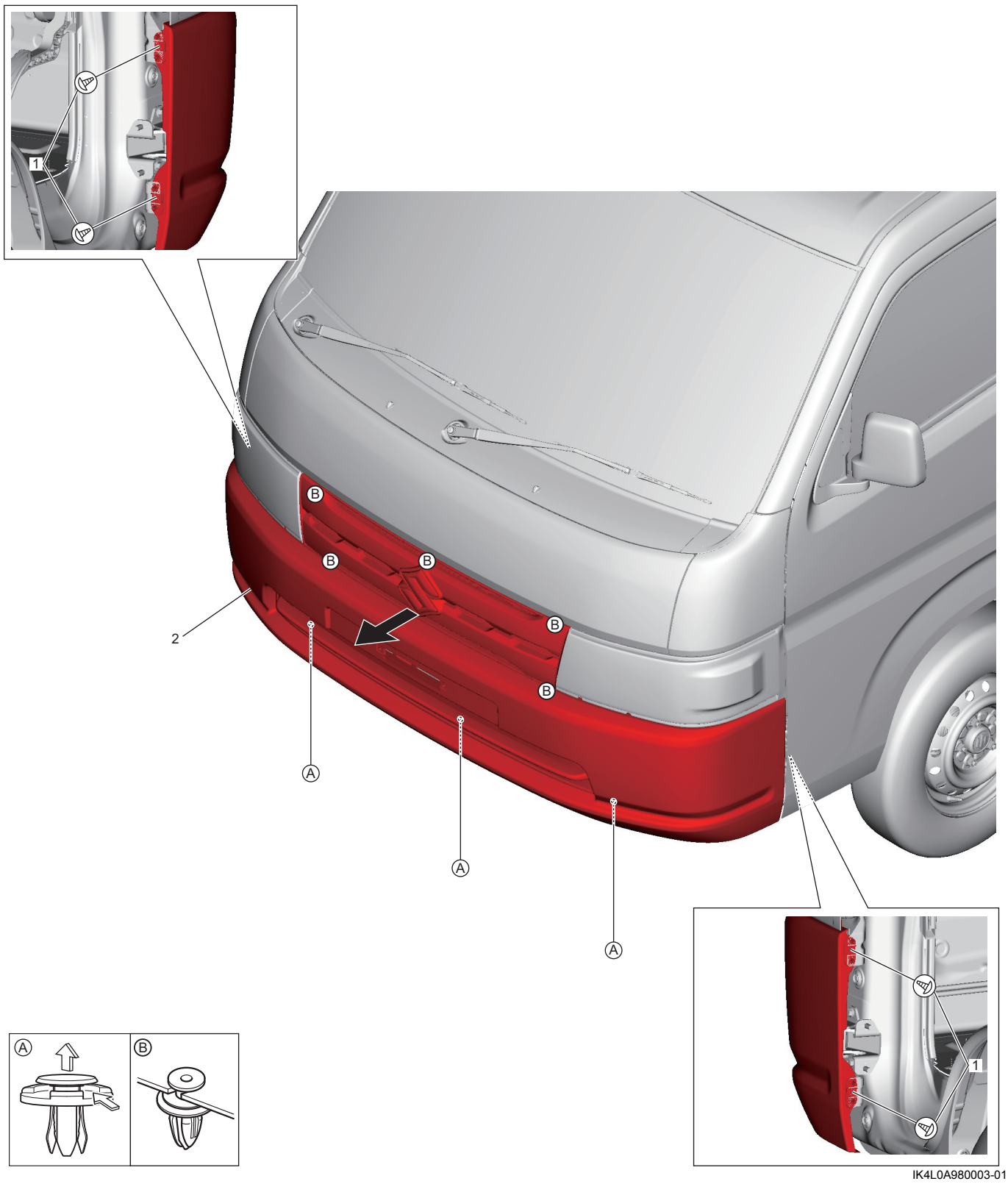

IK4L0A980003-01

3) Rút giắc cắm DRL (nếu được trang bị).

Lắp

Thực hiện ngược lại quy trình tháo.

Tháo rời và lắp lại cản trước

AENK4L0B9806003

Tháo rời

1) Tháo các vít và tháo các móc như được minh họa trong hình, sau đó tháo lưới tản nhiệt dưới (1).

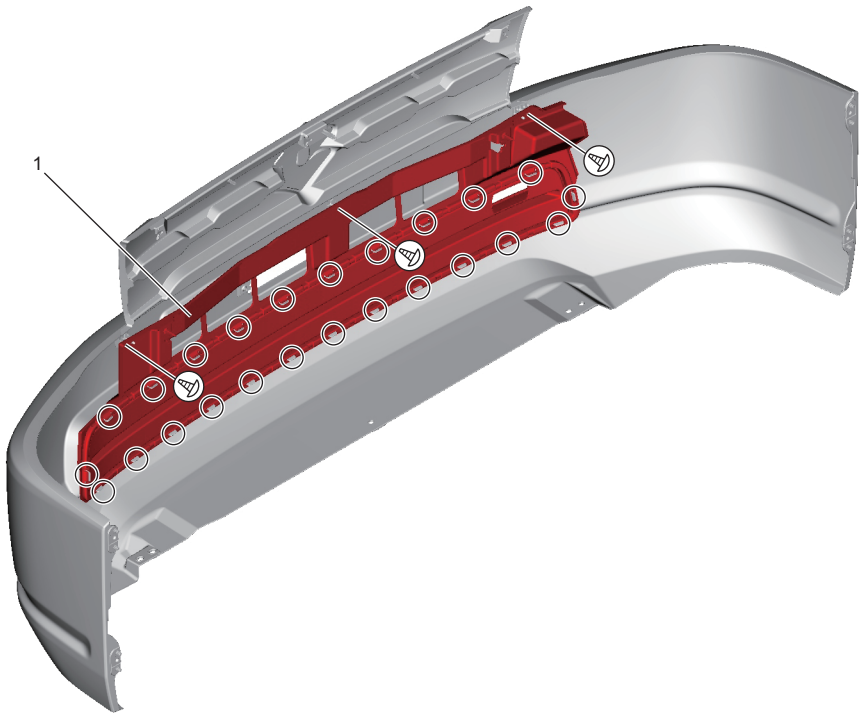

IK4L0A980004-01