AENK4L0B.book Page 47 Thursday, August 29, 2019 10:31 AM

Các bộ phận tấm cách nhiệt khoang động cơ

AENK4L0B9806017

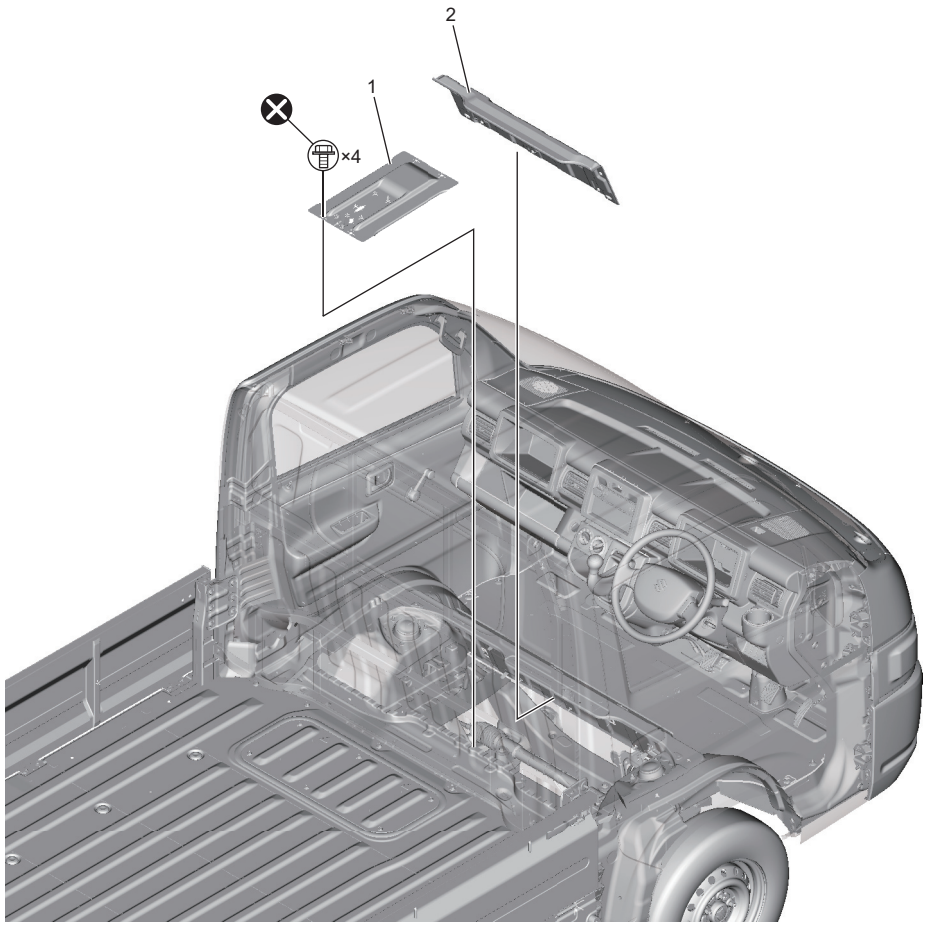

IK4L0A980076-01

1. Thanh giữa khoang động cơ	⊗ : Không tái sử dụng.
2. Tấm cách nhiệt khoang động cơ	

Tháo và lắp tấm cách nhiệt khoang động cơ

AENK4L0B9806018

Tháo

1) Tháo các bộ phận sau.
   - Ghế tài xế: ☞(Trang 9G-19)
   - Ghế hành khách: ☞(Trang 9G-21)
   - Cần phanh tay: ☞(Trang 4D-4)
2) Tháo bộ dây điện chính (1) cùng vòng đệm (2) theo hướng mũi tên.
3) Tháo các bu-lông và tháo thanh giữa khoang động cơ (3).

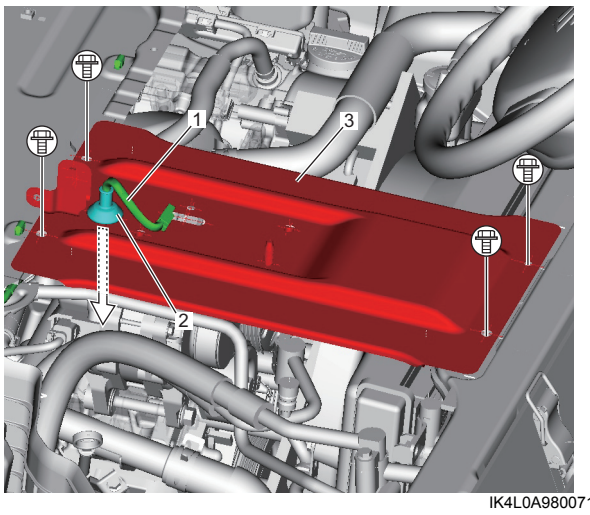

IK4L0A980071-01

4) Tháo cụm giàn nóng. ☞(Trang 7B-32)