AENK4L0B.book Page 49 Thursday, August 29, 2019 10:31 AM

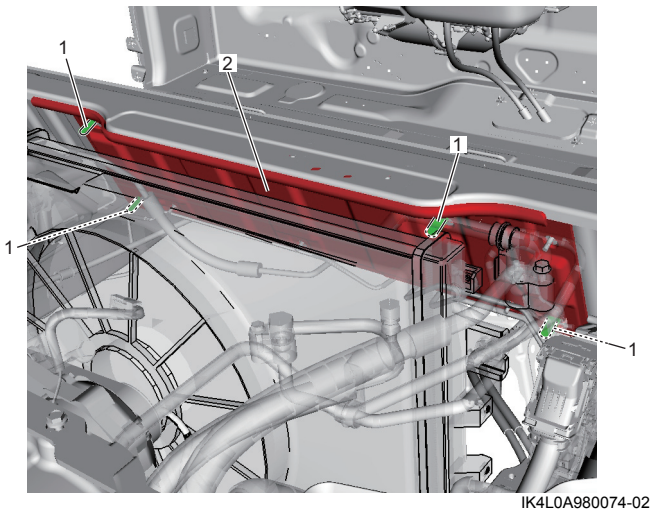

IK4L0A980074-02

Lắp

Thực hiện ngược lại quy trình tháo, lưu ý điểm sau.

- Siết chặt các bu-lông giữa khoang động cơ mới (1).

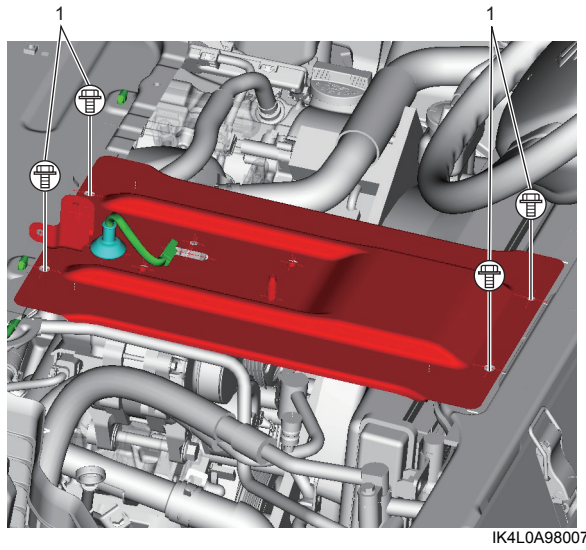

IK4L0A980075-01

Các bộ phận ốp viền cửa trước

AENK4L0B9806019

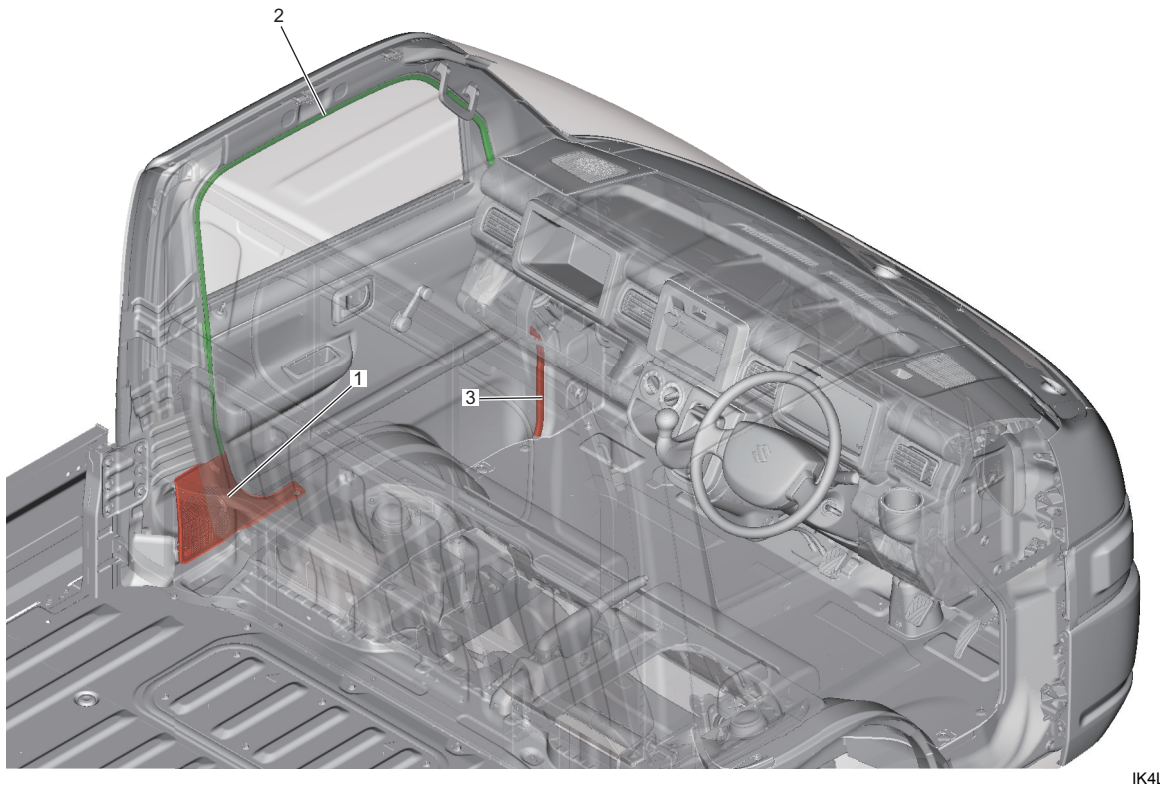

IK4L0A980077-01

1. Ốp bộ căng đai	3. Ốp viền phía dưới cửa trước
2. Ốp viền phía trên cửa trước	

Tháo và lắp ốp viền cửa trước

AENK4L0B9806020

Tháo

Ốp bộ căng đai

1) Tháo bộ ghế trước.
   - Ghế tài xế: ☞(Trang 9G-19)
   - Ghế hành khách: ☞(Trang 9G-21)

2) Tháo kẹp (A) và tháo ốp bộ căng đai (1) bằng cách kéo theo hướng mũi tên theo thứ tự (“1” – “2”).