Lắp

Thực hiện ngược lại quy trình tháo.

Tháo rời và lắp lại cản trước

AENK4L0B9806003

Tháo rời

1) Tháo các vít và tháo các móc như được minh họa trong hình, sau đó tháo lưới tản nhiệt dưới (1).

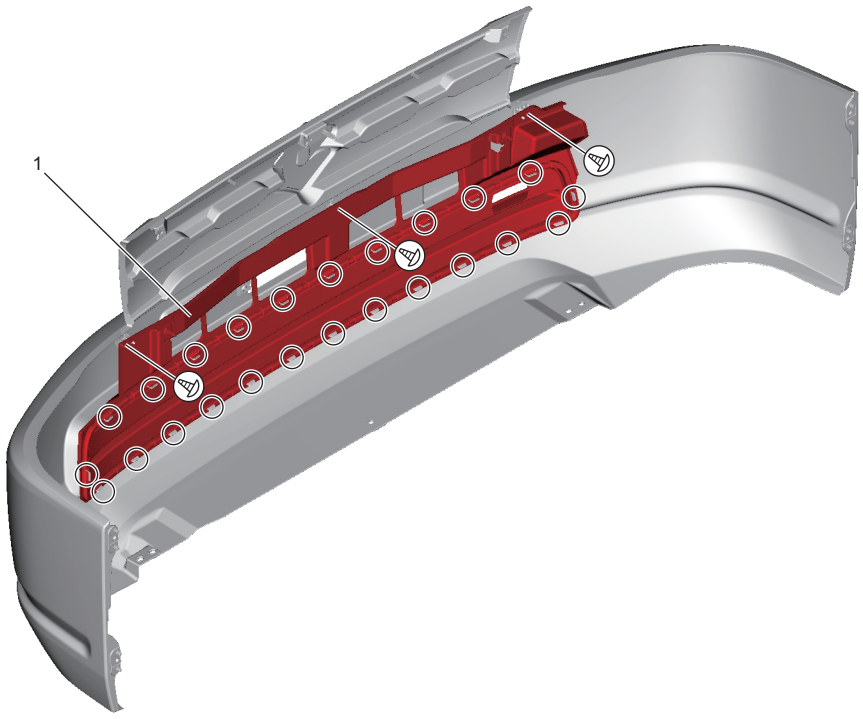

IK4L0A980004-01

AENK4L0B.book Page 5 Thursday, August 29, 2019 10:31 AM

2) Tháo logo Suzuki (1) nếu cần.

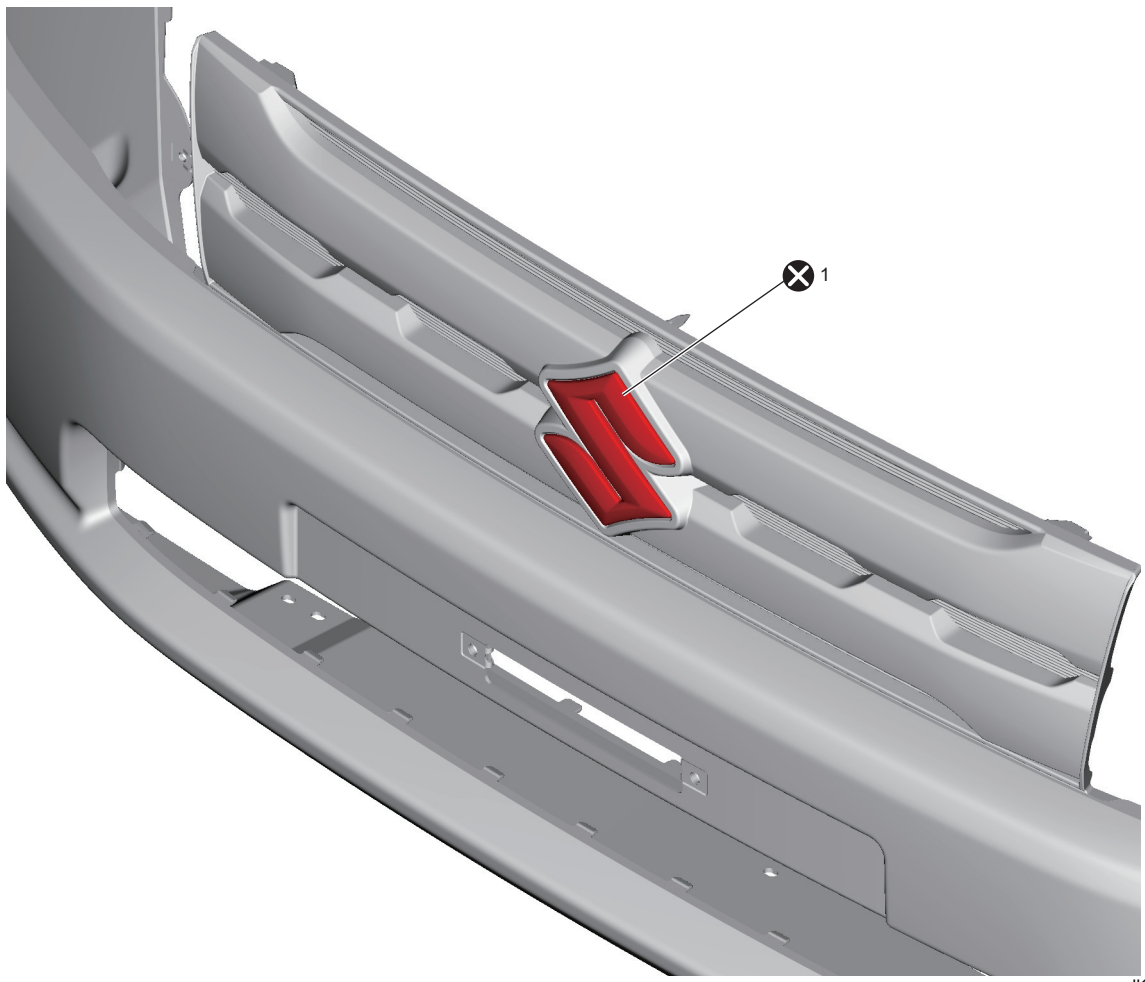

IK4L0A980005-01

⊗ : Không tái sử dụng.

3) Tháo các móc như được minh họa trong hình, sau đó tháo khung lắp DRL (1) (nếu được trang bị).

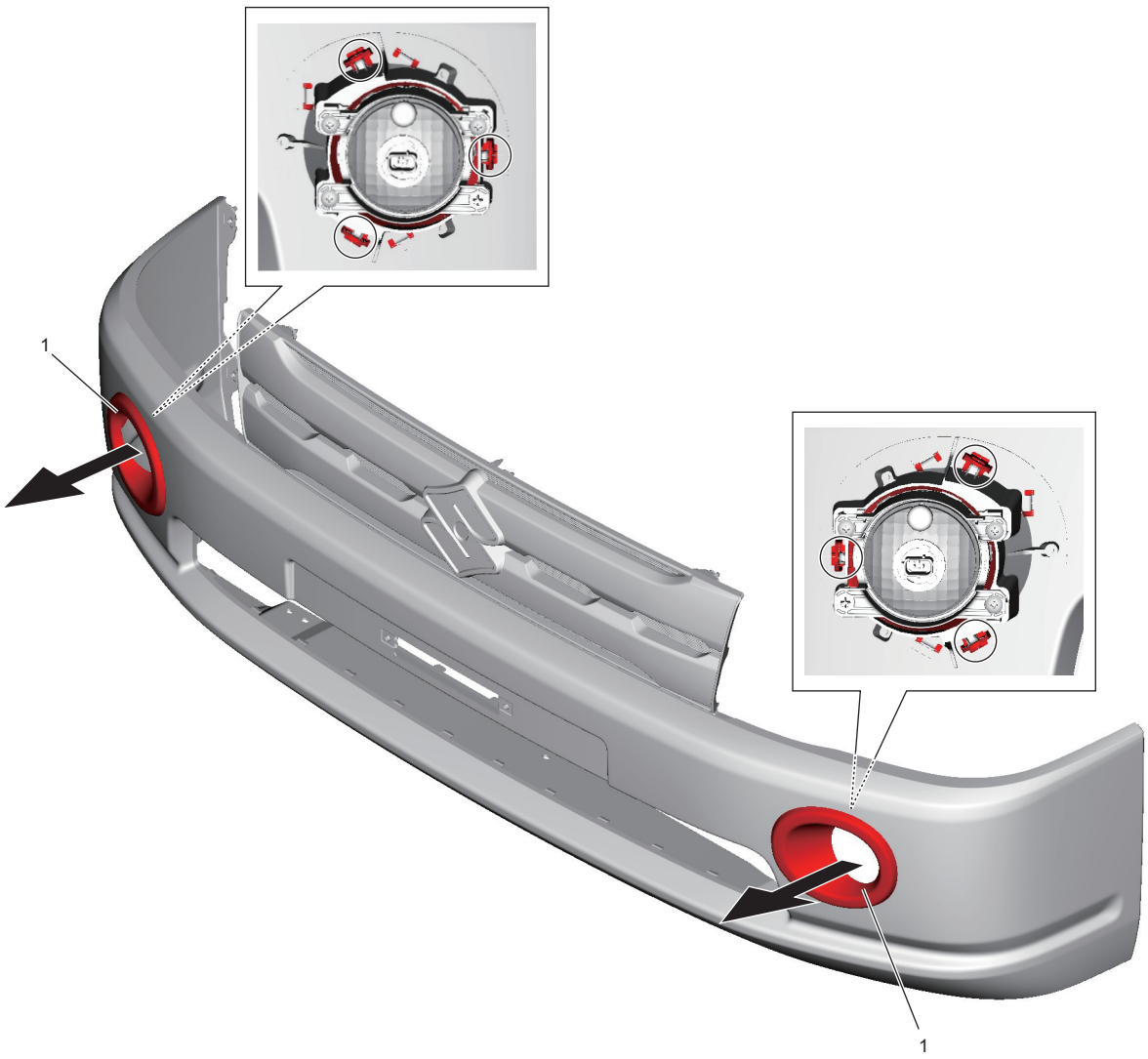

IK4L0B980002-01

4) Tháo DRL và giá đỡ DRL (nếu được trang bị). ☞(Trang 9B-17)

Lắp lại

Thực hiện ngược lại quy trình tháo, lưu ý điểm sau.

- Nếu đã tháo logo Suzuki, không tái sử dụng. Luôn lắp biểu tượng mới.

AENK4L0B.book Page 7 Thursday, August 29, 2019 10:31 AM

Các bộ phận ốp trang trí nắp ca-pô / ốp trang trí bên hông nắp ca-pô

AENK4L0B9806004

LƯU Ý

Hình vẽ thể hiện xe tay lái nghịch (RHD). Với xe LHD, các bộ phận có dấu (*) được lắp bên phía đối diện.

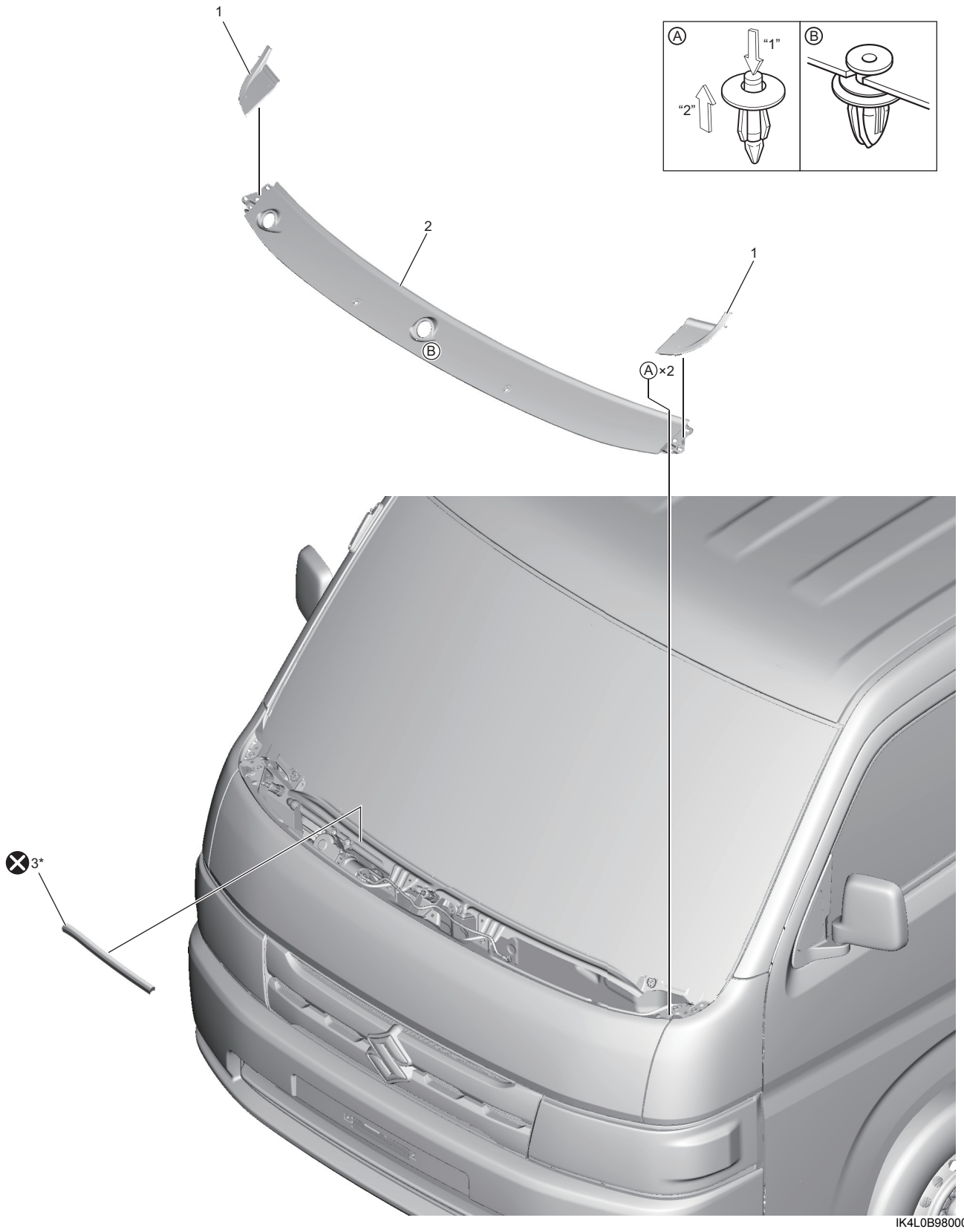

IK4L0B980003-01

1. Ốp trang trí bên hông nắp ca-pô	3. Gioăng ốp nắp ca-pô
2. Ốp trang trí nắp ca-pô	⊗ : Không tái sử dụng.