AENK4L0B.book Page 51 Thursday, August 29, 2019 10:31 AM

Các bộ phận tấm thảm sàn

AENK4L0B9806021

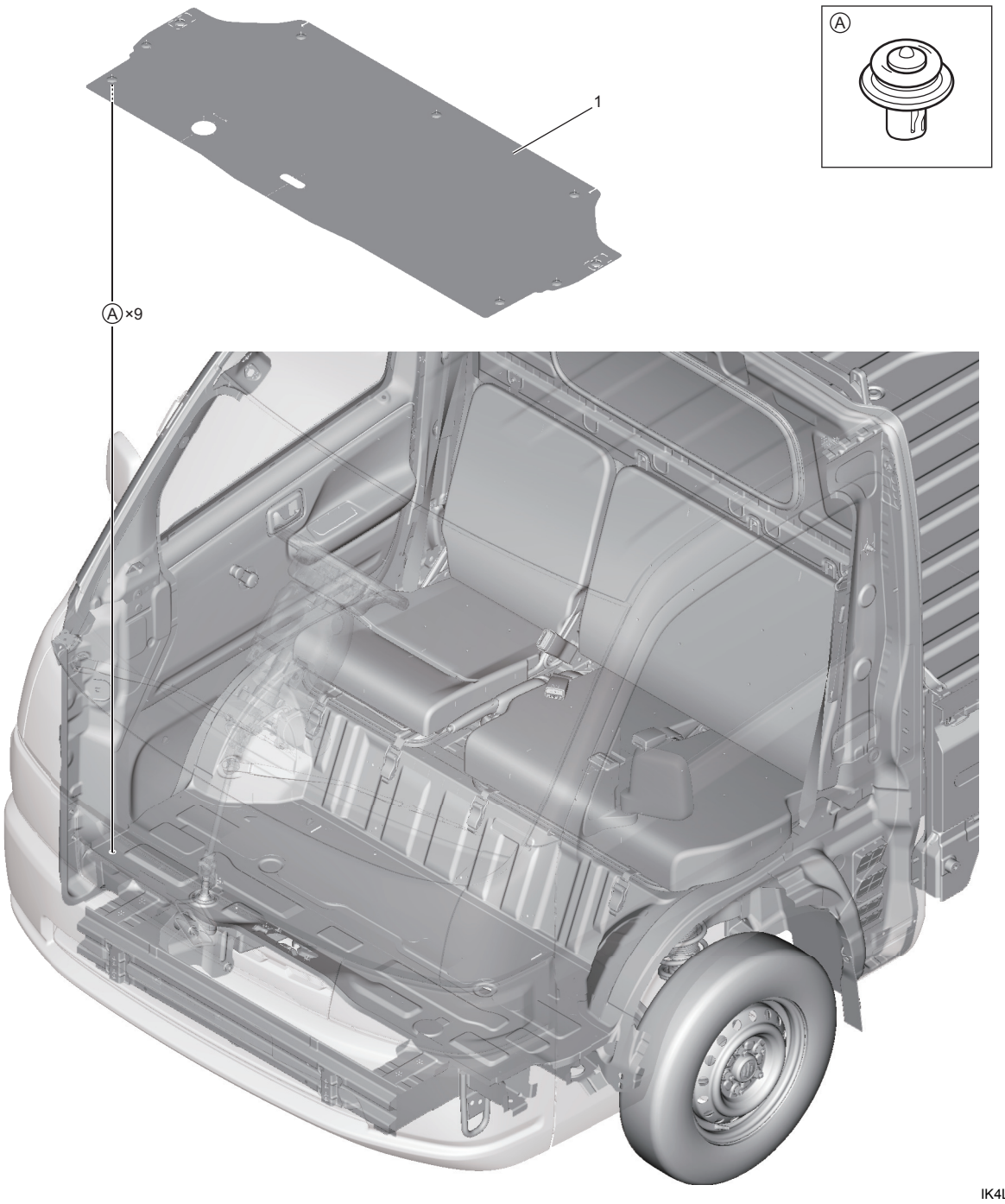

IK4L0A980082-02

1. Tấm thảm sàn

Tháo và lắp tấm thảm sàn

AENK4L0B9806022

Tháo

1) Tháo ốp che khớp cơ cấu lái. ☞(Trang 6B-14)
2) Tháo ốp SDM. (nếu được trang bị) ☞(Trang 8B-45)