AENK4L0B.book Page 51 Thursday, August 29, 2019 10:31 AM

Các bộ phận tấm thảm sàn

AENK4L0B9806021

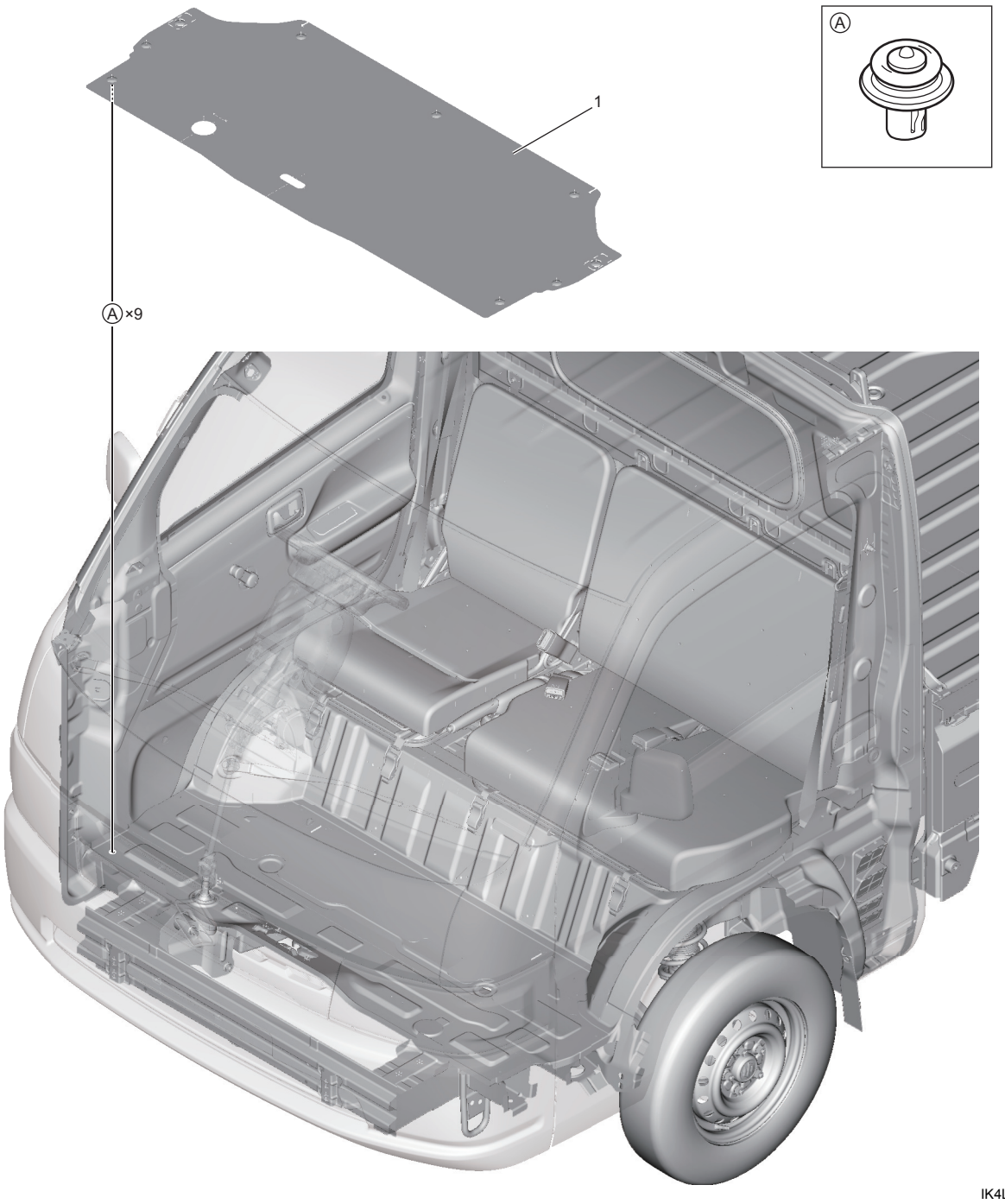

IK4L0A980082-02

1. Tấm thảm sàn

Tháo và lắp tấm thảm sàn

AENK4L0B9806022

Tháo

1) Tháo ốp che khớp cơ cấu lái. ☞(Trang 6B-14)
2) Tháo ốp SDM. (nếu được trang bị) ☞(Trang 8B-45)

AENK4L0B.book Page 52 Thursday, August 29, 2019 10:31 AM

3) Tháo tấm thảm sàn (1) bằng cách tháo các kẹp bên ngoài tấm thảm sàn (2).

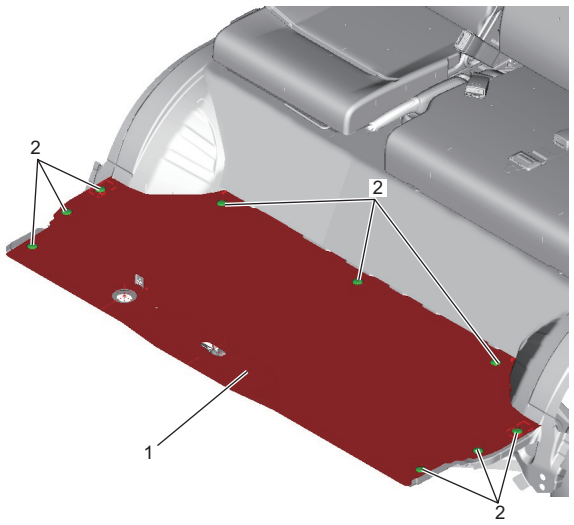

IK4L0A980083-02

4) Tháo các kẹp bên trong tấm thảm sàn (A) nếu cần.

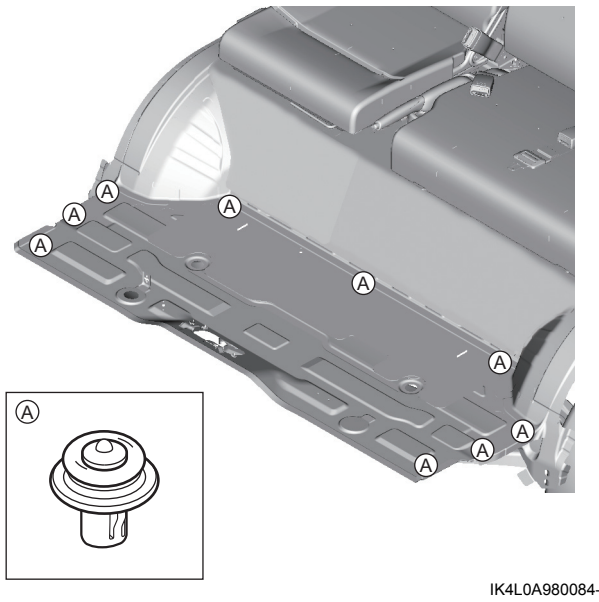

IK4L0A980084-02

Lắp

Thực hiện ngược lại quy trình tháo.

Tháo và lắp nắp tấm cách âm

AENK4L0B9806023

Tháo và lắp tấm cách âm (1) theo hình.

LƯU Ý

Căn chỉnh khe (2) của tấm cách âm thẳng hàng với gờ xe.

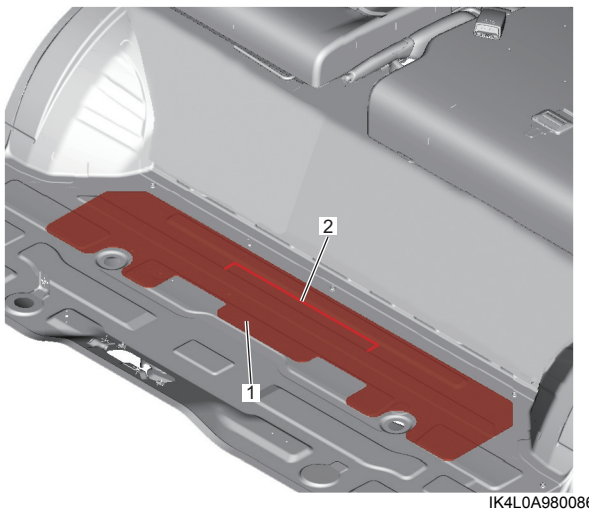

IK4L0A980086-02