AENK4L0B.book Page 52 Thursday, August 29, 2019 10:31 AM

3) Tháo tấm thảm sàn (1) bằng cách tháo các kẹp bên ngoài tấm thảm sàn (2).

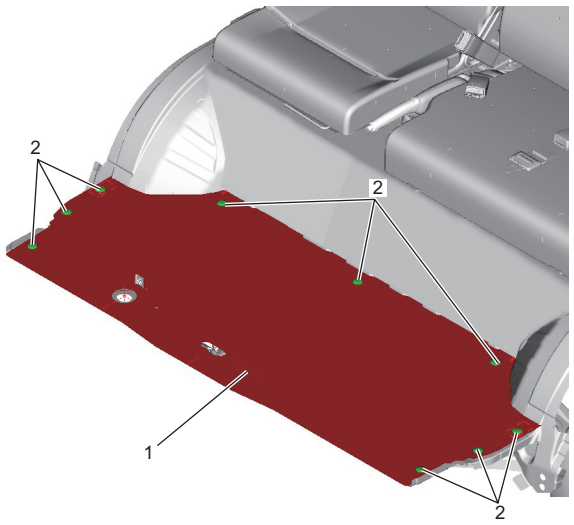

IK4L0A980083-02

4) Tháo các kẹp bên trong tấm thảm sàn (A) nếu cần.

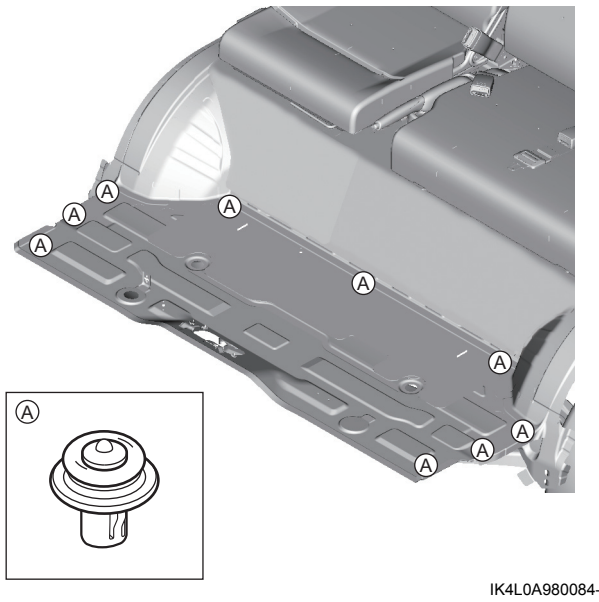

IK4L0A980084-02

Lắp

Thực hiện ngược lại quy trình tháo.

Tháo và lắp nắp tấm cách âm

AENK4L0B9806023

Tháo và lắp tấm cách âm (1) theo hình.

LƯU Ý

Căn chỉnh khe (2) của tấm cách âm thẳng hàng với gờ xe.

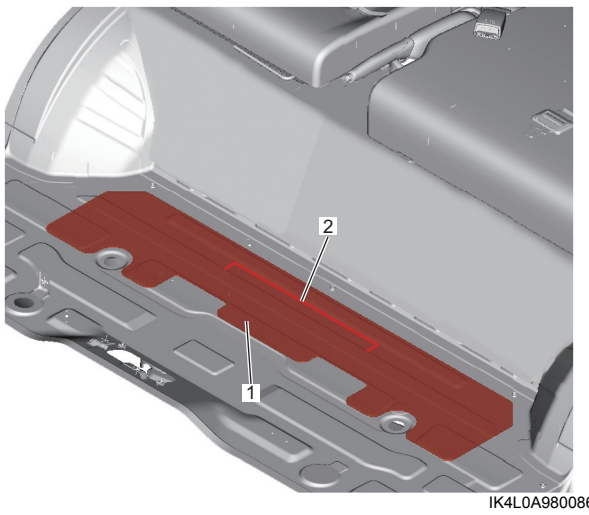

IK4L0A980086-02

AENK4L0B.book Page 53 Thursday, August 29, 2019 10:31 AM

Các bộ phận ốp trần

AENK4L0B9806024

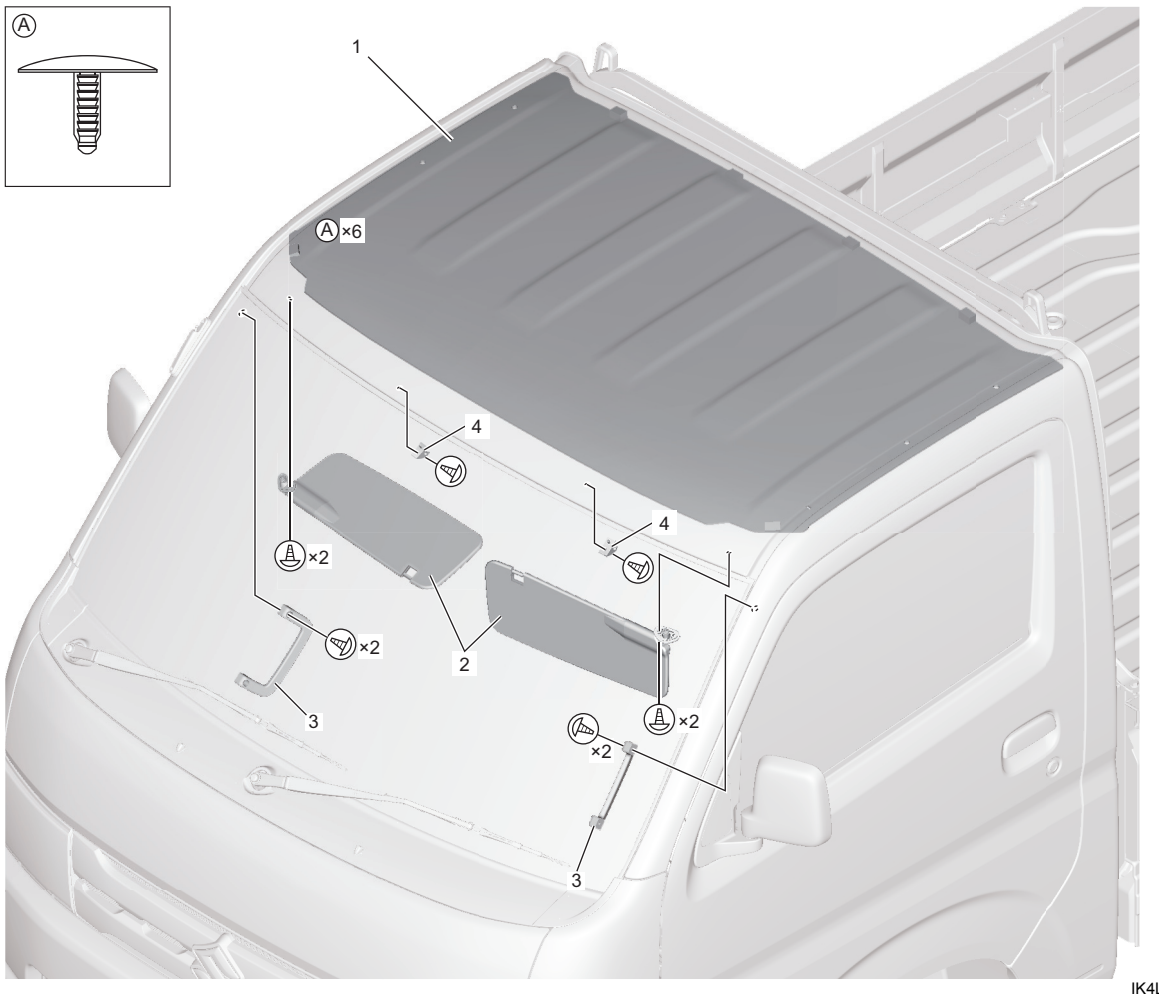

IK4L0B980019-01

1. Ốp trần	3. Tay nắm
2. Tấm che nắng (nếu được trang bị)	4. Vấu giữ tấm che nắng (nếu được trang bị)

Tháo và lắp ốp trần

AENK4L0B9806025

Tháo

1) Tháo các vít và tháo tấm che nắng (1).
2) Tháo vít và tháo vấu giữ tấm che nắng (2).

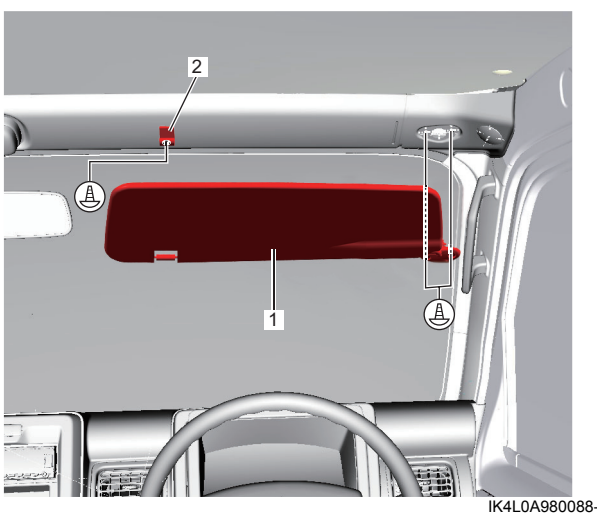

IK4L0A980088-02

3) Tháo các vít và tháo tay nắm (1).

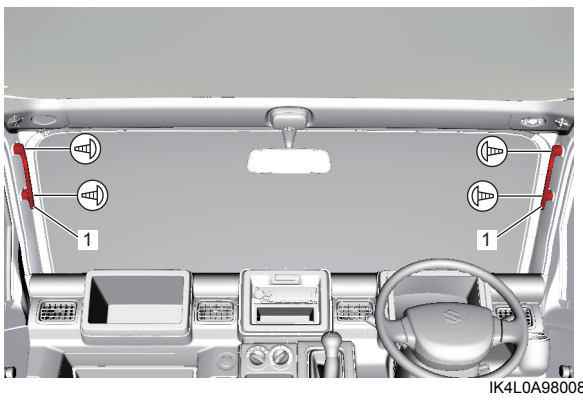

IK4L0A980089-01

4) Tháo các kẹp (A), sau đó tháo ốp trần (1) bằng cách di chuyển theo hướng mũi tên theo thứ tự (“1” – “4”) như được minh họa trong hình.