AENK4L0B.book Page 53 Thursday, August 29, 2019 10:31 AM

Các bộ phận ốp trần

AENK4L0B9806024

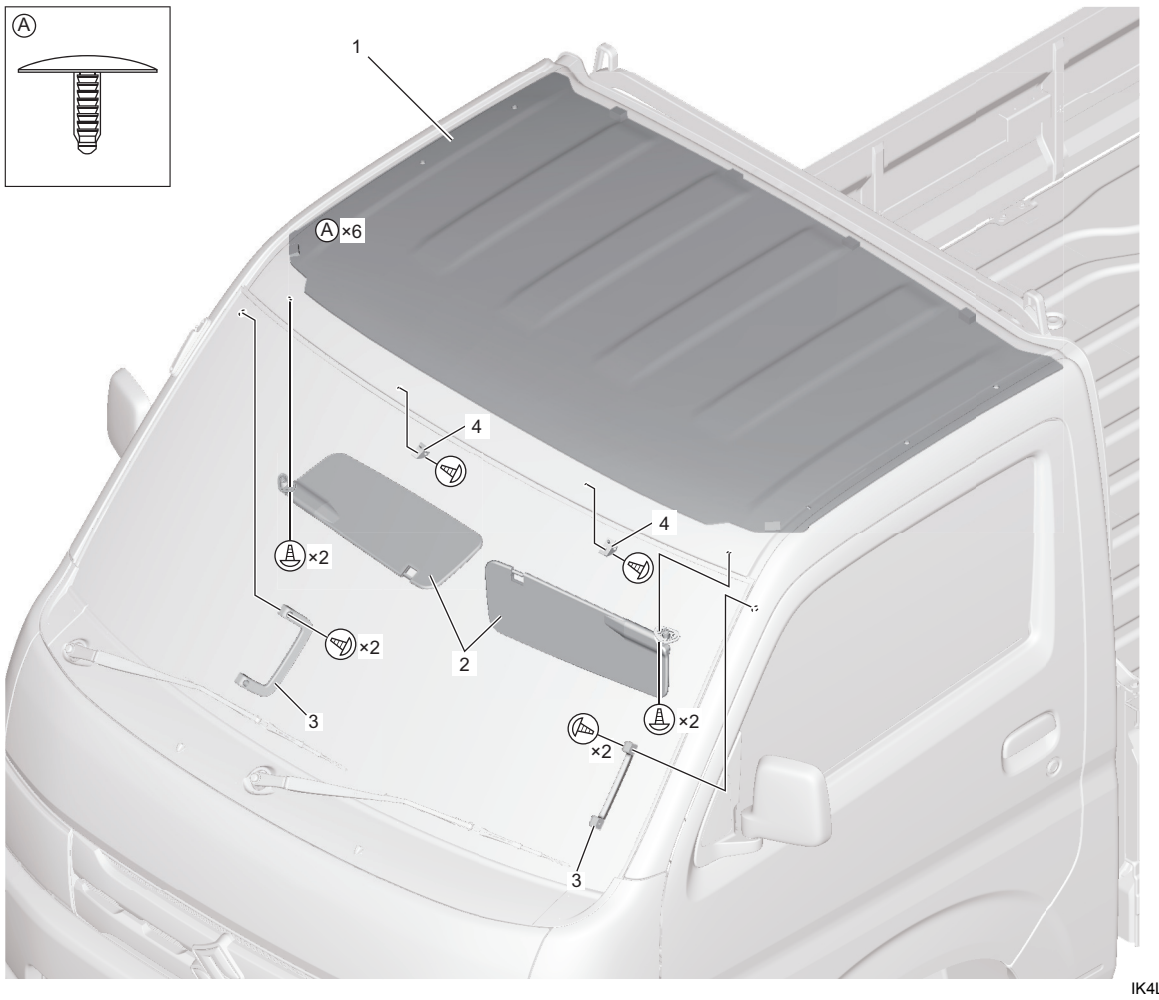

IK4L0B980019-01

1. Ốp trần	3. Tay nắm
2. Tấm che nắng (nếu được trang bị)	4. Vấu giữ tấm che nắng (nếu được trang bị)

Tháo và lắp ốp trần

AENK4L0B9806025

Tháo

1) Tháo các vít và tháo tấm che nắng (1).
2) Tháo vít và tháo vấu giữ tấm che nắng (2).

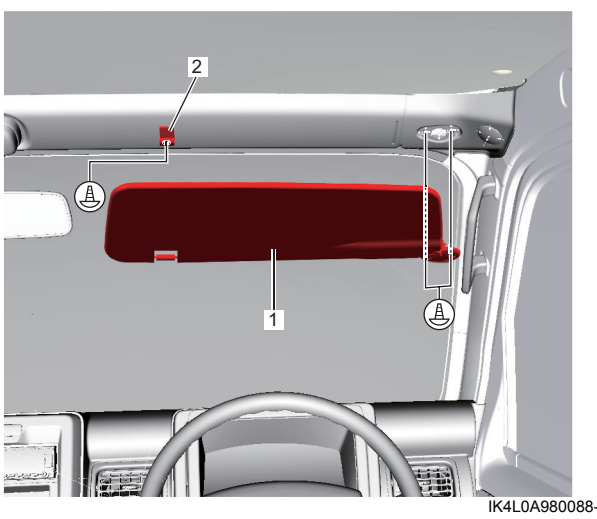

IK4L0A980088-02

3) Tháo các vít và tháo tay nắm (1).

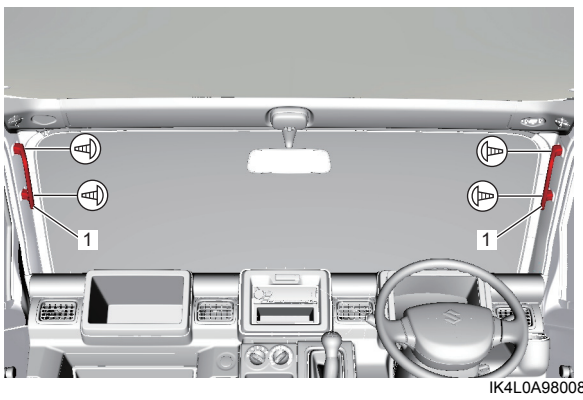

IK4L0A980089-01

4) Tháo các kẹp (A), sau đó tháo ốp trần (1) bằng cách di chuyển theo hướng mũi tên theo thứ tự (“1” – “4”) như được minh họa trong hình.

AENK4L0B.book Page 54 Thursday, August 29, 2019 10:31 AM

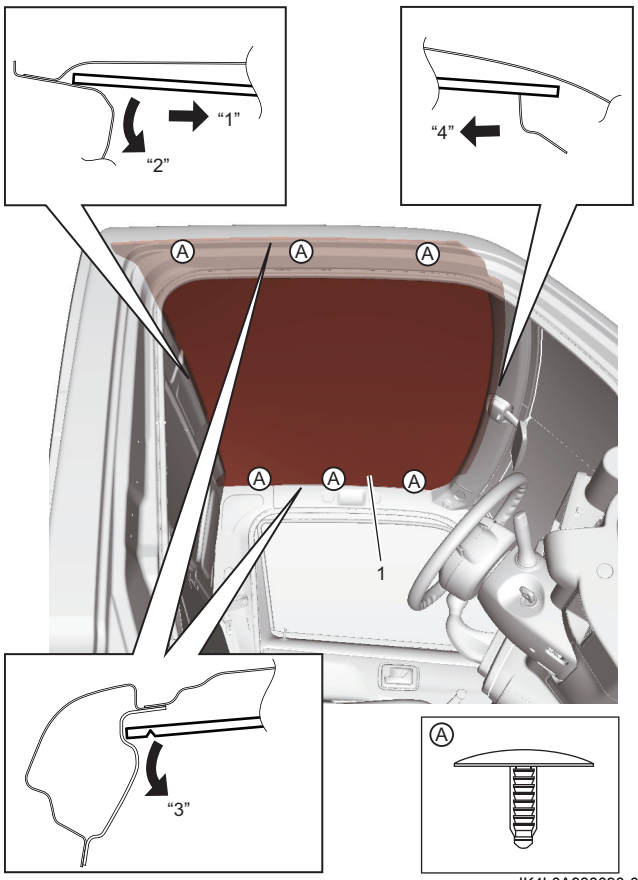

IK4L0A980090-01

Lắp

Thực hiện ngược lại quy trình tháo, lưu ý điểm sau.

- Lắp các kẹp ốp trần (A) theo thứ tự ("1"– "3") như được minh họa trong hình.

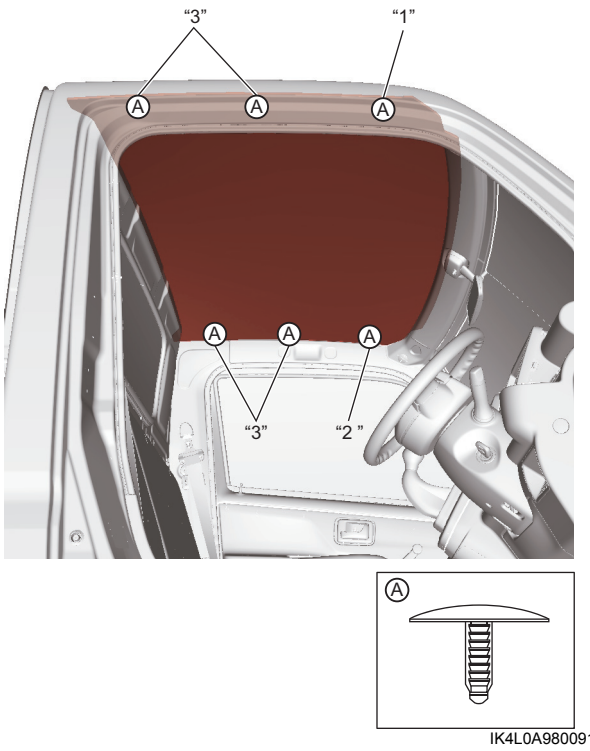

IK4L0A980091-02

Tháo và lắp ổ cắm phụ

AENK4L0B9806026

Tháo

1) Tháo bộ điều khiển HVAC. ☞(Trang 7B-43)
2) Rút giắc cắm (1).
3) Ấn ngàm (2) ra ngoài và kéo bộ phận bên trong (3) của ổ cắm phụ ra ngoài.
4) Ấn các ngàm (4) vào trong và kéo nắp bên ngoài (5) của ổ cắm phụ khỏi táp lô.

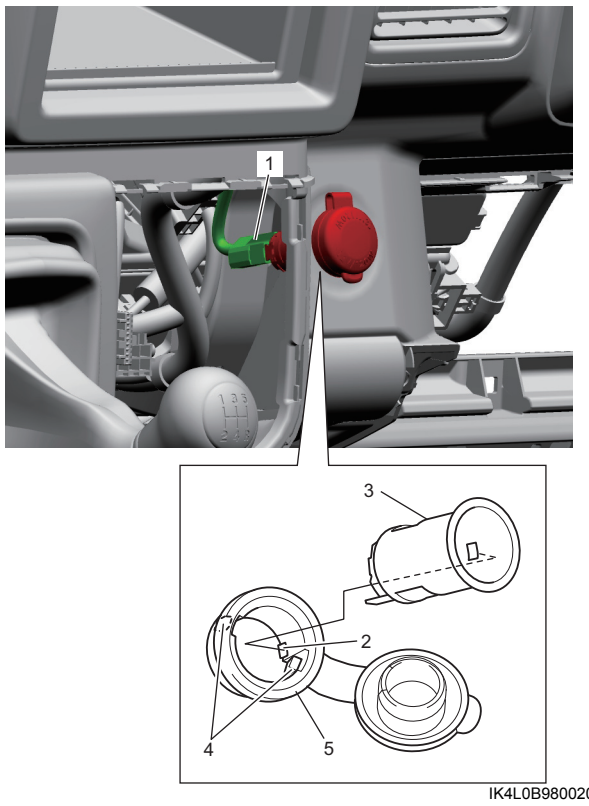

IK4L0B980020-01

Lắp

Thực hiện ngược lại quy trình tháo.