AENK4L0B.book Page 54 Thursday, August 29, 2019 10:31 AM

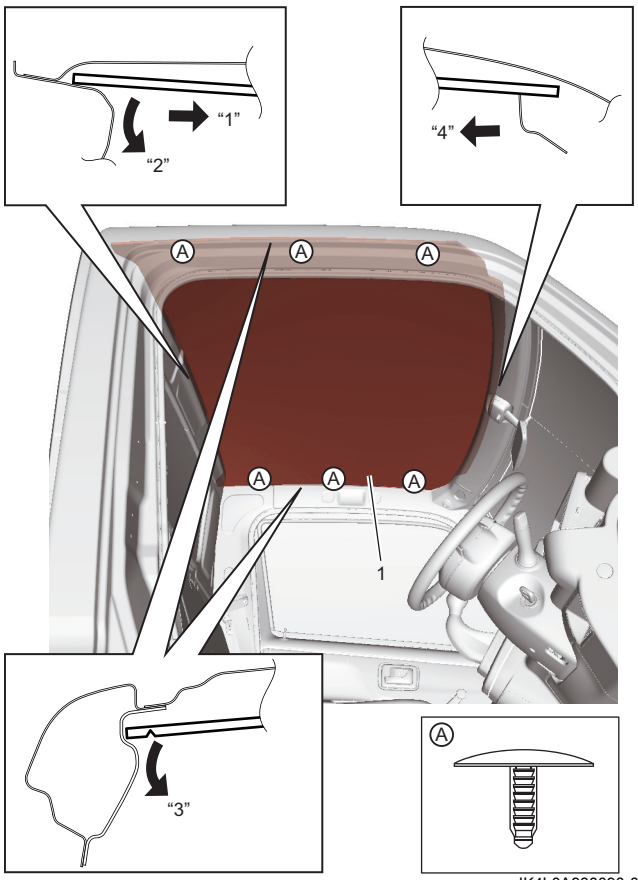

IK4L0A980090-01

Lắp

Thực hiện ngược lại quy trình tháo, lưu ý điểm sau.

- Lắp các kẹp ốp trần (A) theo thứ tự ("1"– "3") như được minh họa trong hình.

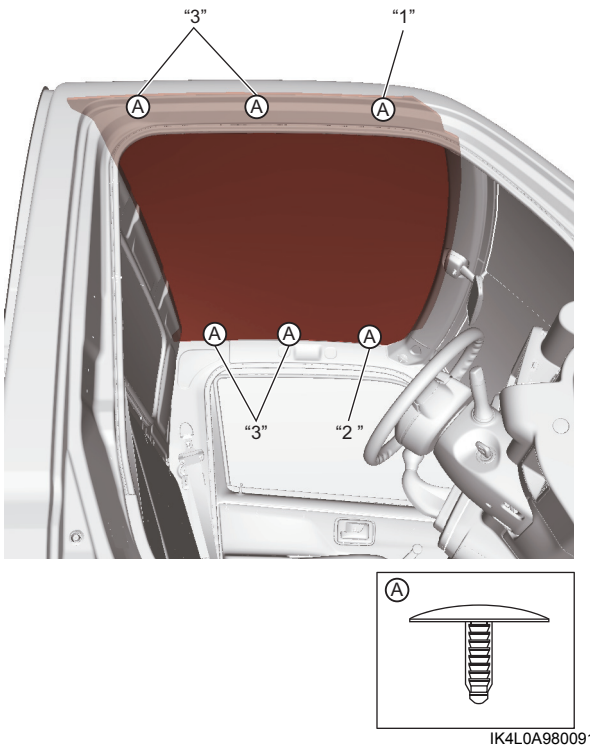

IK4L0A980091-02

Tháo và lắp ổ cắm phụ

AENK4L0B9806026

Tháo

1) Tháo bộ điều khiển HVAC. ☞(Trang 7B-43)
2) Rút giắc cắm (1).
3) Ấn ngàm (2) ra ngoài và kéo bộ phận bên trong (3) của ổ cắm phụ ra ngoài.
4) Ấn các ngàm (4) vào trong và kéo nắp bên ngoài (5) của ổ cắm phụ khỏi táp lô.

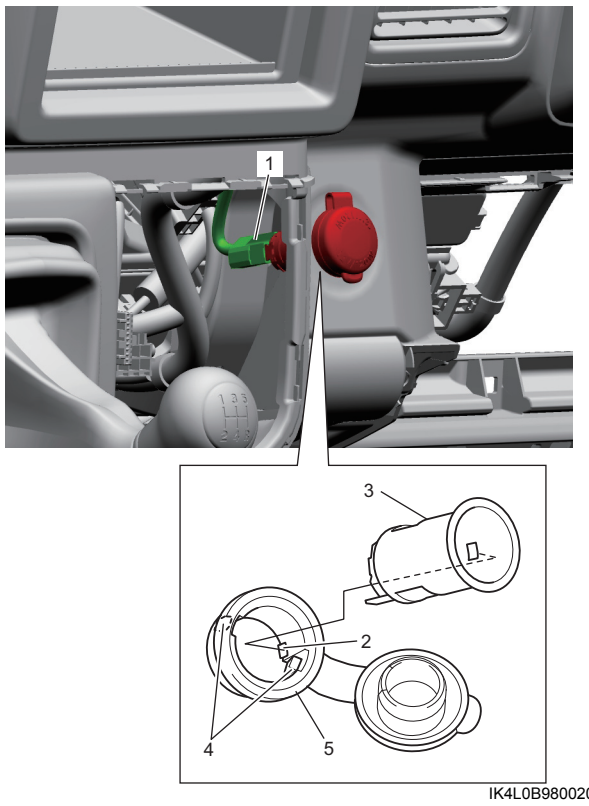

IK4L0B980020-01

Lắp

Thực hiện ngược lại quy trình tháo.

AENK4L0B.book Page 55 Thursday, August 29, 2019 10:31 AM

Thông số kỹ thuật

Thông số kỹ thuật đối với các bộ phận bằng nhựa

AENK4L0B9807001

Các vật liệu và bộ phận bằng nhựa

⚠ CẨN THẬN

Do các bộ phận bằng nhựa bên trong và bên ngoài có thông tin mô tả vật liệu ở mặt sau của mỗi bộ phận, hãy sử dụng nó làm thông tin tham khảo. Đồng thời, khi cần thực hiện làm nóng, hãy tháo hoặc bảo vệ các bộ phận bằng nhựa nếu cần thiết.

Mô tả mã phân loại vật liệu như sau.

PA 66 - G F 30

1 2 3 4 5

I8C50A980018-01

1.	Vật liệu
2.	Loại vật liệu (chỉ PA) : 6, 66, v.v...
3.	Vật liệu phụ : “G” là thủy tinh, “M” là kim loại và “T” là đá tan.
4.	Hình dạng vật liệu phụ: “B” là dạng hạt, “D” là dạng bụi (bột) và “F” là dạng sợi.
5.	Tỷ lệ pha trộn vật liệu phụ

Viết tắt	Vật liệu
AAS	Acrylonitrile-Acrylic elastomer-Styrene
ABS	Acrylonitrile-Butadiene-Styrene
AEPDS	Acrylonitrile-Ethylene-Propylene-Diene-styrene
ASA	Acrylonitrile-Styrene-Acrylate
EPDM	Ethylene-Propylene-Diene-Monomer
EPM	Ethylene-Propylene-Monomer
PA	Polyamide
PBT	Polybutylene terephthalate
PC	Polycarbonate
PE	Polyethylene
PET	Polyethylene terephthalate
PMMA	Poly methyl methacrylate
POM	Polyoxymethylene
PP	Polypropylene
PPE	Polyphenylene ether
PS	Polystyrene
PVC	Polyvinyl chloride
TPO	Vật liệu dẻo có tính đàn hồi chịu nhiệt, olefin
TPE	Vật liệu dẻo có tính đàn hồi chịu nhiệt
UP	Polyester chưa bão hòa