AENK4L0B.book Page 55 Thursday, August 29, 2019 10:31 AM

Thông số kỹ thuật

Thông số kỹ thuật đối với các bộ phận bằng nhựa

AENK4L0B9807001

Các vật liệu và bộ phận bằng nhựa

⚠ CẨN THẬN

Do các bộ phận bằng nhựa bên trong và bên ngoài có thông tin mô tả vật liệu ở mặt sau của mỗi bộ phận, hãy sử dụng nó làm thông tin tham khảo. Đồng thời, khi cần thực hiện làm nóng, hãy tháo hoặc bảo vệ các bộ phận bằng nhựa nếu cần thiết.

Mô tả mã phân loại vật liệu như sau.

PA 66 - G F 30

1 2 3 4 5

I8C50A980018-01

1.	Vật liệu
2.	Loại vật liệu (chỉ PA) : 6, 66, v.v...
3.	Vật liệu phụ : “G” là thủy tinh, “M” là kim loại và “T” là đá tan.
4.	Hình dạng vật liệu phụ: “B” là dạng hạt, “D” là dạng bụi (bột) và “F” là dạng sợi.
5.	Tỷ lệ pha trộn vật liệu phụ

Viết tắt	Vật liệu
AAS	Acrylonitrile-Acrylic elastomer-Styrene
ABS	Acrylonitrile-Butadiene-Styrene
AEPDS	Acrylonitrile-Ethylene-Propylene-Diene-styrene
ASA	Acrylonitrile-Styrene-Acrylate
EPDM	Ethylene-Propylene-Diene-Monomer
EPM	Ethylene-Propylene-Monomer
PA	Polyamide
PBT	Polybutylene terephthalate
PC	Polycarbonate
PE	Polyethylene
PET	Polyethylene terephthalate
PMMA	Poly methyl methacrylate
POM	Polyoxymethylene
PP	Polypropylene
PPE	Polyphenylene ether
PS	Polystyrene
PVC	Polyvinyl chloride
TPO	Vật liệu dẻo có tính đàn hồi chịu nhiệt, olefin
TPE	Vật liệu dẻo có tính đàn hồi chịu nhiệt
UP	Polyester chưa bão hòa

Các bộ phận bằng nhựa chính và vị trí lắp
Ngoại thất thân xe

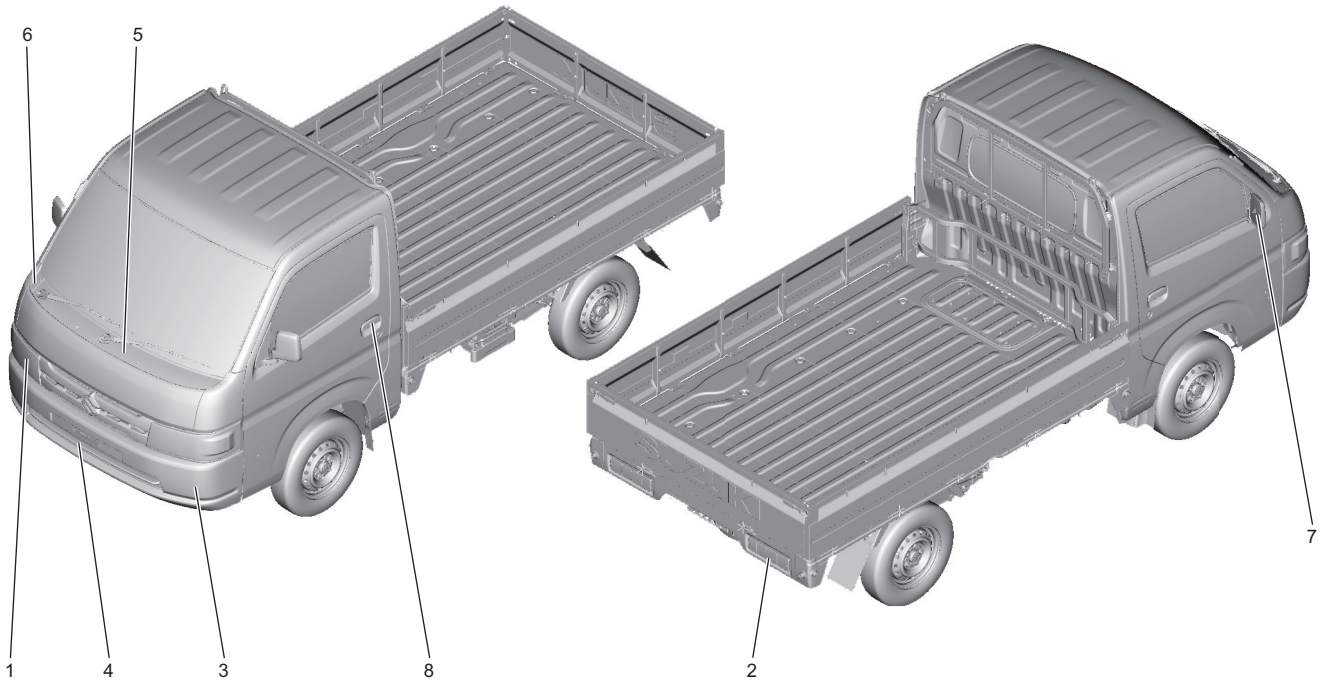

IK4L0A980092-01

	Tên bộ phận		Ký hiệu	Giới hạn nhiệt độ chịu nhiệt (°C(°F))
1	Đèn pha/cos	Kính đèn	PC	130 (266)
		Gáo đèn	PP-TD20	80 (176)
2	Cụm đèn lái sau	Kính đèn	PMMA	100 (212)
		Gáo đèn	PP-TD20	80 (176)
3	Cản trước		PP+EPM-TD15	80 (176)
4	Lưới tản nhiệt dưới		PP+EPM-TD15	80 (176)
5	Ốp trang trí giữa nắp ca-pô		PP-TD15	80 (176)
6	Ốp trang trí bên hông nắp ca-pô		PP-TD15	80 (176)
7	Gương chiếu hậu ngoài xe		PP	80 (176)
8	Tay nắm cửa bên ngoài		PC+PBT-GF10	80 (176)

AENK4L0B.book Page 57 Thursday, August 29, 2019 10:31 AM

Nội thất thân xe

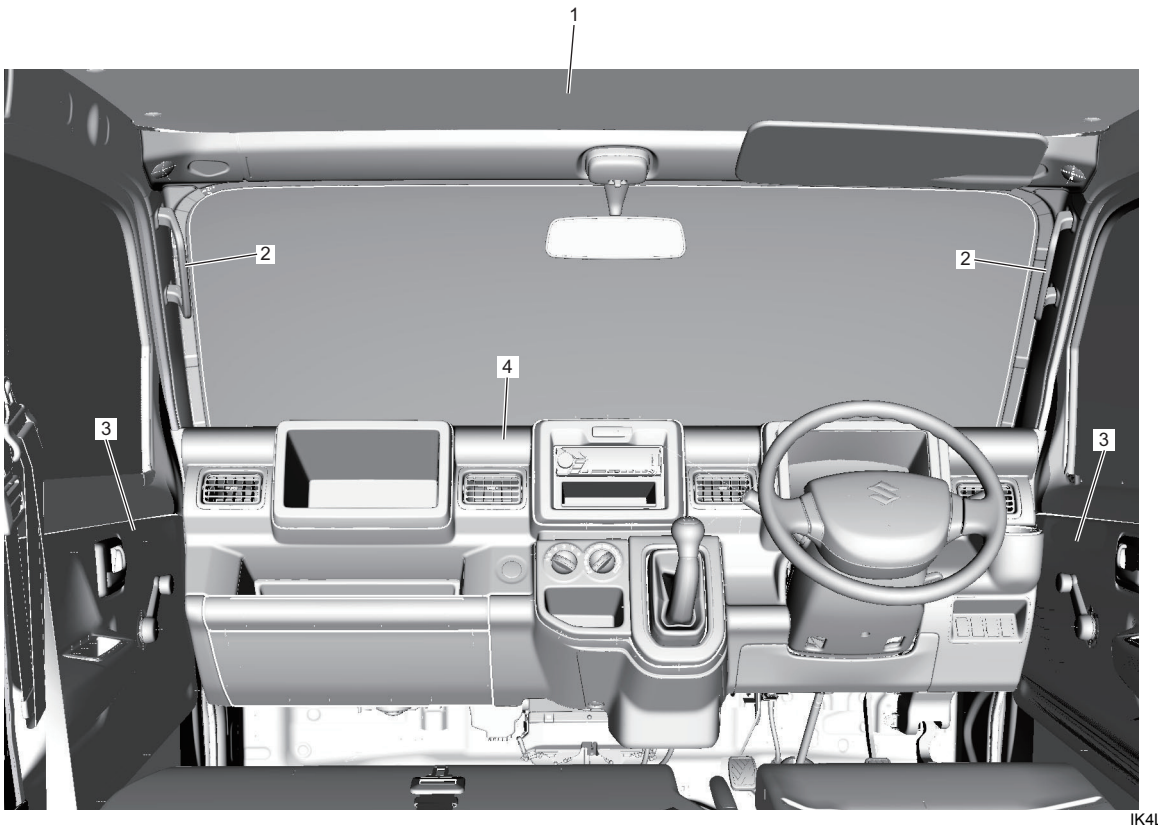

IK4L0A980093-01

	Tên bộ phận			Ký hiệu	Giới hạn nhiệt độ chịu nhiệt (°C(°F))
1	Ốp trần			PP	80 (176)
2	Tay nắm	Phải/Trái		PP	80 (176)
3	Tấm ốp cửa	Phải/Trái	Mã thị trường ngoài P43	PP	80 (176)
			Mã thị trường P43	PP+EPM-TD15	80 (176)
4	Táp lô			PP+EPM-TD25	80 (176)

AENK4L0B.book Page 58 Thursday, August 29, 2019 10:31 AM

Thông số lực siết

AENK4L0B9807002

Bộ phận siết	Lực siết			Lưu ý
	N·m	kgf-m	lbf-ft	
Bu-lông nắp mở sàn thùng xe	13	1,3	9,5	☞(Trang 9H-14)
Bu-lông ốp bảo vệ sau cabin	21	2,1	15,5	☞(Trang 9H-17)
Bu-lông tấm bảo vệ sau cabin	42	4,3	31,0	☞(Trang 9H-17)
Vít tay cầm khóa bửng sau	12	1,2	9,0	☞(Trang 9H-25)
Bu-lông tấm ốp bửng sau	11	1,1	8,5	☞(Trang 9H-25)
Vít tay cầm khóa bửng bên	12	1,2	9,0	☞(Trang 9H-29)
Bu-lông ốp bửng bên	11	1,1	8,5	☞(Trang 9H-30)
Bu-lông trước trụ bửng bên	42	4,3	31,0	☞(Trang 9H-37) / ☞(Trang 9H-42) / ☞(Trang 9H-46)
Bu-lông trước gá thùng xe	42	4,3	31,0	☞(Trang 9H-37) / ☞(Trang 9H-42)
Bu-lông gá thùng xe	42	4,3	31,0	☞(Trang 9H-37) / ☞(Trang 9H-42)
Bu-lông giá đỡ bửng bên	42	4,3	31,0	☞(Trang 9H-38) / ☞(Trang 9H-46)
Bu-lông giá đỡ bửng bên số 1	42	4,3	31,0	☞(Trang 9H-43)
Bu-lông giá đỡ bửng bên số 2	42	4,3	31,0	☞(Trang 9H-43)
Bu-lông ốp dưới thùng xe	42	4,3	31,0	☞(Trang 9H-46)
Bu-lông trước gá dưới thùng xe số 2	42	4,3	31,0	☞(Trang 9H-46)

Tham khảo:

Để biết thông tin về lực siết của các bản siết lực không được trình bày trong trang này, tham khảo:
“Các bộ phận nắp mở sàn thùng xe” (Trang 9H-13)
“Các bộ phận ốp bảo vệ sau cabin và tấm bảo vệ sau cabin” (Trang 9H-15)
“Các bộ phận tấm ốp bửng sau và ốp bửng bên” (Trang 9H-18)
“Các bộ phận sàn sau” (Trang 9H-31)
“Thông tin về bản siết lực” trong Phần 0A (Trang 0A-5)

Dụng cụ và thiết bị chuyên dụng

Vật liệu bảo dưỡng khuyên dùng

AENK4L0B9808001

LƯU Ý

(Các) vật liệu bảo dưỡng cần thiết cũng được mô tả trong:
“Các bộ phận ốp bảo vệ sau cabin và tấm bảo vệ sau cabin” (Trang 9H-15)
“Các bộ phận tấm ốp bửng sau và ốp bửng bên” (Trang 9H-18)
“Các bộ phận sàn sau” (Trang 9H-31)