AENK4L0B.book Page 58 Thursday, August 29, 2019 10:31 AM

Thông số lực siết

AENK4L0B9807002

Bộ phận siết	Lực siết			Lưu ý
	N·m	kgf-m	lbf-ft	
Bu-lông nắp mở sàn thùng xe	13	1,3	9,5	☞(Trang 9H-14)
Bu-lông ốp bảo vệ sau cabin	21	2,1	15,5	☞(Trang 9H-17)
Bu-lông tấm bảo vệ sau cabin	42	4,3	31,0	☞(Trang 9H-17)
Vít tay cầm khóa bửng sau	12	1,2	9,0	☞(Trang 9H-25)
Bu-lông tấm ốp bửng sau	11	1,1	8,5	☞(Trang 9H-25)
Vít tay cầm khóa bửng bên	12	1,2	9,0	☞(Trang 9H-29)
Bu-lông ốp bửng bên	11	1,1	8,5	☞(Trang 9H-30)
Bu-lông trước trụ bửng bên	42	4,3	31,0	☞(Trang 9H-37) / ☞(Trang 9H-42) / ☞(Trang 9H-46)
Bu-lông trước gá thùng xe	42	4,3	31,0	☞(Trang 9H-37) / ☞(Trang 9H-42)
Bu-lông gá thùng xe	42	4,3	31,0	☞(Trang 9H-37) / ☞(Trang 9H-42)
Bu-lông giá đỡ bửng bên	42	4,3	31,0	☞(Trang 9H-38) / ☞(Trang 9H-46)
Bu-lông giá đỡ bửng bên số 1	42	4,3	31,0	☞(Trang 9H-43)
Bu-lông giá đỡ bửng bên số 2	42	4,3	31,0	☞(Trang 9H-43)
Bu-lông ốp dưới thùng xe	42	4,3	31,0	☞(Trang 9H-46)
Bu-lông trước gá dưới thùng xe số 2	42	4,3	31,0	☞(Trang 9H-46)

Tham khảo:

Để biết thông tin về lực siết của các bản siết lực không được trình bày trong trang này, tham khảo:
“Các bộ phận nắp mở sàn thùng xe” (Trang 9H-13)
“Các bộ phận ốp bảo vệ sau cabin và tấm bảo vệ sau cabin” (Trang 9H-15)
“Các bộ phận tấm ốp bửng sau và ốp bửng bên” (Trang 9H-18)
“Các bộ phận sàn sau” (Trang 9H-31)
“Thông tin về bản siết lực” trong Phần 0A (Trang 0A-5)

Dụng cụ và thiết bị chuyên dụng

Vật liệu bảo dưỡng khuyên dùng

AENK4L0B9808001

LƯU Ý

(Các) vật liệu bảo dưỡng cần thiết cũng được mô tả trong:
“Các bộ phận ốp bảo vệ sau cabin và tấm bảo vệ sau cabin” (Trang 9H-15)
“Các bộ phận tấm ốp bửng sau và ốp bửng bên” (Trang 9H-18)
“Các bộ phận sàn sau” (Trang 9H-31)

AENK4L0B.book Page 1 Thursday, August 29, 2019 10:31 AM

Nắp ca-pô / Má vè / Cửa

Hướng dẫn sửa chữa

Các bộ phận của tấm ốp phần khung trước đầu xe, má vè trước và khung đỡ đèn pha/cos

AENK4L0B9A06001

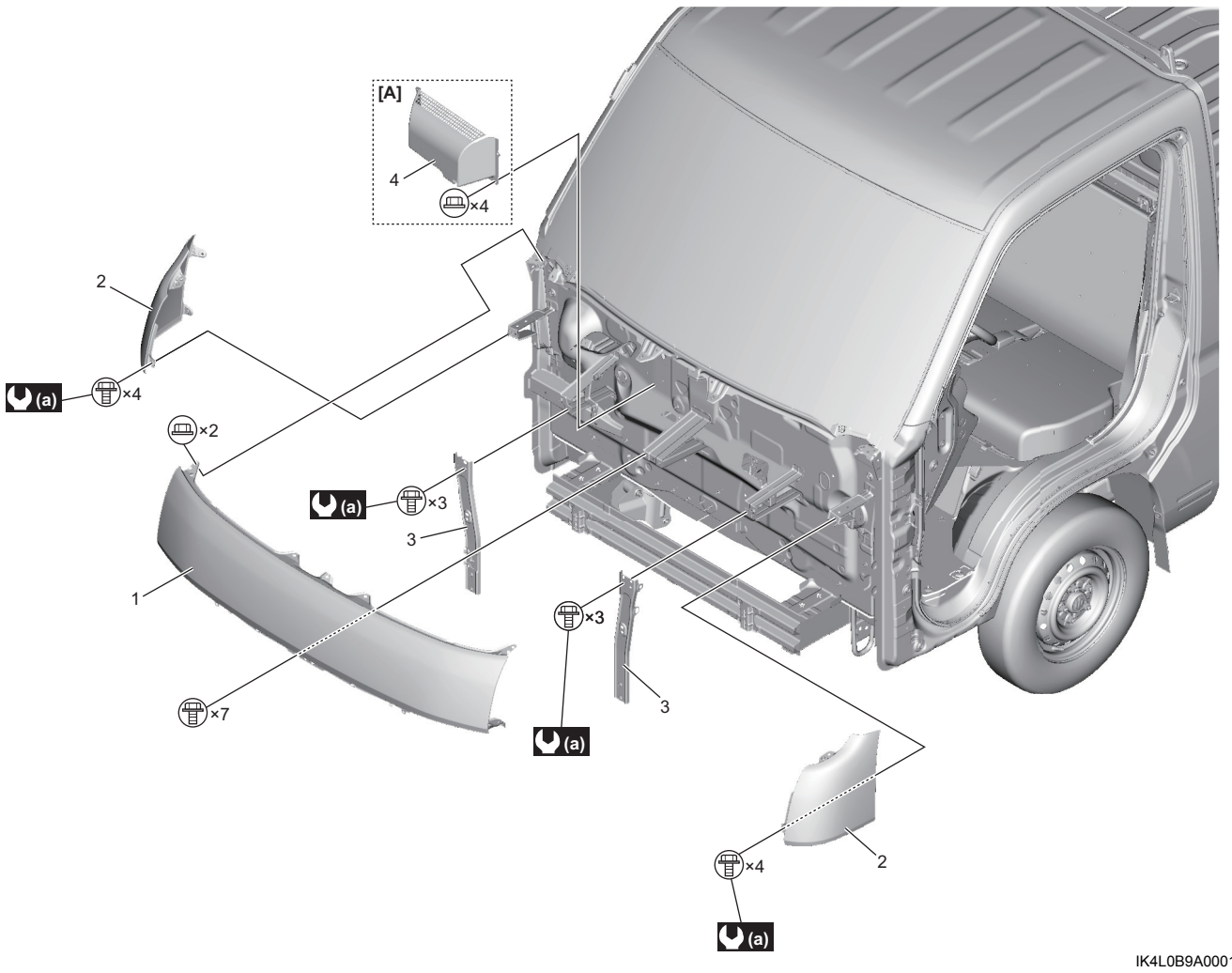

IK4L0B9A0001-01

[A]: LHD	2. Má vè trước	4. Ôp thông hơi nắp ca-pô
1. Tấm ốp phần khung trước đầu xe	3. Khung đỡ đèn pha/cos	(a) : 8,8 N·m (0,90 kgf-m, 6,5 lbf-ft)